HIKVISION

DS-PDMCX-E-WE

Wireless External Magnet Detector

Quick Start Guide

English

1 APPEARANCE

1. Magnetic Stick 2. Sensor 3. Battery 4. Power Switch 5. Tamper Button
6. Indicator 7. External Input 8. Rear Tamper Sheet 9. Positioning Mark

2 ENROLLMENT

3 TEST

Check if the installation position is properly.
Magnet Detection Performance Table

Supports	Non-metallic Surface	
Direction	Break(Remove)	Make(Approach)
Y	51	45
X+	20	19
X-	23	22
Z	76	68

4 INSTALLATION

I. Check signal strength.
II. Install the detector. ★ Screw for real panel tamper-proof
III (Optional)routethe input cable through cable hole if external inputs are required.
Warning: The actual wireless range may vary on different mounting surface, try avoiding metal surface on installation.

User Manual

Scan the QR code for more information and operation help.

Specification

Detection Gap	According to the magnet detection performance table
Tamper Protection	Front, Rear
Alarm Input	2
LED Indicator	Blue (Alarm)
Transmission Frequency	868MHz
Transmission Range	1600m (open area)
Battery Type	CR123Ax1
Standard Battery Life	5 Years
Operation Temperature	-20 °C to 60 °C (-4 °F to 140 °F)
Storage Temperature	-30 °C to 65 °C (-22 °F to 149 °F)
Operation Humidity	10% to 90%
Dimension (WxHxD)	Sensor: 40.5 mm x 146 mm x 40.9 mm Magnetic Stick: 30.5mm x 146mm x 40.9 mm
Weight	247 g
Application Scenario	Outdoor, IP66

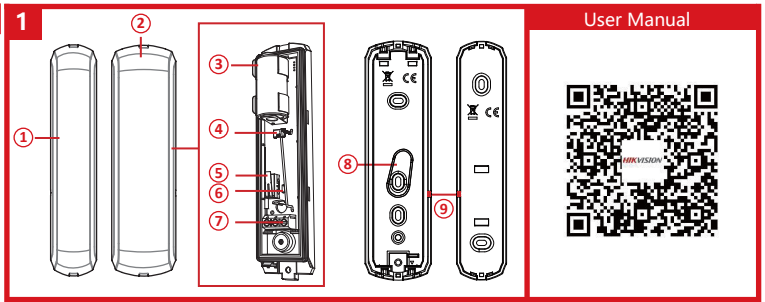

User Manual

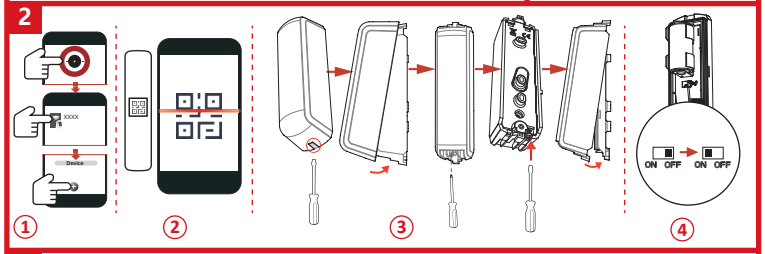

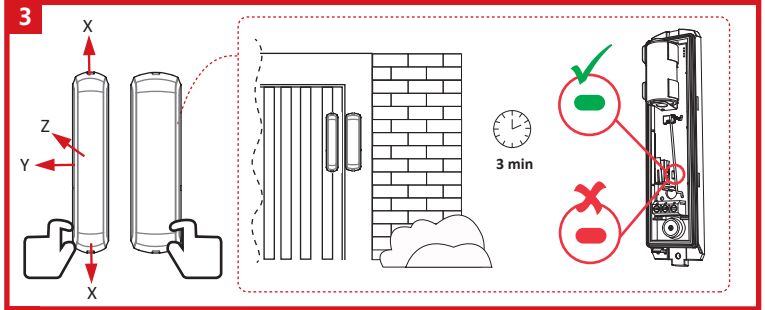

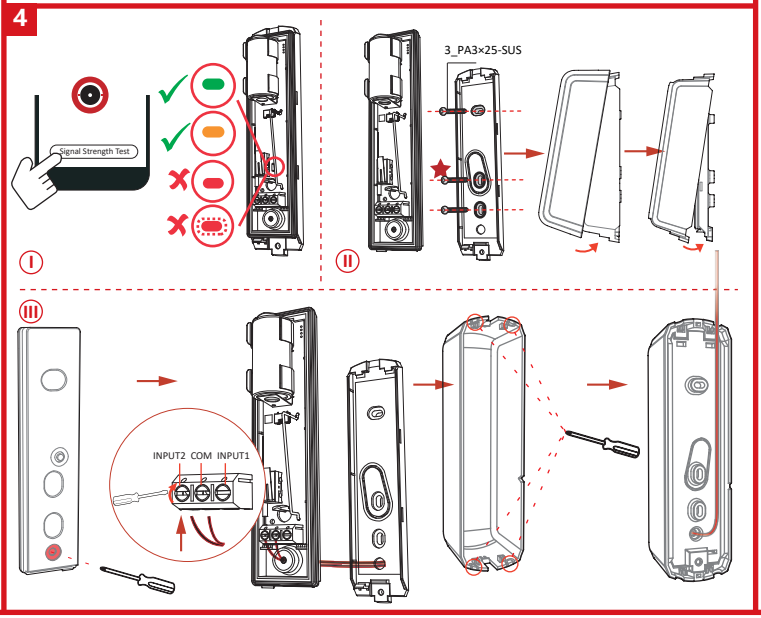

Français

1 APPARENCE

1. Tige magnétique 2. Capteur 3. Pile 4. Interrupteur d'alimentation
5. Bouton antisabotage 6. Indicateur 7. Entrées externes
8. Plaque anti-sabotage arrière 9. Repère de positionnement

2 ASSOCIATION

3 TEST

Vérifiez si la position d'installation est correcte.
Tableau d'efficacité de la détection magnétique

Prise en charge	Surface non-métallique	
Direction	Couper (retirer)	Modèle (approche)
Y	51	45
X+	20	19
X-	23	22
Z	76	68

4 INSTALLATION

I. Vérifiez la puissance du signal.
II. Installez le détecteur. ★ Vis pour un panneau véritablement à l'épreuve des sabotages
III (Facultatif) Faites passer le câble d'entrée par le trou prévu si les entrées externes sont nécessaires.
Avertissement : La portée sans fil réelle peut varier selon la surface de montage, évitez autant que possible les surfaces métalliques lors de l'installation.

Manuel d'utilisation

Scannez le code QR pour obtenir plus d'informations ainsi qu'une aide concernant le fonctionnement de l'appareil.

Spécification

Intervalle de détection	Selon le tableau d'efficacité de la détection magnétique
Protection antisabotage	Avant, Arrière
Entrée d'alarme	2
Indicateur LED	Bleu (Alarme)
Fréquence de transmission	868 MHz
Plage de transmission	1 600 m (espace ouvert)
Type de batterie	1 pile CR123A
Durée de vie standard de la pile	5 ans
Température de fonctionnement	-20 °C à 60 °C
Température de stockage	-30 °C à 65 °C
Humidité de fonctionnement	10 à 90 %
Dimensions (L x H x P)	Capteur : 40,5 mm x 146 mm x 40,9 mm Tige magnétique : 30,5 mm x 146 mm x 40,9 mm
Poids	247 g
Scénario d'application	Extérieur, IP66

Español

1 APARIENCIA

1. Vara magnética 2. Sensor 3. Batería 4. Interruptor de alimentación
5. Botón antimanipulación 6. Piloto 7. Entradas externas
8. Lámina de manipulación trasera 9. Marca de colocación

2 REGISTRO

3 PRUEBA

Compruebe que la posición de instalación sea la adecuada.
Tabla de rendimiento de detección de imanes

Compatible	Superficie no metálica	
Dirección	Separación (Extracción)	Contacto (Aproximación)
Y	51	45
X+	20	19
X-	23	22
Z	76	68

4 INSTALACIÓN

I. Comprobar la intensidad de la señal.
II. Instale el detector. ★ Atornille, de manera de garantizar un verdadero panel a prueba de agua.
III (Opcional) haga pasar el cable de entrada por el orificio en el caso de que sean necesarias entradas externas.
Advertencia: El alcance inalámbrico real puede variar en función de cada superficie de montaje. Se recomienda evitar las superficies de metal al hacer la instalación.

Manual de usuario

Escanee el código QR para obtener más información y ayuda sobre el funcionamiento.

Especificación

Distancia de detección	En función de la tabla de rendimiento de detección de imanes
Protección antimanipulación	Frontal, Trasero
Entrada de alarma	2
Piloto led	Azul (alarma)
Frecuencia de transmisión	868 MHz
Alcance de transmisión	1600 m (área abierta)
Tipo de batería	1 batería CR123A
Duración promedio de la batería	5 años
Temperatura de funcionamiento	-20 °C a 60 °C (-4 °F a 140 °F)
Temperatura de almacenamiento	-30 °C a 65 °C (-22 °F a 149 °F)
Humedad de funcionamiento	10 % a 90 %
Dimensiones (An x Al x F)	Sensor: 40,5 mm x 146 mm x 40,9 mm Vara magnética: 30,5 mm x 146 mm x 40,9 mm
Peso	247 g
Escenarios de aplicación	Exteriores, IP66

Deutsch

1 AUFBAU

1. Stabmagnet 2. Sensor 3. Batterie 4. Ein/Aus-Schalter 5. Sabotage-taste
6. Statusanzeige 7. Externe Eingänge 8. Sabotageblende hinten
9. Positionierungsmarke

2 REGISTRIERUNG

3 TEST

Überprüfen Sie, ob die Einbauposition korrekt ist.
Tabelle zur Magneterkennungsleistung

Unterstützt	Nichtmetallische Oberfläche	
Ausrichtung	Unterbrechen (Entfernen)	Verbinden (Annähern)
Y	51	45
X+	20	19
X-	23	22
Z	76	68

4 INSTALLATION

I. Überprüfen Sie die Signalstärke.
II. Installieren Sie den Melder. ★ Sabotage-Sicherungsschraube des Rückendeckels
III (Optional) Führen Sie das Eingangskabel durch die Kabelöffnung, wenn externe Eingänge erforderlich sind.
Warnung: Die tatsächliche Funkreichweite kann je nach Montagefläche variieren. Vermeiden Sie bei der Installation metallische Oberflächen.

Bedienungsanleitung

Scannen Sie den QR-Code für weitere Informationen und Bedienungshilfen.

Technische Daten

Erfassungsspalt	Gemäß der Tabelle zur Magneterkennungsleistung
Sabotageschutz	Vorderseite, Rückseite
Alarmeingang	2
LED-Anzeige	Blau (Alarm)
Übertragungsfrequenz	868 MHz
Übertragungsreichweite	1600 m (offenes Gelände)
Batterietyp	CR123A x 1
Standard-Batterielaufzeit	5 Jahre
Betriebstemperatur	-20 °C bis +60 °C
Lagertemperatur	-30 °C bis +65 °C
Betriebsfeuchtigkeit	10 % bis 90 %
Abmessungen (B x H x T)	Sensor: 40,5 mm x 146 mm x 40,9 mm Stabmagnet: 30,5 mm x 146 mm x 40,9 mm
Gewicht	247 g
Anwendungsszenario	Außenbereich, IP66

Italiano

1 ASPETTO

1. Barretta magnetica 2. Sensore 3. Batteria 4. Interruttore di alimentazione
5. Pulsante manomissione 6. Indicatore 7. Ingressi esterni
8. Elemento antimanomissione posteriore 9. Contrassegno per posizionamento

2 REGISTRAZIONE

3 TEST

Controllare che la posizione di installazione sia corretta.
Tabella delle prestazioni di rilevamento del magnete

Supportato	Superficie non metallica	
Direzione	Distanza massima	Distanza minima
Y	51	45
X+	20	19
X-	23	22
Z	76	68

4 INSTALLAZIONE

I. Controllare l'intensità del segnale.
II. Installare il rilevatore. ★ Vite per pannello antimanomissione posteriore
III (Opzionale) se sono necessari ingressi esterni, far passare il cavo di ingresso attraverso il foro per il cavo.
Avvertenza: la portata effettiva del segnale wireless può variare in base alla superficie di montaggio; cercare di non installare il prodotto su superfici metalliche.

Manuale dell'utente

Per ulteriori informazioni e assistenza sull'utilizzo, scansionare il codice QR.

Specifiche

Distanza di rilevamento	In base alla tabella delle prestazioni di rilevamento del magnete
Protezione antimanomissione	Anteriore, posteriore
Ingresso allarme	2
Indicatore LED	Blu (allarme)
Frequenza di trasmissione	868 MHz
Portata di trasmissione	1.600 m (in spazi aperti)
Tipo di batteria	CR123A x 1
Durata standard della batteria	5 anni
Temperatura di esercizio	Da -20 °C a 60 °C
Temperatura di stoccaggio	Da -30 °C a 65 °C (da -22 °F a 149 °F)
Umidità di esercizio	Da 10% a 90%
Dimensioni (L x A x P)	Sensore: 40,5 mm x 146 mm x 40,9 mm Barretta magnetica: 30,5 mm x 146 mm x 40,9 mm
Peso	247 g
Scenario dell'applicazione	All'aperto, IP66

Hangzhou Hikvision Digital Technology CO.,Ltd. No.555 Qianmo Road, Binjiang District, Hangzhou 310052, China

Português (Brasil)

1 APRESENTAÇÃO
1. Bastão magnético 2. Sensor 3. Bateria 4. Interruptor 5. Botão de violação
6. Indicador 7. Entradas externas 8. Placa antiviolação traseira
9. Marca de posicionamento

2 REGISTRO

3 TESTE
Verifique se a posição de instalação está correta.
Tabela de desempenho de detecção do magneto

Suporta	Superfície não metálica	
Direção	Romper (Remover)	Fazer (Aproximar)
Y	51	45
X+	20	19
X-	23	22
Z	76	68

4 INSTALAÇÃO
I. Verifique a intensidade do sinal.
II. Instale o detector. ★ Parafuso para painel antiviolação traseiro
III (Opcional) passe o cabo de entrada através do orifício para cabos se forem necessárias entradas externas.
Aviso: O alcance real sem fio pode variar em diferentes superfícies de montagem. Tente evitar superfícies de metal na instalação.

Manual do usuário
Leia o código QR para mais informações e ajuda na operação.

Especificações

Detecção de folga	De acordo com a tabela de desempenho de detecção do magneto
Proteção antiviolação	Frontal, traseira
Entrada de alarme	2
Indicador de LED	Azul (alarme)
Frequência de transmissão	868 MHz
Intervalo de transmissão	1.600 m (espaço aberto)
Tipo de bateria	CR123A x 1
Duração padrão da bateria	5 anos
Temperatura de operação	-20 °C a 60 °C
Temperatura de armazenamento	-30 °C a 65 °C (-22 °F a 149 °F)
Umidade de operação	10% a 90%
Dimensões (L x A x P)	Sensor: 40,5 mm x 146 mm x 40,9 mm Bastão magnético: 30,5 mm x 146 mm x 40,9 mm
Peso	247 g
Cenário de aplicação	Externo, IP66

Português

1 ASPETO
1. Vara magnética 2. Sensor 3. Bateria 4. Interruptor de Alimentação
5. Botão de adulteração 6. Indicador 7. Entradas externas
8. Placa antiviolação traseira 9. Marca de posicionamento

2 REGISTO

3 TESTE
Verifique se a posição de instalação está correta.
Tabela de desempenho da deteção magnética

Compatível	Superfície não metálica	
Direção	Separação (Extração)	Contacto (Aproximação)
Y	51	45
X+	20	19
X-	23	22
Z	76	68

4 INSTALAÇÃO
I. Verifique a intensidade do sinal.
II. Instale o detetor. ★ Parafuso para painel antiviolação traseiro
III (opcional) passe o cabo através do orifício do cabo, se forem necessárias entradas externas.
Aviso: O alcance real da rede sem fios pode variar em diferentes superfícies de montagem. Evite fazer a instalação em superfícies metálicas.

Manual de utilizador
Faça a leitura do código QR para obter mais informações e ajuda sobre o funcionamento.

Especificações

Lacuna de deteção	De acordo com a tabela de desempenho da deteção magnética
Proteção contra adulteração	Frontal, Traseira
Entrada de alarme	2
Indicador LED	Azul (alarme)
Frequência de transmissão	868 MHz
Alcance da transmissão	1600 m (área aberta)
Tipo de pilha	CR123A x 1
Duração da pilha standard	5 anos
Temperatura de funcionamento	-20 °C a 60 °C
Temperatura de armazenamento	-30 °C a 65 °C
Humidade de funcionamento	10% a 90%
Dimensões (L x A x P)	Sensor: 40,5 mm x 146 mm x 40,9 mm Vara magnética: 30,5 mm x 146 mm x 40,9 mm
Peso	247 g
Cenário de aplicação	Exteriores, IP66

Русский

1 ВНЕШНИЙ ВИД
1. Магнитный манипулятор 2. Датчик 3. Батарея 4. Выключатель питания
5. Кнопка взлома 6. Индикатор 7. Внешние входы
8. Задняя пластина датчика взлома 9. Установочная метка

2 РЕГИСТРАЦИЯ

3 ИСПЫТАНИЕ
Проверьте корректность монтажного положения.
Таблица параметров обнаружения магнитного датчика

Поддерживается	Неметаллическая поверхность	
Направление	Размыкание (при удалении)	Замыкание (при приближении)
Y	51	45
X+	20	19
X-	23	22
Z	76	68

4 УСТАНОВКА
I. Проверьте уровень сигнала.
II. Установите датчик. ★ Винт для датчика взлома задней панели
III Дополнительно: проложите входной кабель через кабельный ввод, если необходимо использовать внешние входы.
Предупреждение. Фактическая дальность действия беспроводной связи может меняться в зависимости от поверхности монтажа. При установке желательно избегать металлических поверхностей.

Руководство пользователя
Для получения дополнительной информации и ознакомления с руководством по эксплуатации отсканируйте QR-код.

Технические данные

Расстояние срабатывания	В соответствии с таблицей параметров обнаружения магнитного датчика
Защита от взлома	Спереди и сзади
Вход сигнализации	2
Светодиодный индикатор	Синий (тревога)
Частота передачи	868 МГц
Дальность действия передатчика	1600 м (на открытом пространстве)
Тип батареи	CR123A, 1 шт.
Типовой срок службы батареи	5 лет
Рабочая температура	От -20 °C до 60 °C
Температура при хранении	От -30 °C до 65 °C
Влажность в рабочем режиме	От 10 до 90%
Размеры (Д x Ш x В)	Датчик: 40,5 x 146 x 40,9 мм Магнитный манипулятор: 30,5 x 146 x 40,9 мм
Вес	247 г
Вариант применения	Наружная установка, IP66

Nederlands

1 VERSCHIJNING
1. Magnetische stick 2. Sensor 3. Batterij 4. Aan-/uitschakelaar
5. Sabotageknop 6. Pictogram 7. Externe ingangen
8. Sabotageplaatje achterzijde 9. Positioneringsteken

2 INSCHRIJVING

3 Testen
Controleer of de installatiepositie correct is.
Prestatietabel voor magneetdetectie

Ondersteund	Niet-metalen oppervlak	
Richting	Uit (verwijderen)	Aan (naderen)
Y	51	45
X+	20	19
X-	23	22
Z	76	68

4 INSTALLATIE
I. Controleer signaalsterkte.
II. De detector installeren. ★ Schroef voor paneel met ware sabotagebeveiliging
III (Optioneel) leid de ingangskabel door de kabelopening als externe ingangen vereist zijn.
Waarschuwing: Het werkelijke draadloze bereik kan variëren bij gebruik van verschillende montageoppervlakken, probeer metalen oppervlakken bij de installatie te vermijden.

Gebruiksaanwijzing
Scan de QR-code voor meer informatie en assistentie bij de bediening.

Specificatie

Detectieopening	In overeenstemming met de prestatietabel voor magneetdetectie
Sabotagebescherming	Voorzijde, Achterzijde
Alarmingang	2
Led-indicator	Blauw (alarm)
Zendfrequentie	868 MHz
Zendbereik	1600 m (open ruimte)
Type batterij	CR123A x 1
Standaard batterijduur	5 jaar
Bedrijfstemperatuur	-20 °C tot 60 °C
Opslagtemperatuur	-30 °C tot 65 °C
Luchtvochtigheid tijdens bedrijf	10% tot 90%
Afmetingen (B x H x D)	Sensor: 40,5 mm x 146 mm x 40,9 mm Magnetische stick: 30,5 mm x 146 mm x 40,9 mm
Gewicht	247 g
Toepassingsscenario	Buiten, IP66

Türkçe

1 GÖRÜNÜM
1. Manyetik Çubuk 2. Sensör 3. Pil 4. Güç Düğmesi 5. Kurcalama Düğmesi
6. Gösterge 7. Harici Girişler 8. Arka Kurcalama Tabakası
9. Konumlandırma İşareti

2 KAYIT

3 TEST
Montaj konumunun uygun olup olmadığını kontrol edin.
Mıknatıs Algılama Performans Tablosu

Destekler	Metalik Olmayan Yüzey	
Yön	Dur (Kaldır)	Yap (Yaklaş)
Y	51	45
X+	20	19
X-	23	22
Z	76	68

4 KURULUM
I. Sinyal gücünü kontrol edin.
II. Dedektörü takın. ★ Gerçek panel kurcalamaya dayanıklılık için vida
III (İsteğe bağlı) harici giriş gerekiyorsa, giriş kablosunu kablo deliğinden geçirin.
Uyarı: Gerçek kablosuz menzili farklı montaj yüzeyinde değişebilir, kurulumda metal yüzeyden kaçınmaya çalışın.

Kullanım Kılavuzu
Daha fazla bilgi ve çalıştırma yardımı için QR kodunu tarayın.

Özellikler

Algılama Boşluğu	Mıknatıs algılama performans tablosuna göre
Kurcalama Koruması	Ön, Arka
Alarm Girişi	2
LED Göstergesi	Mavi (Alarm)
İletim Frekansı	868 MHz
İletim Aralığı	1600m (açık alan)
Batarya Türü	CR123A x 1
Standart Batarya Ömrü	5 Yıl
Çalışma Sıcaklığı	-20 °C ila 60 °C
Depolama sıcaklığı	-30°C ila 65°C (-22°F ila 149°F)
Çalışma Nemi	%10 ila %90
Boyut (G x Y x D)	Sensör: 40,5 mm x 146 mm x 40,9 mm Manyetik Çubuk: 30,5 mm x 146 mm x 40,9 mm
Ağırlık	247 g
Uygulama Senaryosu	Dış Mekan, IP66

Čeština

1 VZHLED
1. Magnetická nálepka 2. Snímač 3. Baterie 4. Vypínač
5. Tlačítko neoprávněné manipulace 6. Indikátor 7. Externí vstup
8. Zadní štítek proti neoprávněné manipulaci 9. Polohovací značka

2 REGISTRACE

3 TEST
Zkontrolujte, zda je poloha instalace správná.
Tabulka výkonů magnetické detekce

Podpora	Nekovový povrch	
Směr	Rozbití (odstranění)	Provedení (přiblížení)
Y	51	45
X+	20	19
X-	23	22
Z	76	68

4 MONTÁŽ
I. Zkontrolujte sílu signálu.
II. Nainstalujte detektor. ★ Šroub proti neoprávněné manipulaci na zadním panelu
III (Volitelné) Pokud jsou potřeba externí vstupy, veďte vstupní kabel přes otvor pro kabel.
Varování: Skutečný bezdrátový dosah se může lišit podle povrchu pro instalaci. Pokuste se při instalaci vyhnout kovovému povrchu.

Návod k obsluze
Další informace a nápovědu k ovládání získáte naskenováním kódu QR.

Technické údaje

Detekční mezera	Podle tabulky výkonů magnetické detekce
Ochrana proti neoprávněné manipulaci	Přední, zadní
Vstup alarmu	2
Indikátor LED	Modrý (alarm)
Přenosová frekvence	868 MHz
Dosah přenosu	1600 m (v otevřeném prostoru)
Typ baterie	1 x CR123A
Skladovací teplota	−30 °C až 65 °C (−22 °F až 149 °F)
Provozní teplota	−20 °C až 60 °C
Provozní vlhkost	10 % až 90 %
Rozměry (Š x V x H)	Snímač: 40,5 mm x 146 mm x 40,9 mm Magnetická nálepka: 30,5 mm x 146 mm x 40,9 mm
Hmotnost	247 g
Scénář použití	Venkovní, IP66

Dansk

1 UDSEENDE
1. Magnettiltrækning 2. Sensor 3. Batteri 4. Strømafbryder
5. Manipulationsknap 6. Kontrollampe 7. Eksterne indgange
8. Bagerste manipulationsplade 9. Placeringsmærke

2 REGISTRERING

3 TEST
Kontrollér, om positionen for installation er korrekt.
Ydelsestabel for magnetdetektion

Understøtter	Ikke-metallisk overflade	
Retning	Afbryd (fjerne)	Slå til (ankomme)
Y	51	45
X+	20	19
X-	23	22
Z	76	68

4 INSTALLATION
I. Kontrollér signalstyrke.
II. Installér detektoren. ★ Manipulationssikret skrue til bagpanel
III (Valgfrit) Før indgangskablet gennem kabelhullet, hvis der kræves eksterne indgange.
Advarsel: Den faktiske trådløse rækkevidde kan muligvis variere afhængigt af monteringsoverfladen. Forsøg at undgå installation på metaloverflader.

Brugervejledning
Scan QR-koden for at få flere oplysninger og hjælp til betjening.

Specifikation

Detektionsafstand	I henhold til ydelsestabellen for magnetdetektion
Manipulationsbeskyttelse	Forside, bagside
Alarmindgang	2
LED-kontrollampe	Blå (alarm)
Transmissionsfrekvens	868 MHz
Transmissionsrækkevidde	1.600 m (åbent område)
Batteritype	CR123A x 1
Standard batteriliv	5 år
Driftstemperatur	-20 °C til 60 °C
Opbevaringstemperatur	-30 °C til 65 °C
Fugtighed ved drift	10 til 90 %
Mål (B x H x D)	Sensor: 40,5 mm x 146 mm x 40,9 mm Magnettiltrækning: 30,5 mm x 146 mm x 40,9 mm
Vægt	247 g
Anvendelsessted	Udendørs, IP66

Magyar

1 KÜLSŐ MEGJELENÉS
1. Mágneses rögzítő 2. Érzékelő 3. Akkumulátor 4. Tápkapcsoló
5. Szabotázs gomb 6. Működésjelző 7. Külső bemenetek
8. Hátsó szabotázsvédelmi fémlemez 9. Pozicionáló jel

2 REGISZTRÁLÁS

3 TESZT
Ellenőrizze, hogy a telepítés helyzete megfelelő-e.
Mágnes érzékelési teljesítménytáblázata

Hordozó	Nem fémes felület	
Irány	Nyit (eltávolítás)	Zár (közelség)
Y	51	45
X+	20	19
X-	23	22
Z	76	68

4 TELEPÍTÉS
I. Ellenőrizze a jelerősséget.
II. Telepítse a detektort. ★ Csavar szabotázsbiztos hátsó panelhez
III (opcionális) ha külső bemenetekre van szükség, vezesse át a bemeneti kábelt a kábelnyíláson.
Figyelmeztetés: A valós vezeték nélküli hatósugár változhat a különböző rögzítési felületek függvényében. Próbálja elkerülni a fém felületekre történő szerelést.

Felhasználói útmutató
Szkennelje be a QR-kódot további információkért és üzemeltetési segítségért.

Specifikáció

Érzékelési határ	A mágnes érzékelési teljesítménytáblázata szerint
Szabotázsvédelem	Elöl, hátul
Riasztási bemenet	2
LED kijelzők	Kék (riasztás)
Átviteli frekvencia	868 MHz
Átviteli tartomány	1600m (szabadtéren)
Akkumulátor típusa	CR123A x 1
Szabványos akkumulátor-élettartam	5 év
Üzemi hőmérséklet	-20 °C – 60 °C
Tárolási hőmérséklet	-30 °C – 65 °C (-22 °F – 149 °F)
Üzemi páratartalom	10% – 90%
Méretek (Szél. x Mag. x Mély.)	Érzékelő: 40,5 mm x 146 mm x 40,9 mm Mágneses rögzítő: 30,5 mm x 146 mm x 40,9 mm
Súly	247 g
Alkalmazási forgatókönyv	Kültéri, IP66

Polski

1 ELEMENTY URZĄDZENIA

1. Naklejka magnetyczna 2. Czujnik 3. Bateria 4. Przełącznik zasilania
5. Przycisk zabezpieczenia antysabotażowego 6. Wskaźnik
7. Wejścia zewnętrzne 8. Tylne zabezpieczenie antysabotażowe
9. Znacznik pozycjonowania

2 REJESTRACJA

3 TEST

Sprawdź, czy lokalizacja instalacji została wybrana prawidłowo.
Tabela zasięgu detekcji magnetycznej

Obsługiwane	Powierzchnia niemetaliczna	
Przyciski kierunkowe	Rozłączenie (oddalenie)	Połączenie (zbliżenie)
Y	51	45
X+	20	19
X-	23	22
Z	76	68

4 INSTALACJA

I. Sprawdź siłę sygnału.
II. Zainstaluj detektor. ★ Śruba zabezpieczenia antysabotażowego panelu tylnego
III (Opcjonalne) Przełóż przewód wejściowy przez otwór, jeżeli konieczne jest korzystanie z wejść zewnętrznych.
Ostrzeżenie: Rzeczywisty zasięg łączności bezprzewodowej jest zależny od podłoża w miejscu instalacji, dlatego należy unikać instalowania na podłożu metalowym.

Podręcznik użytkownika

Zeskanuj kod QR, aby uzyskać więcej informacji i opisów procedur.

Specyfikacje

Szczelina detektora	Zgodnie z tabelą zasięgu detekcji magnetycznej
Zabezpieczenie antysabotażowe	Przednie, tylne
Wejście alarmowe	2
Wskaźnik	Niebieski (alarm)
Częstotliwość transmisji	868 MHz
Zasięg łączności	1600 m (otwarta przestrzeń)
Typ baterii	CR123A
Wydajność baterii	5 lat
Temperatura (użytkowanie)	Od –20°C do +60°C
Temperatura (przechowywanie)	Od –30°C do +65°C
Wilgotność (użytkowanie)	Od 10% do 90%
Wymiary (szer. x wys. x głęb.)	Czujnik: 40,5 mm x 146 mm x 40,9 mm Naklejka magnetyczna: 30,5 mm x 146 mm x 40,9 mm
Waga	247 g
Zastosowanie	Poza budynkami, IP66

Hrvatski

1 IZGLED

1. Magnetno područje 2. Senzor 3. Baterija 4. Prekidač za napajanje
5. Gumb protiv neovlaštenih izmjena 6. Indikator 7. Vanjski ulaz
8. Stražnji list za zaštitu od neovlaštenog pristupa 9. Oznaka položaja

2 PRIJAVA

3 TESTIRANJE

Provjerite je li uređaj ispravno postavljen.
Tablica značajki magnetnog detektora

Podržava	Nemetalna površina	
Smjer	Lom (Ukloni)	Učini (Pristupi)
Y	51	45
X+	20	19
X-	23	22
Z	76	68

4 POSTAVLJANJE

I. Provjerite jačinu signala.
II. Postavite detektor. ★ Vijak za stražnju ploču sa zaštitom od neovlaštenih izmjena
III (Opcija) provucite ulazni kabel kroz rupu kabela ako su potrebni vanjski ulazi.
Upozorenje: Stvarni bežični domet može se razlikovati ovisno o raznim površinama za montažu, nastojte izbjegavati metalne površine za instalaciju.

Korisnički priručnik

Za više informacija i pomoć skenirajte QR kod.

Specifikacija

Detekcija	Prema tablici značajki magnetnog detektora
Zaštita od neovlaštene izmjene	Prednja strana, stražnja strana
Ulaz alarma	2
LED indikator	Plavo (Alarm)
Frekvencija prijenosa	868 MHz
Raspon prijenosa	1600 m (otvoren prostor)
Vrsta baterije	CR123Ax1
Vijek trajanja baterije	5 godina
Ograničenje temperature	-20 °C do 60 °C
Temperatura skladištenja	-30 °C do 65 °C
Vlažnost	10 % do 90 %
Dimenzije (Š x V x D)	Senzor: 40,5 mm x 146 mm x 40,9 mm Magnetno područje: 30,5 mm x 146 mm x 40,9 mm
Težina	247 g
Upotreba	Vanjski prostor, IP66

Română

1 ASPECT

1. Stick magnetic 2. Senzor 3. Baterie 4. Comutator alimentare
5. Buton de protecție 6. Indicator 7. Intrare externă 8. Foaie din spate fortare
9. Marcaj de poziționare

2 ÎNSCRIERE

3 TESTARE

Verificați dacă poziția de instalare este corectă.
Tabel de performanță pentru detectarea magnetului

Suporturi	Suprafață nemetalică	
Direcție	Rupere (Eliminare)	Produce (Abordare)
Y	51	45
X+	20	19
X-	23	22
Z	76	68

4 INSTALAREA

I. Verificați puterea semnalului.
II. Instalați detectorul. ★ Șurub pentru panou din spate fortare
III (Opțional) treceți intrarea cablului prin gaura cablului, daca sunt necesare intrări externe.
Avertizare: Intervalul actual fără fir poate varia pe diverse suprafețe de montare, încercați să evitați suprafețe metalice în timpul instalării.

Manual de utilizare

Scanați codul QR pentru mai multe informații și ajutor de operare.

Specificații

Gap de detectare	Conform tabelului de performanță pentru detectarea magnetului
Protecție împotriva manipulării	Față, Spate
Intrare alarmă	2
Indicator LED	Albastru (alarmă)
Frecvența de transmisie	868 MHz
Interval de transmisie	1600 m (zonă deschisă)
Tip baterie	CR123A x 1
Durata de viață standard a bateriei	5 ani
Temperatura de funcționare	De la -20 °C până la 60 °C
Temperatura de depozitare	De la -30 °C până la 65 °C (de la -22 °F până la 149 °F)
Umiditatea de funcționare	De la 10% până la 90%
Dimensiune (L x Î x D)	Senzor: 40,5 mm x 146 mm x 40,9 mm Stick magnetic: 30,5 mm x 146 mm x 40,9 mm
Greutate	247 g
Scenariu de aplicare	Spații exterioare, IP66

Українська

1 ЗОВНІШНІЙ ВИГЛЯД

1. Магнітний модуль 2. Датчик 3. Батарея 4. Вимикач живлення
5. Кнопка захисту від пошкодження 6. Індикатор 7. Зовнішні входи
8. Задня пластина захисту від пошкодження 9. Мітка встановлення

2 РЕЄСТРАЦІЯ

3 ТЕСТ

Перевірте правильність положення встановлення.
Таблиця роботи виявлення магнітом

Підтримка	Неметалева поверхня	
Напрямок	Відкривання (Віддалення)	Закривання (Наближення)
Y	51	45
X+	20	19
X-	23	22
Z	76	68

4 УСТАНОВЛЕННЯ

I. Перевірте якість сигналу.
II. Встановіть датчик. ★ Гвинт задньої пластини захисту від пошкодження
III (Необов'язково) Прокладіть вхідний кабель крізь отвір, якщо потрібні зовнішні входи.
Увага! Фактична дальність дії бездротового зв'язку може змінюватися залежно від поверхні, на якій установлено пристрій; намагайтеся не встановлювати пристрій на металевій поверхні.

Посібник користувача

Зіскануйте QR-код для отримання додаткової інформації та довідки щодо використання.

Технічні характеристики

Зазор виявлення	Відповідно до таблиці роботи виявлення магнітом
Захист від пошкодження	Спереду, ззаду
Вхід сигналу тривоги	2
Світлодіодний індикатор	Синій (тривога)
Частота передачі	868 МГц
Відстань передачі	1600 м (на відкритому просторі)
Тип акумулятора	CR123A x 1 шт.
Стандартний строк роботи акумулятора	5 років
Робоча температура	Від -20 °C до 60 °C
Температура зберігання	Від -30 °C до 65 °C (від -22 °F до 149 °F)
Робоча вологість повітря	Від 10% до 90%
Розміри (Ш x В x Г)	Датчик: 40,5 мм x 146 мм x 40,9 мм Магнітний модуль: 30,5 мм x 146 мм x 40,9 мм
Вага	247 г
Сценарій застосування	Назовні, IP66

Slovenčina

1 VZHĽAD

1. Magnetická plocha 2. Snímač 3. Batéria 4. Vypínač
5. Tlačidlo ochrany pred cudzím zásahom 6. Indikátor
7. Externé vstupné zariadenia 8. Zadný ochranný kryt 9. Značka polohy

2 REGISTRÁCIA

3 TEST

Skontrolujte správnosť montážnej polohy.
Tabuľka výkonnosti magnetickej detekcie

Podporované	Nekovový povrch	
Smer	Prerušenie (odstránenie)	Vytvorenie (prístup)
Y	51	45
X+	20	19
X-	23	22
Z	76	68

4 MONTÁŽ

I. Skontrolujte intenzitu signálu.
II. Nainštalujte detektor. ★ Skrutka zadného panela odolného voči cudziemu zásahu
III (Voliteľné) Ak sú potrebné externé vstupné zariadenia, preveďte vstupný kábel otvorom na kábel.
Upozornenie: Skutočný dosah bezdrôtového signálu sa môže líšiť pre rozličné montážne povrchy. Pri inštalácii sa snažte vyhnúť kovovým povrchom.

Návod na používanie

Ak chcete získať ďalšie informácie a pokyny na používanie, naskenujte QR kód.

Špecifikácie

Detekčná medzera	Podľa tabuľky výkonnosti magnetickej detekcie
Ochrana pred manipuláciou	Vpredu, vzadu
Vstup alarmu	2
Indikátor LED	Modrá (alarm)
Frekvencia prenosu	868 MHz
Rozsah prenosu	1600 m (otvorená plocha)
Typ akumulátora	CR123A x 1
Štandardná životnosť batérie	5 rokov
Prevádzková teplota	-20 °C až 60 °C
Teplota uskladnenia	-30 °C až 65 °C
Prevádzková vlhkosť	10 % až 90 %
Rozmery (Š x D x H)	Snímač: 40,5 mm x 146 mm x 40,9 mm Magnetická plocha: 30,5 mm x 146 mm x 40,9 mm
Hmotnosť	247 g
Možnosť použitia	Exteriér, IP66

Slovenščina

1 PREGLED NAPRAVE

1. Magnetna palica 2. Senzor 3. Baterija 4. Stikalo za vklop/izklop
5. Gumb za nedovoljene posege 6. Indikator 7. Zunanji vhodi
8. Zaščitni list zadaj 9. Oznaka za določanje položaja

2 VPIS

3 PREIZKUS

Preverite, ali je položaj namestitve pravilen.
Tabela zmogljivosti zaznavanja magnetnega polja

Nosilci	Nekovinska površina	
Smer	Zlom (odstranitev)	Izvedba (pristop)
Y	51	45
X+	20	19
X-	23	22
Z	76	68

4 NAMESTITEV

I. Preverite moč signala.
II. Namestite detektor. ★ Privijte za pravo zaščito pred modifikacijami.
III Če potrebujete zunanje vhode, vhodni kabel speljite skozi luknjo za kabel (izbirno).
Opozorilo: Dejanski domet brezžične povezave se lahko razlikuje na različnih montažnih površinah. Pri namestitvi se poskusite izogniti kovinskim površinam.

Uporabniški priročnik

Če želite več informacij in pomoč pri delovanju, optično preberite kodo QR.

Tehnični podatki

Zaznavna vrzel	Glede na tabelo zmogljivosti zaznavanja magnetnega polja
Zaščita pred nedovoljenimi posegi	Spredaj, zadaj
Vhod za alarm	2
Indikator LED	Moder (alarm)
Frekvenca oddajanja	868 MHz
Območje prenosa	1600 m (na odprtem območju)
Vrsta baterije	CR123A x 1
Standardna življenjska doba baterije	5 let
Operativna temperatura	od -20 °C do 60 °C
Temperatura skladiščenja	od -30 °C do 65 °C
Operativna vlažnost	od 10 do 90 %
Dimenzije (Š x V x G)	Senzor: 40,5 mm x 146 mm x 40,9 mm Magnetna palica: 30,5 mm x 146 mm x 40,9 mm
Teža	247 g
Primer uporabe	Zunaj, IP66

Ελληνικά

1 ΕΜΦΆΝΙΣΗ

1. Μαγνητικό στικ 2. Αισθητήρας 3. Μπαταρία 4. Διακόπτης ενεργοποίησης
5. Κουμπί παραβίασης 6. Ενδεικτική λυχνία 7. Εξωτερικές είσοδοι
8. Πίσω φύλλο παραποίησης 9. Ένδειξη τοποθέτησης

2 ΕΓΓΡΑΦΉ

3 ΔΟΚΙΜΉ

Ελέγξτε εάν η θέση εγκατάστασης είναι σωστή.
Πίνακας απόδοσης ανίχνευσης μαγνήτη

Υποστηρίζεται	Μη μεταλλική επιφάνεια	
Κατεύθυνση	Διακοπή (Αφαίρεση)	Σύνδεση (Προσέγγιση)
Y	51	45
X+	20	19
X-	23	22
Z	76	68

4 ΕΓΚΑΤΆΣΤΑΣΗ

I. Ελέγξτε την ισχύ του σήματος.
II. Τοποθετήστε τον ανιχνευτή. ★ Βίδα για πίσω πλαίσιο, αντιβανδαλικό
III (Προαιρετικό) Περάστε το καλώδιο εισόδου μέσα από την οπή καλωδίου, εάν απαιτούνται εξωτερικές είσοδοι.
Προειδοποίηση: Το πραγματικό εύρος ασύρματης λειτουργίας ενδέχεται να διαφέρει σε διαφορετικές επιφάνειες τοποθέτησης. Αποφύγετε τις μεταλλικές επιφάνειες κατά την τοποθέτηση.

Εγχειρίδιο χρήστη

Σαρώστε τον κώδικα QR για περισσότερες πληροφορίες και βοήθεια λειτουργίας.

Προδιαγραφές

Κενό ανίχνευσης	Σύμφωνα με τον πίνακα απόδοσης ανίχνευσης μαγνήτη
Προστασία παραβίασης	Μπροστά, Πίσω
Είσοδος συναγερμού	2
Ενδεικτική λυχνία LED	Μπλε (συναγερμός)
Συχνότητα μετάδοσης	868 MHz
Εύρος μετάδοσης	1600m (ανοικτός χώρος)
Τύπος μπαταρίας	CR123A x 1
Τυπική διάρκεια μπαταρίας	5 έτη
Θερμοκρασία λειτουργίας	-20 °C έως 60 °C (-4 °F έως 140 °F)
Θερμοκρασία αποθήκευσης	-30 °C έως 65 °C (-22 °F έως 149°F)
Υγρασία λειτουργίας	10% έως 90%
Διαστάσεις (Π x Y x Μ)	Αισθητήρας: 40,5 mm x 146 mm x 40,9 mm Μαγνητικό στικ: 30,5 mm x 146 mm x 40,9 mm
Βάρος	247 g
Σενάριο εφαρμογής	Υπαίθρια, IP66

Srpski

1 IZGLED

1. Magnetni štap 2. Senzor 3. Baterija 4. Prekidač za napajanje
5. Dugme za neovlašćene izmene 6. Indikator 7. Spoljašnji ulaz
8. Zadnji zaštitna ploča od neovlašćenih izmena 9. Oznaka položaja

2 UVRŠTAVANJE

3 TEST

Proverite da li je položaj instalacije uređaja pravilan.
Tabela učinka detekcije magneta

Nosači	Nemetalne površine	
Smer	Isključeno (Ukloni)	Uključeno (Pristup)
Y	51	45
X+	20	19
X-	23	22
Z	76	68

4 INSTALACIJA

I. Proverite jačinu signala.
II. Instalirajte detektor. ★ Vijak za zadnji panel otporan na neovlašćene izmene
III (Opciono) Provucite kabl kroz rupu za kabl ako su potrebni spoljašnji ulazi.
Upozorenje: Uobičajeni opseg bežične mreže može da se menja u zavisnosti od montažne površine, zato izbegavajte instalaciju na metalnim površinama.

Korisnički priručnik

Skenirajte QR kôd za više informacija i pomoć prilikom rada.

Specifikacija

Razmak detekcije	Prema tabeli učinka detekcije magneta
Zaštita od neovlašćenih izmena	Prednja, zadnja
Ulaz za alarm	2
LED indikator	Plavo (alarm)
Frekvencija prenosa	868 MHz
Opseg prenosa	1.600 m (otvoreni prostor)
Tip baterije	CR123A x 1
Standardni radni vek baterije	5 godina
Radna temperatura	Od -20 °C do 60 °C (od -4 °F do 140 °F)
Temperatura skladištenja	Od -30 °C do 65 °C (od -22 °F do 149 °F)
Radna vlažnost	Od 10 % do 90 %
Dimenzija (Š x V x D)	Senzor: 40,5 mm x 146 mm x 40,9 mm Magnetni štap: 30,5 mm x 146 mm x 40,9 mm
Težina	247 g
Primena na scenario	Spoljašnjost, IP66

Svenska

1 UTSEENDE

1. Magnetsticka 2. Sensor 3. Batteri 4. Strömbrytare 5. Sabotageknapp
6. Indikering 7. Externa ingångar 8. Bakre sabotageflik 9. Positionsmärke

2 REGISTRERING

3 TEST

Kontrollera om enheten monterats på rätt plats.
Tabell för magnetens detekteringsprestanda

Stöder	Icke-metalliskt underlag	
Riktning	Bryt (ta bort)	Upprätta (närma)
Y	51	45
X+	20	19
X-	23	22
Z	76	68

4 MONTERING

I. Kontrollera signalstyrkan.
II. Montera detektorn. ★ Skruva fast för att säkra panelen mot sabotage
III (Tillval) dra ingångskabeln genom kabelhålet om externa ingångar krävs.
Varning! Den faktiska trådlösa räckvidden kan variera beroende på monteringsyta – undvik att montera på metallytor.

Bruksanvisning

Skanna QR-koden för mer information och hjälp med funktioner.

Specifikationer

Mellanrum för detektering	Enligt tabell för magnetens detekteringsprestanda
Sabotageskydd	Fram, bak
Larmingång	2
Lysdiodsindikering	Blå (larm)
Överföringsfrekvens	868 MHz
Sändningsområde	1600 m (öppet område)
Batterityp	1 st. CR123A
Standard batteriliv	5 år
Drifttemperatur	-20 °C till 60 °C (-4 °F till 140 °F)
Förvaringstemperatur	-30 °C till 65 °C (-22 °F till 149 °F)
Luftfuktighet vid drift	10 till 90 %
Mått (B x H x D)	Sensor: 40,5 mm x 146 mm x 40,9 mm Magnetsticka: 30,5 mm x 146 mm x 40,9 mm
Vikt	247 g
Användning	Utomhusbruk, IP66

Български

1 ИЗГЛЕД

1. Магнитен прът 2. Сензор 3. Батерия 4. Ключ на захранването
5. Бутон за намеса 6. Индикатор 7. Външен вход
8. Задна пластина за намеса 9. Маркировка за позициониране

2 РЕГИСТРИРАНЕ

3 ПРОВЕРКА

Проверете дали позицията на монтаж е правилна.
Таблица на параметрите на действие на магнита

Поддържа се	Неметална повърхност	
Направление	Прекъсване (отдалечаване)	Свързване (приближаване)
Y	51	45
X+	20	19
X-	23	22
Z	76	68

4 ИНСТАЛАЦИЯ

I. Проверете силата на сигнала.
II. Монтирайте детектора. ★ Винт за защита от намеса на заден панел
III (Незадължително) прокарайте входящия кабел през отвор за кабел, ако са необходими външни входове.
Предупреждение: Действителният безжичен обхват може да варира в зависимост от различните повърхности на монтаж. Избягвайте монтаж върху метални повърхности.

Ръководство за употреба

Сканирайте QR кода за повече информация и помощ при експлоатация.

Спецификация

Обхват на действие	В съответствие с таблицата на параметрите на действие на магнита
Защита срещу намеса	Предна, задна
Вход за аларма	2
Светодиоден индикатор	Син (аларма)
Честота на предаване	868 MHz
Обхват на предаване	1600 м (на открито)
Тип батерия	CR123A x 1
Стандартен живот на батерията	5 години
Работна температура	-20°C до 60°C (-4°F до 140°F)
Температура на съхранение	-30°C до 65°C (-22°F до 149°F)
Работна влажност	10% до 90%
Размери (Ш x В x Д)	Сензор: 40,5 мм x 146 мм x 40,9 мм Магнитен прът: 30,5 мм x 146 мм x 40,9 мм
Тегло	247 г
Сценарий за приложение	На открито, IP66

Norsk

1 UTSEENDE

1. Magnetisk pinne 2. Sensor 3. Batteri 4. Strømbryter 5. Sabotasje-knapp
6. Indikator 7. Eksterne innganger 8. Bakre sabotasjedeksel
9. Posisjoneringsmerke

2 REGISTRERING

3 TEST

Kontroller at installasjonsplasseringen er skikkelig.
Ytelsestabell for magnetdeteksjon

Støtter	Metallfri overflate	
Retning	Frakoble	Tilkoble
Y	51	45
X+	20	19
X-	23	22
Z	76	68

4 INSTALLASJON

I. Kontroller signalstyrken.
II. Installer detektoren. ★ Skrue for bakre sabotasjedeksel
III (Valgfritt) før ledningen sabotasjedekselen gjennom kabelhullet dersom eksterne utganger er nødvendig.
Advarsel: Den faktiske trådløse rekkevidden kan variere med forskjellige monteringsoverflater, prøv å unngå metalloverflater ved installasjon.

Brukerhåndbok

Skan QR-koden for mer informasjon og driftshjelp.

Spesifikasjon

Deteksjonsgap	I henhold til ytelsestabellen for magnetdeteksjon
Sabotasjebeskyttelse	Foran, bak
Alarminngang	2
LED-indikator	Blå (alarm)
Overføringsfrekvens	868 MHz
Overføringsrekkevidde	1 600 m (åpent område)
Batteritype	CR123A x 1
Standard batteritid	5 år
Driftstemperatur	-20 °C til 60 °C
Oppbevaringstemperatur	-30 °C til 65 °C
Driftsluftfuktighet	10 % til 90 %
Mål (B x H x D)	Sensor: 40,5 mm x 146 mm x 40,9 mm Magnetisk pinne: 30,5 mm x 146 mm x 40,9 mm
Vekt	247 g
Bruksscenario	Utendørs, IP66

Hebrew

1 תרשים רכיבים

1. מדבקה מגנטית 2. חיישן 3. סוללה 4. מתג הפעלה 5. לחצן חבלה
6. מחוון 7. כניסה חיצונית 8. גיליון חבלה אחורי 9. סימן מיקום

2 הרשמה

3 טסט

בדוק אם מיקום התקנה תקין.
טבלת ביצועי זיהוי מגנטים

תמיכות	משטח לא מתכתי	
כיוון	נתק (הסר)	חבר (גשה)
Y	51	45
X+	20	19
X-	23	22
Z	76	68

4 התקנה

1. בדוק עוצמת אות.
2. התקן חיישן. ★ בורג למניעת חבלה פגל אחורי.
3. (אופציונלי) במידה ונדרשות כניסות חיצוניות, העבר את הכבל דרך החור המיועד לכך.

אזהרה: הטווח האלחוטי בפועל עשוי להשתנות בהתאם למשטחים התקנה השונים. יש לנסות להימנע מהתקנה על גבי משטחים מתכתיים.

מדריך למשתמש

סרוק קוד QR למידע נוסף ועזרה בתפעול.

מיפרט

מרווח זיהוי	בהתאם לטבלת ביצועי זיהוי מגנטים
הגנת מפני חבלה	חזית, אחור
כניסת אזעקה	2
מחוון לד	כחול (אזעקה)
תדר שידור	868MHz
טווח שידור	1600 מ' (שטח פתוח)
סוג סוללה	1 סוללת CR123A
אורך סוללת של חיי סוללה	5 שנים
טמפרטורת עבודה	-20 עד 60 מעלות צלזיוס (-4 עד 140 מעלות פרנהייט)
טמפרטורת אחסון	-30 עד 65 מעלות צלזיוס (-22 עד 149 מעלות פרנה"ט)
לחות הפעלה	10% עד 90%
מידות (רחב X גובה X עומק)	חיישן: 40.5 מ"מ x 146 מ"מ x 40.9 מ"מ מדבקה מגנטית: 30.5 מ"מ x 146 מ"מ x 40.9 מ"מ
משקל	247 ג'
תרחיש יישום	האזיר הפתוח, IP66

English

©2021 Hangzhou Hikvision Digital Technology Co., Ltd. All rights reserved.
About this Manual
The Manual includes instructions for using and managing the Product. Pictures, charts, images and all other information hereinafter are for description and explanation only. The information contained in the Manual is subject to change, without notice, due to firmware updates or other reasons. Please find the latest version of this Manual at the Hikvision website (https://www.hikvision.com/).
Please use this Manual with the guidance and assistance of professionals trained in supporting the Product.
HIKVISION and other Hikvision's trademarks and logos are the properties of Hikvision in various jurisdictions. Other trademarks and logos mentioned are the properties of their respective owners.
Disclaimer
TO THE MAXIMUM EXTENT PERMITTED BY APPLICABLE LAW, THIS MANUAL AND THE PRODUCT DESCRIBED, WITH ITS HARDWARE, SOFTWARE AND FIRMWARE, ARE PROVIDED "AS IS" AND "WITH ALL FAULTS AND ERRORS". HIKVISION MAKES NO WARRANTIES, EXPRESS OR IMPLIED, INCLUDING WITHOUT LIMITATION, MERCHANTABILITY, SATISFACTORY QUALITY, OR FITNESS FOR A PARTICULAR PURPOSE. THE USE OF THE PRODUCT BY YOU IS AT YOUR OWN RISK. IN NO EVENT WILL HIKVISION BE LIABLE TO YOU FOR ANY SPECIAL, CONSEQUENTIAL, INCIDENTAL, OR INDIRECT DAMAGES, INCLUDING, AMONG OTHERS, DAMAGES FOR LOSS OF BUSINESS PROFITS, BUSINESS INTERRUPTION, OR LOSS OF DATA, CORRUPTION OF SYSTEMS, OR LOSS OF DOCUMENTATION, WHETHER BASED ON BREACH OF CONTRACT, TORT (INCLUDING NEGLIGENCE), PRODUCT LIABILITY, OR OTHERWISE, IN CONNECTION WITH THE USE OF THE PRODUCT, EVEN IF HIKVISION HAS BEEN ADVISED OF THE POSSIBILITY OF SUCH DAMAGES OR LOSS.
YOU ACKNOWLEDGE THAT THE NATURE OF INTERNET PROVIDES FOR INHERENT SECURITY RISKS, AND HIKVISION SHALL NOT TAKE ANY RESPONSIBILITIES FOR ABNORMAL OPERATION, PRIVACY LEAKAGE OR OTHER DAMAGES RESULTING FROM CYBER-ATTACK, HACKER ATTACK, VIRUS INSPECTION, OR OTHER INTERNET SECURITY RISKS; HOWEVER, HIKVISION WILL PROVIDE TIMELY TECHNICAL SUPPORT IF REQUIRED.
YOU AGREE TO USE THIS PRODUCT IN COMPLIANCE WITH ALL APPLICABLE LAWS, AND YOU ALONE SHALL BE SUBJECT RESPONSIBLE FOR ENSURING THAT YOUR USE CONFORMS TO THE APPLICABLE LAW. ESPECIALLY, YOU ARE RESPONSIBLE, FOR USING THIS PRODUCT IN A MANNER THAT DOES NOT INFRINGE ON THE RIGHTS OF THIRD PARTIES, INCLUDING WITHOUT LIMITATION, RIGHTS OF PUBLICITY, INTELLECTUAL PROPERTY RIGHTS, OR DATA PROTECTION AND OTHER PRIVACY RIGHTS. YOU SHALL NOT USE THIS PRODUCTFOR ANY PROHIBITED END-USES, INCLUDING THE DEVELOPMENT OR PRODUCTION OF WEAPONS OF MASS DESTRUCTION, THE DEVELOPMENT OR PRODUCTION OF CHEMICAL OR BIOLOGICAL WEAPONS, ANY ACTIVITIES IN THE CONTEXT RELATED TO ANY NUCLEAR EXPLOSIVE OR UNSAFE NUCLEAR FUEL-CYCLE, OR IN SUPPORT OF HUMAN RIGHTS ABUSES.
IN THE EVENT OF ANY CONFLICTS BETWEEN THISMANUAL AND THE APPLICABLE LAW, THE LATTER PREVAILS.
Data Privacy
1. This product and - if applicable - the supplied accessories too are marked with "CE" and complyherefore with the applicable harmonized European standards listed under the RE Directive 2014/53/EU, the EMC Directive 2014/30/EU, the RoHS Directive 2011/65/EU.

2012/19/EU (WEEE directive): Products marked with thisymbol cannot be disposed of as unsorted municipal waste in the European Union.For proper recycling, return this product to your local supplier upon the purchase of equivalent new equipment, or dispose of it at designated collection points. For more information see: www.recyclethis.info

2006/66/EC (battery directive): This product contains a battery that cannotbe disposed of as unsorted municipal waste in the European Union. See the product documentation for specific battery information. The battery is marked with thissymbol, which may include lettering to indicate cadmium (Cd), lead (Pb), or mercury (Hg). For proper recycling, return the battery to your supplier or to a designated collection point. For more information see:www.recyclethis.info

BATTERY CAUTION
- replacement of a battery with an incorrect type that can defeat a safeguard (for example, in the case of some lithium battery types);
- – disposal of a battery into fire or a hot oven, or mechanically crushing or cutting of a battery, that can result in an explosion;
- – leaving a battery in an extremely high temperature surrounding environment that can result in an explosion or the leakage of flammable liquid or gas; and
- – a battery subjected to extremely low air pressure that may result in an explosion or the leakage of flammable liquid or gas

Chemical burning danger!
Do not ingest battery.
Keep new and used batteries away from the children.
If you think batteries might have been swallowed or placed inside any part of the body, seek immediate medical attention.
Risk of explosion if battery is replaced by an incorrect type.
Replacement of a battery with an incorrect type that can defeat a safeguard.
Dispose of used batteries according to the instructions and local regulation.
If the battery compartment does not close securely, stop using the product and keep it away from children.
+ identifies the positive terminal(s) of equipment which is used with, or generates direct current. - identifies the negative terminal(s) of equipment which is used with, or generates direct current.

INSTALLATION CAUTION
The additional force shall be equal to three times the weight of the equipment but not less than 50N. The equipment and its associated mounting means shall remain secure during the installation. After the installation, the equipment, including any associated mounting plate, shall not be damaged.

Français

©2021 Hangzhou Hikvision Digital Technology Co., Ltd. Tous droits réservés.
À propos de ce manuel
Ce manuel fournit des instructions d'utilisation et de gestion du produit.Les images, les tableaux, les figures et toutes les autres informations ci-après ne sont donnés qu'à titre de description et d'explication. Les informationscontenues dans ce manuel sont modifiables sans préavis, en raison d'une mise à jour d'un microprogramme ou pour d'autres raisons. Veuillez trouver la dernière version de ce manuel sur le site Internet de Hikvision (https://www.hikvision.com/).
Veuillez utiliser ce mode d'emploi avec les conseils et l'assistance de professionnelsspécialement formés dans la prise en charge de ce produit.
HIKVISION et les autres marques et logos de Hikvision sont lapropriété de Hikvision dans diverses juridictions. Toutes les autres marques et tous les logosmentionnés appartiennent à leurs propriétaires respectifs.
Clause d'exclusion de responsabilité
DANS LES LIMITESAUTORISÉES PAR LA LOI EN VIGUEUR, LE PRÉSENT MANUEL ET LE PRODUIT DÉCRIT, AINSI QUE SON MATÉRIEL, SESLOGICIELS ET SES MICROLOGICIELS, SONT FOURNIS « EN L'ÉTAT » ET « AVEC TOUS LES DÉFAUTS ET ERREURS». HIKVISION NE FAIT AUCUNE GARANTIE, EXPLICITE OU IMPLICITE, Y COMPRIS, MAIS SANS S'Y LIMITER, DE QUALITÉ MARCHANDE, DE QUALITÉ SATISFAISANTE, OU D'ADÉQUATION À UN USAGE PARTICULIER. VOUS UTILISEZ LE PRODUIT À VOSPROPRES RISQUES. EN AUCUN CAS HIKVISION NE SERA TENU RESPONSABLE POUR TOUT DOMMAGE SPÉCIAL, CONSÉCUTIF, ACCESSOIRE OU INDIRECT, Y COMPRIS, ENTRE AUTRES, LES DOMMAGES RELATIFS À LA PERTE DE PROFITSENTREPRISE, À L'INTERRUPTION D'ACTIVITÉS COMMERCIALES, OU LA PERTE DESDONNÉES, LA CORRUPTIONDE SYSTÈMES, OU LA PERTE DESDOCUMENTS, QUE SOIT BASÉS SUR UNE VIOLATION DE CONTRAT, UNE FAUTE (Y COMPRIS LA NÉGLIGENCE), LA RESPONSABILITÉ EN MATIÈRE DE PRODUITS, OU AUTRE, EN RAPPORT AVEC L'UTILISATION DU PRODUIT, MÊME SI HIKVISION A ÉTÉ INFORMÉ DE LA POSSIBILITÉ D'UN TEL DOMMAGE OU D'UNE TELLE PERTE.
VOUS RECONNAISSEZQUE LA NATURE D'INTERNET EST SOURCE DE RISQUES DE SÉCURITÉ INHÉRENTS, ET HIKVISION SE DÉGAGE DE TOUTE RESPONSABILITÉ EN CAS DE FONCTIONNEMENT ANORMAL, DVULGATION D'INFORMATIONS CONFIDENTIELLES OU AUTRES DOMMAGES DÉCOULANT D'UNE CYBERATTAQUE, D'UNE PIRATERIE, D'UNE INSPECTION DES VIRUS, OU AUTRES RISQUES DE SÉCURITÉ LIÉS À INTERNET ; TOUTEFOIS, HIKVISION FOURNIRA UNE ASSISTANCE TECHNIQUE DANS LESDÉLAIS LE CAS ÉCHÉANT.
VOUS ACCEPTEZ D'UTILISER CE PRODUIT EN CONFORMITÉ AVEC LA LOI EN VIGUEUR, ET VOUS ÊTES SEUL RESPONSABLE DE VOUS ASSURER QUE VOTRE UTILISATION SOIT CONFORME À LA LOI APPLICABLE. IL VOUS APPARTIENT NOTAMMENT D'UTILISER CE PRODUIT D'UNE MANIÈRE QUI NE PORTE PAS ATTEINTE AUX DROITSDES TIERS, Y COMPRIS, MAIS SANS S'Y LIMITER, LES DROITSDE PUBLICITÉ, LES DROITSDE PROPRIÉTÉ INTELLECTUELLE, OU LA PROTECTION DES DONNÉES ET D'AUTRES DROITSÀ LA VIE PRIVÉE. VOUS NE DEVEZ PAS UTILISER CE PRODUIT POUR TOUTE UTILISATION FINALE INTERDITE, NOTAMMENT ALLUSIO DU PRODUIT DANS LA MISE AU POINT OU LA FABRICATION D'ARMES CHIMIQUES OU BIOLOGIQUES, LESACTIVITÉS DANS LE CONTEXTE LIÉ AUX EXPLOSIFS NUCLÉAIRES OU CYCLE DU COMBUSTIBLE NUCLÉAIRE DANGEREUX, OU SOUTENANT LES VIOLATIONS DES DROITSDE L'HOMME.
EN CAS DE CONFLIT ENTRE CE MANUEL ET LES LOIS EN VIGUEUR, CESDERNIÈRES PRÉVALENT.

Ce produit et, le cas échéant, les accessoires qui l'accompagnent, sont estampillés « CE » et sont donc conformes aux normes européennes harmonisées en vigueur répertoriées sous la directive relative aux équipements radioélectriques 2014/53/UE et la directive RoHS2011/65/UE.

2012/19/UE (directive DEEE) : Dans l'Union européenne, les produitsportant ce pictogramme ne doivent pas être déposés dans une décharge municipale ou le tri des déchets n'est pas pratiqué. Pour un recyclage adéquat, remettez ce produit à votre revendeur lors de l'achat d'un nouvel équipement équivalent, ou déposez-le dans un lieu de collecte prévu à cet effet. Pour de plus amples informations, consultez : www.recyclethis.info

2006/66/CE (directive sur les batteries) : Ce produit renferme une batterie qui ne doit pas être déposée dans une décharge municipale où le tri des déchets n'est pas pratiqué, dans l'Union européenne. Pour plus de précisionsur la batterie, reportez-vous à sa documentation. La batterie porte le pictogramme ci-contre, qui peut inclurela mention Cd (cadmium), Pb (plomb) ou Hg (mercure). Pour lerecyclage correctement, renvoyez la batterie à votre revendeur ou déposez-la dans un point de collecte prévu à cet effet. Pour de plus amples informations, visitez le site Web : www.recyclethis.info.

PRÉCAUTION CONCERNANT LA BATTERIE
- Remplacer une pile par une pile du mauvais type peut conduire à l'annulation de la garantie (par exemple, dans le cas de certains types de piles au lithium) ;
- Ne jetez pas une batterie au feu ou dans un four chaud, ni ne broyez ou découpez mécaniquement une batterie, car vous encourez un risque d'explosion ;
- Ne laissez pas une batterie dans un environnement ambiant extrêmement chaud, car vous encourez un risque d'explosion ou une fuite de liquide ou de gaz inflammable.
- N'exposez pas une batterie à des pressions atmosphériques extrêmement basses, car vous encourez un risque d'explosion ou une fuite de liquide ou de gaz inflammable.

Danger de brûlure chimique
Ne pas ingérer la pile.
Conservez les piles neuves et usagées hors de la portée des enfants.
Si vous pensez que des piles ont été ingérées ou insérées à l'intérieur d'une partie du corps, consultez immédiatement un médecin.
Il y a un risque d'explosion lorsque la pile est remplacée par une pile de type incorrect.
Le remplacement d'une pile par une pile du mauvais type peut conduire à l'annulation de la garantie.
Jetez les batteries usagées conformément aux instructions et aux réglementations locales.
Si le compartiment des piles ne peut pas être complètement refermé, cessez d'utiliser le produit et conservez-le hors de la portée des enfants.
Le symbole « + » identifie la (les) borne(s) positive(s) de l'équipement qui est utilisé avec, ou qui génère du courant continu. Le symbole « - » identifie la (les) borne(s) négative(s) de l'équipement qui est utilisé avec, ou qui génère du courant continu.

PRÉCAUTION D'INSTALLATION
La force supplémentaire doit être égale à trois fois le poids de l'équipement et au minimum à 50 N. L'équipement et ses supports de montage doivent être maintenus fermement en place pendant l'installation. Après l'installation, l'équipement, y compris le plateau de montage associé le cas échéant, ne doit pas être endommagé.

Deutsch

©2021 Hangzhou Hikvision Digital Technology Co., Ltd.Alle Rechte vorbehalten.
Hinweise zu dieser Bedienungsanleitung
Die Bedienungsanleitung beinhaltet Anleitungen zur Verwendung und Verwaltung des Produkts. Bilder, Diagramme, Abbildungen und alle sonstigen Informationen dienen nur der Beschreibung und Erklärung. Die Änderung der in der Bedienungsanleitung enthaltenen Informationen ist aufgrund von Firmware-Aktualisierungen oder aus anderen Gründen vorbehalten. Die neueste Version dieser Bedienungsanleitung finden Sie auf der Hikvision-Website (https://www.hikvision.com/).
Bitte verwenden Sie diese Bedienungsanleitung unter Anleitung und Unterstützung von Fachleuten, die für den Support des Produkts geschult sind.
HIKVISION und andere Marken und Logos von Hikvision sind das Eigentum von Hikvision in verschiedenen Ländern. Andere hier erwähnte Marken und Logos sind Eigentum ihrer jeweiligen Inhaber.
Haftungsausschluss
DIESE BEDIENUNGSANLEITUNG UND DAS BESCHRIEBENE PRODUKT MIT SEINER HARDWARE, SOFTWARE UND FIRMWARE WERDEN, SOWEIT GESETZLICH ZULÄSSIG, IN DER „VORLIEGENDEN FORM" UND MIT „ALLEN FEHLERN UND IRRTÜMERN" BERÉITGESTELLT. HIKVISION NIMMT KEINE AUSDRÜCKLICHEN ODER STILLSCHWEIGENDEN GARANTIEN, EINSCHLIESSLICH, ABER NICHT BESCHRÄNKT AUF DIE MARKTGÄNGIGKEIT, ZUFRIEDENSTELLENDE QUALITÄT ODER EIGNUNG FÜR EINEN BESTIMMTEN ZWECK. DIE NUTZUNG DES PRODUKTS DURCH SIE ERFOLGT AUF IHRE EIGENE GEFAHR. IN KEINEM FALL ist HIKVISION DIENSTEGEGENÜBER HAFTBAR FÜR JEGLICHE SPEZIELLEN, DIREKTE ODER INDIREKTE SCHÄDEN, EINSCHLIESLICH, JEDOCH NICHT DARAUF BESCHRÄNKT, VERLUST VON GESCHÄFTSGEWINNEN, GESCHÄFTSUNTERBRECHUNG, DATENVERLUST, SYSTEMBESCHÄDIGUNG, VERLUST VON DOKUMENTATIONEN, SEI ES AUFGRUND VON VERTRAGSBRUCH, UNERLAUBTEN HANDLUNG (EINSCHLIESLICH FAHRLÄSSIGKEIT), PRODUKTHAFTUNG ODER ANDERES, IN VERBINDUNG MIT DER VERWENDUNG DES PRODUKTS, INCLUSIVE DER MÖGLICHKEIT EINER SOLCHEN SCHÄDEN ODER VERLUSTE INFORMIERT WAR.
SIE ERKENNEN AN, DASS DIE NATUR DES INTERNETS DAMIT VERBUNDENE SICHERHEITSRISIKEN BEINHALTET, DASS HIKVISION KEINE VERANTWORTUNG FÜR ANORMALEN BETRIEB, DATENVERLUST ODER ANDERE SCHÄDEN, DIE SICH AUS CYBERANGRIFFEN, HACKERANGRIFFEN, VIRUSINSPEKTION ODER ANDEREN SICHERHEITSRISIKEN IM INTERNET ERGEBEN. HIKVISION WIRD JEDOCH BEI BEDARF RECHTZEITIG TECHNISCHEN SUPPORT LEISTEN.
SIE STIMMEN ZU, DIESES PRODUKT GEMÄSS DEN GELTENDEN GESETZEN ZU VERWENDEN, UND SIE SIND ALLEIN DAFÜR VERANTWORTLICH, DASS IHRE VERWENDUNG GEGEN KEINE GÜLTIGEN GESETZE VERSTÖßT. INSBESONDERE SIND SIE DAFÜR VERANTWORTLICH, DIESESPRODUKT SO ZU VERWENDEN, DASS DIE RECHTE DRITTER NICHT VERLETZT WERDEN, EINSCHLIESLICH, ABER NICHT BESCHRÄNKT AUF VERÖFFENTLICHUNGSRECHTE, DIE RECHTE AN GEISTIGEM EIGENTUM ODER DEN DATENSCHUTZ UND ANDERE PERSÖNLICHEITSRECHTE. SIE DÜRFEN DIESESPRODUKT NICHT FÜR VERBOTENE ENDANWENDUNGEN VERWENDEN, EINSCHLIESLICH DER ENTWICKLUNG ODER HERSTELLUNG VON MASSENVERNICHTUNGSWAFFEN, DER ENTWICKLUNG ODER HERSTELLUNG CHEMISCHER ODER BIOLOGISCHER WAFFEN, JEGLICHER AKTIVITÄTEN IM ZUSAMMENHANG MIT EINEM NUKLEAREN SPRENGKÖRPER ODER UNSICHEREN NUKLEAREN BRENNSTOFFKREISLAUF BZW. ZUR UNTERSTÜTZUNG VON MENSCHENRECHTSVERLETZUNGEN.
IM FALL VON WIDERSPRÜCHEN ZWISCHEN DIESER BEDIENUNGSANLEITUNG UND GELTENDEM RECHT IST ZETTERES VORRANGIG.

Dieses Produkt und – sofern zutreffend – das mitgelieferte Zubehör sind mit „CE" gekennzeichnet und entsprechen daher den geltenden harmonisierten europäischen Normen gemäß der RE-Richtlinie 2014/53/UE, der EMV-Richtlinie 2014/30/EU und der RoHS-Richtlinie 2011/65/EU.

2012/19/EU (Elektroalgeräte-Richtlinie): Produkte, die mit diesem Symbolgekennzeichnet sind, dürfen innerhalb der Europäischen Union nicht mit dem Hausmüll entsorgt werden. Für korrektes Recyclinggeben Sie dieses Produkt an ihren örtlichen Fachhändler zurück oder entsorgen Sie es an einer der Sammelstellen. Weitere Informationen finden Sie unter: www.recyclethis.info

2006/66/EC (Batterierichtlinie): Dieses Produkt enthält eine Batterie, die innerhalb der Europäischen Union nicht mit dem Hausmüll entsorgt werden darf. Siehe Produktdokumentation für spezifische Hinweise zur Batterie. Die Batterie ist mit diesem Symbol gekennzeichnet, das zusätzlich die Buchstaben Cd für Cadmium, Pb für Blei oder Hg für Quecksilber enthalten kann. Für korrektes Recyclinggeben Sie die Batterie an ihren örtlichen Fachhändler zurück oder entsorgen Sie sie an einer der Sammelstellen. Weitere Informationen finden Sie unter: www.recyclethis.info.

SICHERHEITSHINWEISE ZU BATTERIEN
- Austausch einer Batterie falschen Typs, die eine Schutzvorrichtung umgehen kann (z. B. bei einigen Lithium-Batterietypen);
- – Entsorgung von Batterien durch Verbrennen oder in einem heißen Ofen, oder Zerkleinern oder Zerschneiden von Batterien, was zu einer Explosion führen kann;
- – Zurücklassen von Batterien in einer Umgebung mit extrem hoher Temperatur, was zu einer Explosion oder zum Auslaufen von entflammbarer Flüssigkeit oder Gas führen kann; und
- – Batterien, die einem extrem niedrigen Luftdruck ausgesetzt sind, was zu einer Explosion oder zum Auslaufen von entflammbarer Flüssigkeit oder Gas führen kann

Verätzungsgefahr
Die Batterie nicht verschlucken.
Halten Sie neue und gebrauchte Batterien von Kindern fern.
Suchen Sie umgehend ärztliche Hilfe auf, wenn Sie vermuten, dass Batterien verschluckt oder in Körperöffnungen eingeführt wurden.
Bei Austausch der Batterie durch einen falschen Typ besteht Explosionsgefahr.
Bei Austausch einer Batterie durch einen falschen Typ kann eine Schutzfunktionbrahme beeinträchtigen.
Entsorgen Sie verbrauchte Akkus oder Batterien entsprechend den Anweisungen und örtlichen Vorschriften.
Wenn sich das Batteriefach nicht richtig schließt, stellen Sie den Gebrauch des Produkts ein und halten Sie es von Kindern fern.
+ kennzeichnet den/die Pluspol(e) von Geräten, die mit Gleichstrom betrieben werden oder Gleichstrom erzeugen. – kennzeichnet den/die Minuspol(e) von Geräten, die mit Gleichstrom betrieben werden oder Gleichstrom erzeugen.

SICHERHEITSHINWEISE ZUR INSTALLATION
Die zusätzliche Belastung muss dem dreifachen Gewicht des Geräts entsprechen, jedoch mindestens 50 N. Das Gerät und die zugehörigen Befestigungsmittel müssen während der Installation stets gesichert sein. Nach der Installation darf das Gerät, einschließlich der zugehörigen Montageplatte, nicht beschädigt werden.

Español

© 2021 Hangzhou Hikvision Digital Technology Co., Ltd. Todos losderechos reservados.
Sobre este manual
Este manual incluye las instrucciones de utilización y gestión del producto. Las figuras, gráficos, imágenes y cualquier otra información que encontrará en lo sucesivo tienen únicamente fines descriptivos y aclaratorios. La información incluida en el manual está sujeta a cambios, sin aviso previo, debido a las actualizaciones de software u otros motivos. Visite el sitio web de Hikvision —https://www.hikvision.com/— para acceder a la última versión.
Utilice este manual con la guía asistencia de profesionales capacitadosen el soporte del producto.
HIKVISION y otras marcas comerciales y logotipos de Hikvision son propiedad de Hikvision en diferentes jurisdicciones. Las demás marcas comerciales y logotiposmencionados son propiedad de sus respectivos dueños.
Descargo de responsabilidad
EN LA MEDIDA MÁXIMA PERMITIDA POR LAS LEYES APLICABLES, ESTE MANUAL Y EL PRODUCTO DESCRITO —INCLUIDOS SU HARDWARE, SOFTWARE Y FIRMWARE— SE SUMINISTRAN «TAL CUAL» Y «CON TODOS SU FALLOS Y ERRORES». HIKVISION NO OFRECE GARANTÍAS, EXPLÍCITAS O IMPLÍCITAS, INCLUIDAS, A MODO ENUNCIATIVO, COMERCIABILIDAD, CALIDAD SATISFACTORIA O IDONEIDAD PARA UN PROPÓSITO EN PARTICULAR. EL USO QUE HAGA DEL PRODUCTO CORRE BAJO SU ÚNICO RIESGO. EN NINGÚN CASO, HIKVISION PODRÁ CONSIDERARSE RESPONSABLE ANTE USTED DE NINGÚN DAÑO ESPECIAL, CONSECUENTE, ACCIDENTAL O INDIRECTO, ENTRE OTROS, DAÑOS POR PÉRDIDAS DE BENEFICIOS COMERCIALES, INTERRUPCIÓN DE LA ACTIVIDAD COMERCIAL, PÉRDIDA DE DATOS, CORRUPCIÓN DE LOS SISTEMAS O PÉRDIDA DE DOCUMENTACIÓN, YA SEA POR INCUMPLIMIENTO DEL CONTRATO, AGRAVIO (INCLUYENDO NEGLIGENCIA), RESPONSABILIDAD DEL PRODUCTO O EN RELACIÓN CON EL USO DEL PRODUCTO, INCLUSO CUANDO HIKVISION HAYA RECIBIDO UNA NOTIFICACIÓN DE LA POSIBILIDAD DE DICHOS DAÑOS O PÉRDIDAS.
SE ERECONOCE QUE LA NATURALEZA DE INTERNET IMPLICA RIESGOS DE SEGURIDAD INHERENTES Y HIKVISION TOMARÁ NINGUNA RESPONSABILIDAD POR EL FUNCIONAMIENTO ANORMAL, FILTRACIONES DE PRIVACIDAD U OTROSDAÑOS RESULTANTES DE ATAQUES CIBERNÉTICOS, ATAQUES DE HACKERS, INFECCIONES DE VIRUS U OTROSRIESGOS DE SEGURIDAD DE INTERNET; SIN EMBARGO, HIKVISION PROPORCIONARÁ EL APOYO TÉCNICO PERTINENTE.
SE COMPROMETE A USAR ESTE PRODUCTO DE CONFORMIDAD CON LAS LEYES APLICABLES Y ES ÚNICAMENTE SU ÚNICO RESPONSABLE DE GARANTIZAR QUE SU USO CUMPLA CON DICHAS LEYES. EN ESPECIAL, USTED ES RESPONSABLE DE USAR ESTE PRODUCTO DE FORMA QUE NO INFRINJA LOS DERECHOSDE TERCEROS, INCLUYENDO, DE MANERA ENUNCIATIVA MAS NO LIMITATIVA, DERECHOS DE PUBLICIDAD, DERECHOSDE PROPIEDAD INTELECTUAL, O DATOS RELATIVOS A LA PROTECCIÓN DE DATOS Y OTROSDERECHOS RELATIVOSA LA PRIVACIDAD. NO UTILIZARÁ ESTE PRODUCTO PARA NINGÚN USO FINAL PROHIBIDO, INCLUYENDO EL DESARROLLO O LA PRODUCCIÓN DE ARMAS DE DESTRUCCIÓN MASIVA, ELDESARROLLO O PRODUCCIÓN DE ARMAS QUÍMICAS O BIOLÓGICAS, NINGUNA ACTIVIDAD EN EL CONTEXTO RELACIONADO CON ALGÚN EXPLOSIVO NUCLEAR O ELCICLO DE COMBUSTIBLE NUCLEAR INSEGURO O EN APOYO DE ABUSOS DE LOS DERECHOS HUMANOS.
EN CASO DE HABER CONFLICTO ENTRE ESTE MANUAL Y LA LEGISLACIÓN VIGENTE, ESTA ÚLTIMA PREVALECERÁ.

Este producto, y en su caso también losaccesorios suministrados, tienen lamarca "CE" y por tanto cumplen con las normas europeas armonizadas aplicables enumeradas en la Directiva de equipos de radio 2014/53/UE, laDirectiva de compatibilidad electromagnética 2014/30/UE y la Directiva de restricción del uso de sustancias peligrosas 2011/65/UE.

2012/19/UE (directiva RAEE, residuos de aparatos eléctricos y electrónicos): En la Unión Europea, los productosmarcados con este símbolo no pueden ser desechadosen el sistema de basura municipal sin recogida selectiva. Para un reciclaje adecuado, entregue este producto en el lugar de compra del equipo nuevo equivalente o deshágase de él en el punto de recogida designado a tal efecto. Para ver más información, visite: www.recyclethis.info

2006/66/CE (directiva sobre baterías): Este producto lleva una batería que no puede ser desechada en el sistema municipal de basuras sin recogidaselectiva dentro de la Unión Europea. Consulte la documentación del producto para ver limitaciones específicas de la batería. La batería lleva marcado este símbolo,que incluye unas letras indicando si contiene cadmio (Cd), plomo (Pb), o mercurio (Hg). Para un reciclaje adecuado, entregue la batería a su vendedor o llévelasal punto de recogida de basuras designado a tal efecto. Para más información visite: www.recyclethis.info.

PRECAUCIONES RELATIVAS A LA BATERÍA
Reemplazar una batería por un tipo de batería incorrecto puede dar lugar a la anulación de una garantía (por ejemplo, en el caso de alg

Português

© 2021 Hangzhou Hikvision Digital Technology Co., Ltd. Todos os direitos reservados.

Acerca deste Manual

O Manual inclui instruções para utilizar e gerir o produto. As fotografias, os gráficos, as imagens e todas as outras informações durante apresentadas destinam-se apenas a fins de descrição e informativos. As informações que constam do Manual estão sujeitas a alteração, sem aviso prévio, devido a atualizações de firmware ou a outros motivos. Pode encontrar a versão mais recente deste Manual na Página Inicial da Hikvision (https://www.hikvision.com/).

Utilize este Manual sob orientação e com a assistência de profissionais formados neste Produto.

HIKVISION e outros logótipos e marcas comerciais da Hikvision são propriedade da Hikvision em várias territórios. Outras marcas comerciais e logótipos mencionados são propriedade dos respetivos proprietários.

Aviso legal

NA MEDIDA MÁXIMA PERMITIDA PELA LEI APLICÁVEL, ESTE MANUAL E O PRODUTO DESCRITO, COM O SEU HARDWARE, SOFTWARE E FIRMWARE, SÃO FORNECIDOS "TAL COMO ESTÃO" E COM QUALQUER FALHA E ERRO. A HIKVISION NÃO DÁ QUAISQUER GARANTIAS, QUER EXPRESSAS OU IMPLÍCITAS, GARANTIAS DE, INCLUINDO E SEM LIMITAÇÃO, COMERCIABILIDADE, QUALIDADE DO SERVIÇO OU ADEQUAÇÃO A UMA FINALIDADE ESPECÍFICA. A SUA UTILIZAÇÃO DESTE PRODUTO É FEITA POR SUA CONTA E RISCO. EM NENHUMA CIRCUNSTÂNCIA, A HIKVISION SERÁ RESPONSÁVEL POR SI EM RELAÇÃO A QUAISQUER DANOS ESPECIAIS, CONSEQUENCIAIS, INCIDENTAIS OU INDIRETOS, INCLUINDO, ENTRE OUTROS, DANOS POR PERDA DE LUCROS, INTERRUPÇÃO DA ATIVIDADE, PERDA DE DADOS, CORRUPÇÃO DE SISTEMAS OU PERDA DE DOCUMENTAÇÃO SEJA COM BASE NUMA VIOLAÇÃO DO CONTRATO, ATOS ILÍCITOS (INCLUINDO NEGLIGÊNCIA), RESPONSABILIDADE PELO PRODUTO DO, DE OUTRO MODO, RELACIONADA COM A UTILIZAÇÃO DO PRODUTO, AMBOS QUE A HIKVISION TENHA SIDO AVISADA SOBRE A POSSIBILIDADE DE TAIS DANOS OU PERDAS.

O USO DESTE PRODUTO COM ACESSO À REDE PODE ENVOLVER OFERECER RISCOS DE SEGURANÇA INERENTES E QUE A HIKVISION NÃO SERÁ RESPONSABILIZADA POR UM FUNCIONAMENTO ANORMAL, PERDA DE PRIVACIDADE OU OUTROS DANOS DECORRENTES DE ATAQUES INFORMÁTICOS, ATAQUES DE PIRATARIA, INFEÇÃO POR VÍRUS OU OUTROS RISCOS ASSOCIADOS À SEGURANÇA DA INTERNET, NO ENTANTO, A HIKVISION PRESTARÁ APOIO TÉCNICO ATEMPADO, SE SOLICITADO.

O UTILIZADOR ACEITA ASSUMIR A RESPONSABILIDADE PELO USO DESTE PRODUTO DE FORMA QUE SEJA CONFORME À SUA LEGISLAÇÃO E CONFORME A LEI APLICÁVEL. PARTICULARMENTE, O UTILIZADOR É O RESPONSÁVEL PELA UTILIZAÇÃO DESTE PRODUTO DE MODO QUE NÃO INFRINJA OS DIREITOS DE TERCEIROS, INCLUINDO, ENTRE OUTROS, DIREITOS DE PUBLICIDADE, DIREITOS DE PROPRIEDADE INTELECTUAL OU DIREITOS DE PROTEÇÃO DE DADOS, OU OUTRAS FINALIDADES LEGAIS. O UTILIZADOR NÃO PODERÁ UTILIZAR ESTE PRODUTO PARA QUAISQUER UTILIZAÇÕES FINAIS PROIBIDAS, INCLUINDO O DESENVOLVIMENTO OU PRODUÇÃO DE ARMAS DE DESTRUIÇÃO MASSIVA, DESENVOLVIMENTO OU PRODUÇÃO DE ARMAS QUÍMICAS OU ARMAS BIOLÓGICAS, QUAISQUER ATIVIDADES NO CONTEXTO DE CICLOS DE COMBUSTÍVEL NUCLEAR INSEGURO OU PARA APOIAR ABUSOS AOS DIREITOS HUMANOS.

EM CASO DE QUALQUER CONFLITO ENTRE ESTE MANUAL E A LEGISLAÇÃO APLICÁVEL, ESTA ÚLTIMA PREVALECE.

Este produto e, se aplicável, os acessórios fornecidos, apresentam a marcação "CE" e, por isso, cumprem as normas europeias harmonizadas aplicáveis listadas na Diretiva 2014/53/UE relativa aos equipamentos de rádio; na Diretiva 2014/30/UE sobre compatibilidade eletromagnética (CEM) e na Diretiva 2011/65/UE relativa à restrição do uso de determinadas substâncias perigosas em equipamentos elétricos e eletrónicos (RoHS).

2012/19/UE (Diretiva REEE): Os produtos com este símbolo não podem ser eliminados como resíduos urbanos indiferenciados na União Europeia. Para uma reciclagem adequada, devolva este produto ao seu fornecedor local quando adquirir um novo equipamento equivalente ou elimine-o através dos pontos de recolha adequados. Para mais informações, consulte: www.recyclethis.info.

2006/66/CE (diretiva relativa a baterias): Este produto contém uma bateria que não pode ser eliminada como resíduo urbano indiferenciado na União Europeia. Consulte a documentação do produto para obter informações específicas acerca da bateria. A bateria está marcada com este símbolo, que pode incluir inscrições para indicar a presença de cádmio (Cd), chumbo (Pb) ou mercúrio (Hg). Para reciclar o produto de forma adequada, devolva a bateria ao seu fornecedor ou coloque-a num ponto de recolha apropriado. Para mais informações, consulte: www.recyclethis.info.

CUIDADOS COM A BATERIA

- a substituição de uma pilha por outra de tipo incorreto pode anular uma proteção (por exemplo, no caso de alguns tipos de pilhas de lítio);
- a eliminação de uma pilha numa fogueira ou forno quente ou esmagamento ou corte mecânico de uma pilha pode resultar numa explosão;
- deixar a pilha num ambiente com temperatura extremamente elevadas pode resultar numa explosão ou na fuga de líquido inflamável ou gás; e
- uma pilha suporta a pressão de ar extremamente baixa poderá resultar numa explosão de líquido inflamável ou gás.

Pergo de quemadura causada por produtos químicos

Não engolir a pilha.

Mantenha as pilhas novas e usadas longe do alcance das crianças.

Se achar que as pilhas foram engolidas ou colocadas no interior do organismo, consulte um médico de imediato.

Risco de explosão se a pilha for substituída por outra de tipo incorreto.

A substituição de uma pilha por outra de tipo incorreto pode destruir uma proteção.

Elimine as pilhas usadas de acordo com as instruções e os regulamentos locais.

Se o compartimento da pilha não fechar de forma segura, suspenda a utilização do produto e mantenha-o longe do alcance das crianças.

- identifica o terminal positivo do equipamento com o qual é utilizada ou gera corrente direta. - identifica o terminal negativo do equipamento com o qual é utilizada ou gera corrente direta.

CUIDADOS NA INSTALAÇÃO

A força aplicada deverá ser igual a três vezes o peso do equipamento, mas não inferior a 50 N. O equipamento e respetivos meios de montagem associados devem ser montados em segurança durante a instalação. Após a instalação, o equipamento, incluindo qualquer placa de montagem associada, não deverá estar danificada.

Русский

© Hangzhou Hikvision Digital Technology Co., Ltd., 2021 г. Все права защищены.

О данном руководстве

Настоящее руководство предназначено для эксплуатации Изделия. Фотографии, схемы, иллюстрации и прочие материалы приведены исключительно в качестве описаний и пояснений. Информация, приведенная в Руководстве, может быть изменена без предварительного уведомления в связи с обновлением микропрограммы или по другим причинам. Последнюю версию Руководства вы можете найти на Домашней странице компании Hikvision (https://www.hikvision.com/).

Используйте Руководство под наблюдением специалистов, обученных обслуживанию Изделия.

HIKVISION и другие логотипы и торговые марки компании Hikvision являются собственностью компании Hikvision в различных юрисдикциях. Другие торговые знаки и логотипы, упоминаемые в Руководстве, являются собственностью соответствующих владельцев.

Ограничение ответственности

В МАКСИМАЛЬНОЙ СТЕПЕНИ, РАЗРЕШЕННОЙ ДЕЙСТВУЮЩИМ ЗАКОНОДАТЕЛЬСТВОМ, ДАННОЕ РУКОВОДСТВО И ОПИСАННОЕ ИЗДЕЛИЯ, ВМЕСТЕ С АППАРАТНОЙ ЧАСТЬЮ, ПРОГРАММНЫМ ОБЕСПЕЧЕНИЕМ И ПРОШИВКОЙ, ПРЕДОСТАВЛЯЮТСЯ «КАК ЕСТЬ» И «СО ВСЕМИ НЕПОЛАДКАМИ И ОШИБКАМИ». HIKVISION НЕ ДАЕТ НИКАКИХ ЯВНЫХ ИЛИ ПОДРАЗУМЕВАЕМЫХ ГАРАНТИЙ, В ТОМ ЧИСЛЕ, БЕЗ ОГРАНИЧЕНИЙ, ГАРАНТИЙ ТОВАРНОЙ ПРИГОДНОСТИ, УДОВЛЕТВОРИТЕЛЬНОГО КАЧЕСТВА ИЛИ ПРИГОДНОСТИ ДЛЯ КОНКРЕТНЫХ ЦЕЛЕЙ. ПОЛЬЗОВАТЕЛЬ ИСПОЛЬЗУЕТ ИЗДЕЛИЕ НА СВОЙ СТРАХ И РИСК. НИ ПРИ КАКИХ ОБСТОЯТЕЛЬСТВАХ КОМПАНИЯ HIKVISION НЕ НЕСЕТ ОТВЕТСТВЕННОСТИ ПЕРЕД ПОТРЕБИТЕЛЕМ ЗА КАКОЙ-ЛИБО СЛУЧАЙНЫЙ ИЛИ КОСВЕННЫЙ УЩЕРБ, ВКЛЮЧАЯ, ПРИЧЕМ ПЕРЕЧЕНЬ, ПОТЕРИ ПРИБЫЛИ, ПЕРЕРЫВЫ В ДЕЯТЕЛЬНОСТИ, ПОТЕРИ ДАННЫХ ИЛИ ДОКУМЕНТАЦИИ, ЕСЛИ ОНИ ОСНОВАНЫ НА НАРУШЕНИИ ДОГОВОРА, ПРАВОНАРУШЕНИИ (ВКЛЮЧАЯ ХАЛАТНОСТЬ), ОТВЕТСТВЕННОСТИ ЗА ИЗДЕЛИЕ, ИСПОЛЬЗОВАНИЕМ ИЗДЕЛИЯ ИЛИ ИНОГО В СВЯЗИ С ИСПОЛЬЗОВАНИЕМ ДАННОГО ИЗДЕЛИЯ, ДАЖЕ ЕСЛИ КОМПАНИЯ HIKVISION БЫЛО ИЗВЕСТНО О ВОЗМОЖНОСТИ ТАКОГО УЩЕРБА.

ПОТРЕБИТЕЛЬ ПРИНИМАЕТ ЧИСТО ИНТЕРНЕТ-ПРИРОДУ ЭТОГО ИЗДЕЛИЯ, ПОНИМАЕТ ВОЗМОЖНОСТЬ ПРОТИВОДЕЙСТВИЯ ВОЗДЕЙСТВИЯ ВИРУСОВ И ДРУГИХ ОПАСНОСТЕЙ, ВЫТЕКАЮЩИХ ИЗ ПОДКЛЮЧЕНИЯ К СЕТИ ИНТЕРНЕТ, ОДНАКО НАШЕЛ ПОДДЕРЖКУ ТЕХНИЧЕСКОЙ ПОМОЩИ, ЕСЛИ ЕЙ ПОТРЕБУЕТСЯ ПОМОЩЬ.

ПОЛЬЗОВАТЕЛЬ ОБЯЗУЕТСЯ ИСПОЛЬЗОВАТЬ ИЗДЕЛИЕ В СООТВЕТСТВИИ С ЗАКОНОДАТЕЛЬСТВОМ, ОТВЕТСТВЕННОСТЬ ЗА ЛЮБОЕ ПРОТИВОРЕЧИЕ ЗАКОНУ ЛЕЖИТ НА ПОЛЬЗОВАТЕЛЕ. В ЧАСТНОСТИ, ПОЛЬЗОВАТЕЛЬ ОБЯЗУЕТСЯ ИСПОЛЬЗОВАТЬ ИЗДЕЛИЕ ТАКИМ СПОСОБОМ, КОТОРЫЙ НЕ НАРУШАЕТ ПРАВА ТРЕТЬИХ ЛИЦ, В ТОМ ЧИСЛЕ, ПРАВА ПУБЛИЧНОСТИ, ИНТЕЛЛЕКТУАЛЬНОЙ СОБСТВЕННОСТИ И ЗАЩИТЫ ДАННЫХ, ПОТРЕБИТЕЛЬ ОБЯЗУЕТСЯ НЕ ИСПОЛЬЗОВАТЬ ЭТО ИЗДЕЛИЕ В ЗАПРЕЩЕННЫХ ЦЕЛЯХ, В ТОМ ЧИСЛЕ ДЛЯ РАЗРАБОТКИ ИЛИ ПРОИЗВОДСТВА ОРУЖИЯ МАССОВОГО УНИЧТОЖЕНИЯ, ХИМИЧЕСКОГО ИЛИ БИОЛОГИЧЕСКОГО ОРУЖИЯ, ОСУЩЕСТВЛЯТЬ ДЕЯТЕЛЬНОСТЬ В КОНТЕКСТЕ ЦИКЛОВ ЯДЕРНОГО ТОПЛИВА, ЛЕЖЕЗАКОННЫМ ОБРАЗОМ ПОДРЫВАЮЩИМ ЧЕЛОВЕЧЕСКИЕ ПРАВА.

В СЛУЧАЕ ВОЗНИКНОВЕНИЯ МЕЖДУ НАСТОЯЩИМ РУКОВОДСТВОМ И ДЕЙСТВУЮЩИМ ЗАКОНОДАТЕЛЬСТВОМ, ПОСЛЕДНЕЕ ИМЕЕТ ПРИОРИТЕТ.

Этот продукт и (если применимо) поставляемые аксессуары имеют маркировку "CE" и соответствуют применимым согласованным стандартам, перечисленным в Директиве по радиооборудованию 2014/53/ЕС; Директиве по электромагнитной совместимости 2014/30/ЕС ЕМС и Директиве по ограничению использования опасных веществ в электронном оборудовании 2011/65/ЕС.

2012/19/ЕС (ДИРЕКТИВА ЕЭС): Продукты с этим символом не могут быть выброшены в Европейском Союзе вместе с другими бытовыми отходами. Для надлежащей утилизации отправьте старое оборудование местному поставщику или утилизируйте его в предназначенных для этого пунктах сбора отходов. Для получения дополнительной информации посетите веб-сайт www.recyclethis.info.

2006/66/ЕС (Директива по обращению с батареями): этот продукт содержит батарею, которую запрещено утилизировать в Европейском союзе в качестве несортированных муниципальных отходов. Для получения дополнительной информации посетите веб-сайт www.recyclethis.info. Батарея помечена этим знаком, который может включать отведение на кадмий (Cd), свинец (Pb) или ртуть (Hg). Для надлежащей утилизации отправьте батарею местному поставщику или утилизируйте ее в соответствующем месте сбора. Для получения дополнительной информации посетите веб-сайт www.recyclethis.info.

МЕРЫ ПРЕДОСТОРОЖНОСТИ ПРИ РАБОТЕ С БАТАРЕЕЙ

- Установка батареи недопустимого типа может создать угрозу для безопасности (например, в случае некоторых типов литиевых батарей);
- утилизация батареи в огне или горячей печи, а также ее механическое раздавливание или резание может привести к взрыву;
- нахождение батареи в среде с чрезвычайно высокой температурой может привести к взрыву или к утечке горючей жидкости или газа;
- нахождение батареи в чрезвычайно низком давлении может привести к взрыву или к утечке горючей жидкости или газа.

Опасность химического ожога

Не проглатывайте батарею.

Храните новые и использованные батареи вдали от детей.

Если вы подозреваете, что батарея проглочена или попала внутрь организма, немедленно обратитесь к врачу.

При установке батареи недопустимого типа существует риск взрыва.

Установка батареи недопустимого типа может создать угрозу для безопасности.

Утилизируйте использованные батареи в соответствии с инструкциями и местными нормативами.

Если отсек для батареи не закрывается должным образом, прекратите эксплуатацию изделия и ограничьте доступ детей к нему.

- обозначает положительный контакт оборудования, который должен подключаться к источнику постоянного тока. - обозначает отрицательный контакт оборудования, который должен подключаться к источнику постоянного тока.

МЕРЫ ПРЕДОСТОРОЖНОСТИ ПРИ УСТАНОВКЕ

Приложение. Монтажное оборудование должно выдерживать трехкратный вес оборудования и действие силы не менее 50 Н. Оборудование и соответствующие средства монтажа должны быть надежно закреплены во время установки. После установки монтируемое оборудование и монтажную пластину не портящей повреждений.

Nederlands

© 2021 Hangzhou Hikvision Digital Technology Co., Ltd. Alle rechten voorbehouden.

Over deze handleiding

De handleiding bevat instructies voor het gebruik en beheer van het product. Foto's, grafieken, afbeeldingen en alle andere informatie hierna worden verstrekt voor beschrijving en uitleg. De informatie in de handleiding is onderhevig aan verandering, zonder voorafgaande kennisgeving, alsgevolg van firmware-updates of andere redenen. U kunt de nieuwste versie van deze handleiding vinden op de Hikvision-website (https://www.hikvision.com/).

Gebruik deze handleiding onder begeleiding en ondersteuning van professionals die zijn opgeleid voor het ondersteunen van het product.

HIKVISION en andere handelsmerken en logo's van Hikvision zijn eigendom van Hikvision in verschillende jurisdicties. Andere handelsmerken en logo's zijn het eigendom van respectieve eigenaren.

Juridisch vereiste

VOOR ZOVER MAXIMAAL TOEGESTAAN OP GROND VAN HET TOEPASSELIJKE RECHT, WORDEN DEZE HANDLEIDING EN HET OMSCHREVEN PRODUCT, INCLUSIEF HARDWARE, SOFTWARE EN FIRMWARE, "ZOALS ZIJN" EN "MET ALLE FOUTEN EN FOUTEN" VERSTREKT. HIKVISION GEEFT GEEN GARANTIES, EXPLICIET NOCH IMPLICIET, INCLUSIEF ZONDER BEPERKING ONTWERP, VERKOOPBAARHEID, TEVREDENHEID OMTRENT KWALITEIT OF GESCHIKTHEID VOOR EEN BEPAALD DOEL. HET GEBRUIK VAN HET PRODUCT DOOR UW RISICO. IN GEEN GEVAL IS HIKVISION VERANTWOORDELIJK JEGENS UW SPECIALE, GEVOLGELIJKE, INCIDENTELE OF INDIRECTE SCHADE, INCLUSIEF, MAAR NIET BEPERKT TOT, SCHADE VAN VERLIES AAN ZAKENWINST, ZAKELIJKE ONDERBREKING OF VERLIES VAN GEGEVENS, CORRUPTIE OF SYSTEMEN OF DOCUMENTATIE, ONGEACHT OF DIT VOORTVLOEIT UIT CONTRACTBREUK, BENADELING (INCLUSIEF NALATIGHEID), PRODUCTAANSPRAKELIJKHEID OF ANDERS, IN DE MATE DIE VAN TOEPASSING IS OP HET GEBRUIK VAN DIT PRODUCT, ZELFS ALS HIKVISION OP DE HOOGTE IS GEBRACHT VAN ZULKE SCHADE OF VERLIES.

U ERKENT DAT DE AARD VAN INTERNET INHERENT VEILIGHEIDSRISICO'S HET ZICH NIET BIEDT, EN HIKVISION GEEN ENIGE VERANTWOORDELIJKHEID NEEMT VOOR ABNORMALE WERKING, VERLIES VAN PRIVACY OF ANDERE SCHADES DIE VOORTKOMEN UIT CYBERAANVALLEN, HACKAANVALLEN, VIRUSINFECTIES OF ANDERE INTERNETBEVEILIGINGSRISICO'S; HIKVISION ZAL HOWEL ZONODIG ZORGEN VOOR ONDERSTEUNING.

U GAAT AKKOORD MET HET GEBRUIK VAN DIT PRODUCT IN OVEREENSTEMMING MET ALLE TOEPASBARE WETTEN EN UITSLUITEND IN ZIJN VERANTWOORDELIJKE VOOR DE GARANTIE DAT UW GEBRUIK ONDERGESCHIKT IS AAN DE WETGEVING. MET NAME IS U DE VERANTWOORDELIJKE PERSOON DIE ERVOOR ZORGT DAT UW GEBRUIK VAN DIT PRODUCT GEEN INBREUK MAAKT OP DE RECHTEN VAN DERDEN, INCLUSIEF EN ZONDER BEPERKING DE RECHTEN VAN PUBLICITEIT, INTELLECTUEEL EIGENDOM, OF GEGEVENSBESCHERMING EN ANDERE PRIVACYRECHTEN. U MAG DIT PRODUCT NIET GEBRUIKEN VOOR ENIGE ONWETTIGE EINDGEBRUIKEN, INCLUSIEF MAAR NIET BEPERKT TOT DE ONTWIKKELING OF PRODUCTIE VAN MASSAVERNIETIGINGSWAPENS, DE ONTWIKKELING OF PRODUCTIE VAN CHEMISCHE OF BIOLOGISCHE WAPENS, ALLE ACTIVITEITEN IN HET KADER VAN EVENTUELE NUCLEAIRE EXPLOSIEVEN OF ONVEILIGE NUCLEAIRE BRANDSTOFCYCLUS, OF TER ONDERSTEUNING VAN MENSENRECHTENSCHENDINGEN.

IN HET GEVAL VAN ENIGE CONFLICTEN TUSSEN DEZE HANDLEIDING EN DE TOEPASSELIJKE WETGEVING, DIENT DE LAATSTE VOORRANG TE HEBBEN.

Dit product en, indien van toepassing, de meegeleverde accessoires, zijn gemarkeerd met "CE" en voldoen daardoor aan de toepasbare geharmoniseerde Europese normen zoals vermeld onder de Richtlijn 2014/53/EU, de Richtlijn EMC 2014/30/EU en de Richtlijn RoHS 2011/65/EU.

2012/19/EU (WEEE-richtlijn): Producten die met dit symbool zijn gemarkeerd mogen binnen de Europese Unie niet worden weggooid als ongesorteerd huishoudelijk afval. Voor een goed product voor een goede recycling, lever u dit product in bij uw leverancier of breng het daarvoor aangewezen inzamelpunten. Raadpleeg www.recyclethis.info voor meer informatie.

2006/66/EU (batterijrichtlijn): Dit product bevat een batterij die binnen de Europese Unie niet mag worden weggooid als ongesorteerd huishoudelijkafval. Ze de productdocumentatie voor specifieke informatie over de batterij. De batterij is gemarkeerd met dit symbol, dat kletten kan bevatten die cadmium (Cd), lood (Pb) of kwik (Hg) aanduiden. Lever de batterij voor een juiste recycling in bij uw leverancier of bij een daarvoor aangewezen inzamelpunt. Raadpleeg www.recyclethis.info voor meer informatie

BATTERIJWAARSCHUWING

- vervanging van een batterij van een onjuiste type dat een beveiliging kan omzeilen (bijvoorbeeld in het geval van sommige types lithiumbatterij);
- het weggooien van een batterij in een vuur of een hete oven of het mechanisch verpletteren of snijden van een batterij, wat tot een explosie kan leiden;
- een batterij laten liggen in een omgeving met een extreem hoge temperatuur, wat een explosie of het lekken van brandbare vloeistof of gas tot gevolg kan hebben; en
- een batterij die wordt blootgesteld aan extreem lage luchtdruk, wat kan leiden tot een explosie of het lekken van brandbare vloeistof of gas

Gevaar van chemische verbranding

Slik de batterij niet in.

Houd nieuwe en gebruikte batterijen buiten het bereik van kinderen.

Als u vermoedt dat de batterij is ingeslikt of in enig deel van het lichaam zijn gebracht, zoek dan onmiddellijk medische hulp.

Er bestaat explosiegevaar als de batterij wordt vervangen door een onjuist type.

Vervanging van een batterij door een onjuist type dat een beveiliging kan omzeilen.

Verwijder gebruikte batterijen in overeenstemming met de instructies en plaatselijke regelgeving.

Gebruik het product niet langer als het batterijvak niet goed sluit, en houd het buiten bereik van kinderen.

- identificeert de positieve aansluiting(en) van apparatuur die wordt gebruikt met gelijkstroom of die dat genereert. - identificeert de negatieve aansluiting(en) van apparatuur die wordt gebruikt met gelijkstroom of die dat genereert.

INSTALLATIEWAARSCHUWING

De extra kracht moet gelijk zijn aan drie keer het gewicht van de apparatuur, maar niet minder dan 50N. De apparatuur en de bijbehorende montagehulpmiddelen moeten stabiel blijven tijdens de installatie steeg vast blijven zitten. De apparatuur, inclusief enige bijbehorende montageplaat, mag na de installatie niet worden beschadigd.

Türkçe

© 2021 Hangzhou Hikvision Digital Technology Co., Ltd. Tüm hakları saklıdır.

Bu Kılavuz hakkında

Kılavuz, Ürünün kullanımı ve yönetimi ile ilgili talimatlar sağlar. Fotoğraflar, şemalar, çizimler ve burada sağlanan diğer tüm bilgiler, yazılım güncellemeleri veya başka nedenlerden dolayı önceden haber verilmeksizin değiştirilebilir. Bu Kılavuzun en son sürümünü Hikvision web sitesinde(https://www.hikvision.com/) bulabilirsiniz.

Lütfen bu Kılavuzu, Ürünü desteklemek konusunda eğitilmişprofesyonellerin rehberliği ve yardımı ile kullanın.

HIKVISION ve diğer Hikvision'un ticari markaları ve logoları Hikvision'un çeşitli yargı çevreleri'ndeki mülkleridir. Bahsedilen diğer ticari markalar ve logolar ilgili sahiplerinin mülkiyetindedir.

Yasal Uyarı

YÜRÜRLÜKTEKİ YASALARIN İZİN VERDİĞİ ZAMAN ÖLÇÜDE, BU KILAVUZ VE AÇIKLANAN ÜRÜN, DONANIMI, YAZILIMI VE ÜRÜN YAZILIMI İLE "OLDUĞU GİBİ" VE "TÜM ARIZALAR VE HATALAR İLE" TEDARİK EDİLİR. HİKVİSION, SINIRLAMADAN, TİCARİ ÜLKELİLİK, MEMNUNİYET KALİTESİ VEYA UYGUNLUK İÇİN ÖZEL BİR AMACA UYGUN OLMAYAN, AÇIK VEYA ZIMNİ HİÇBİR GARANTİ VERMEZ. ÜRÜNÜN İZİN VERİLEN ÖZEL AMAÇLARA UYGUNLUĞUNA İLİŞKİN ZIMNİ GARANTİLER DAHİL, ANCAK BUNLARLA SINIRLI OLMAYAN, HİÇBİR KOŞUL VE GARANTİ VERİLMEZ. ÜRÜNÜ KENDİ SORUMLULUĞUNUZ ALTINDA KULLANIRSINIZ. HİÇBİR KOŞUL ALTINDA, HİÇBİR ŞEKİLDE, SONUÇLARI VEYA VERİLEN ZARARLARI NEDENİYLE, ÜÇÜNCÜ ŞAHIS İÇİN ÖZEL, ARIZİ, DOLAYLI, TESADÜFİ VEYA DOLAYLI ZARARLAR İÇİN SIZA KARŞI SORUMLU OLMAYACAKTIR.

İNTERNETİN DOĞASI GEREĞİ, HİKVİSION'UN ANORMAL ÇALIŞMA, GİZLİLİK İHLİNİ VEYA DİĞER İNTERNET GÜVENLİK RİSKLERİNİN ORTAYA ÇIKMASI, VİRÜS BULAŞMASI VEYA DİĞER İNTERNET GÜVENLİK RİSKLERİNDEN KAYNAKLANAN ANORMAL KULLANIM, GİZLİLİK İSTİSNTA VEYA DİĞER ZARARLAR İÇİN HİÇBİR ŞEKİLDE SORUMLULUK KABUL ETMEZ; ANCAK, HİKVİSION GEREKİRSE ZAMANINDA TEKNİK DESTEK SAĞLAYACAKTIR.

BU ÜRÜNÜ GEÇERLİ TÜM YASALARA UYGUN OLARAK KULLANMAYI KABUL EDİYORSUNUZ VE KULLANIMINIZIN GEÇERLİ YASALARA UYGUN OLMASINI SAĞLAMAKTAN YALNIZCA SİZ SORUMLUSUNUZDUR. ÖZELLİKLE, ÜRÜNÜ BAŞKALARININ HAKLARINI İHLAL ETMİYECEK ŞEKİLDE KULLANMAKTAN SİZ SORUMLUSUNUZDUR. BU ÜRÜNÜ, KİŞİLİK HAKLARI, KİŞİSELİK HAKLARI VEYA DİĞER YASAL AMAÇLAR DAHİL OLMAK ÜZERE, İNSAN HAKLARI İHLALLERİNİ DESTEKLEMEK DE DAHİL YASAKLANMIŞ SON KULLANIMLAR İÇİN KULLANMAYACAKSINIZ.

BU KILAVUZ İLE İLGİLİ YASALARA İLİŞKİN BİR ÇATIŞMA OLMASI HALİNDE, İKİNCİSİ ÜSTÜN GELİR.

Bu ürün ve -varsa-birlikte verilen aksesuarlar "CE" ile işaretlenmiştir ve bu nedenle RE Direktifi 2014/53/EU, EMC Direktifi 2014/30/EU, RoHS Direktifi 2011/65/EU dikkanda istenen uygunluk standartlarına uygun olarak tedarik edilmektedir.

2012/19 / EU (WEEE direktifi): Bu simgeyle işaretlenen ürünler, Avrupa Birliği'nde ayrıştırılmamış belediye atığı olarak yok edilemez. Doğru geri dönüşüm için, eşdeğer yeni ekipman satın aldıktan sonra ürünü yerel tedarikçiye iade edin veya uygun toplama noktalarına teslim edin. Daha fazla bilgi için: www.recyclethis.info.

2006/66/EC (pil direktifi): Bu ürün, Avrupa Birliği'nde ayrıştırılmamış belediye atığı olarak imhadilemeyen bir pil içerir. Ürün pil bilgileri için ürün belgelerine bakın. Pil, kadmyum (Cd), kurşun (Pb) veya civa (Hg) olabilen kletten oluşan belirtmek bu simgeyle işaretlenmiştir. Doğru geri dönüşüm için pili tedarikçinize veya belirlenmiştir toplama noktasına iade edin. Daha fazla bilgi için bkz: www.recyclethis.info

PİL DİKKAT

- pilin kurumsuz geçersiz hale getirilebilecek yanlış türde bir pille değiştirilmesi (örneğin, bazı lityum pil tiplerinde);
- pilin ateşe veya sıcak fırına atılması veya pilin mekanik olarak parçalanmasına veya kesilmesine neden olabilecek pilin ezilmesi veya kesilmesi;
- pilin çatlamaya veya yanıcı sıvı veya gaz sızıntısına neden olabilecek aşırı yüksek ortam sıcaklığına bırakılması; ve
- pilin patlamaya veya yanıcı sıvı veya gaz sızıntısına neden olabilecek aşırı düşük hava basıncına maruz bırakılması

Kimyasal yanık tehlikesi

Pili yutmayın.

Yeni ve kullanılmış pilleri çocuklardan uzak tutun.

Pilleriniz yutulmuş veya vücudun herhangi bir yerine yerleştirilmiş olabileceğini düşünüyorsanız, derhal tıbbi yardım alın.

Pil yanlış bir türle değiştirildiğinde patlama riski.

Pilin kurumsuz geçersiz hale getirilebilecek yanlış türde bir pille değiştirilmesi.

Kullanılmış pilleri talimatlara ve yerel düzenlemelere göre uygun şekilde atın.

Pil bölmesi güvenli bir şekilde kapanmıyorsa ürünü kullanmayı bırakın ve çocuklardan uzak tutun.

- simgesi kullanılan veya doğru akım üreten ekipmanın pozitif terminallerini belirtir. - simgesi kullanılan veya doğru akım üreten ekipmanın negatif terminallerini belirtir.

MONTAJ DİKKAT

Ek kuvvet, ekipmanın ağırlığının üç katına eşit olmalı, ancak 50 N'dan az olmamalıdır. Ekipman ve bağlı montaj araçları kurulum sırasında güvenli kalmalıdır. Kurulumdan sonra, bağlı montaj aracı dahil, ekipmanın hasar görmemelidir.

Čeština

© 2021 Hangzhou Hikvision Digital Technology Co., Ltd. Všechna práva vyhrazena.

Informace o tomto Manuálu

V návodu jsou obsaženy pokyny k používání a obsluze výrobku. Obrázky, schémata, snímky a veškerá ostatní zde uvedené informace slouží pouze jako popis a vysvětlení. Informace obsažené v tomto návodu podléhají změnám bez předchozího upozornění v důsledku aktualizací firmwaru nebo jiných důvodů. Nejnovější verzi tohoto návodu naleznete na webových stránkách společnosti Hikvision (https://www.hikvision.com/).

Postupujte podle pokynů a s pomocí odborníků vyškolených v oblasti podpory výrobku.

HIKVISION a ostatní ochranné známky a logo společnosti Hikvision jsou majetkem společnosti Hikvision v různých jurisdikcích. Ostatní ochranné známky a logo uvedené v tetto příručce jsou majetkem příslušných vlastníků.

Prohlášení o zamítnutí

VE MĚRU STANOVENÉM ZÁKONEM SE VŠEMI PRODUKTY VČETNĚ PŘÍSLUŠNÉHO HARDWARU, SOFTWARU A FIRMWARU JSOU V MAXIMÁLNÍM ROZSAHU PŘEDMĚTEM POSKYTNUTÍ ŽÁDNÉ VÝSLOVNÉ ANI PŘEDPOKLÁDANÉ ZÁRUKY ZAHRNUJÍCÍ MIMO JINÉ PRODEJNOST, USPOKOJIVOU KVALITU NEBO VHODNOST KE KONKRÉTNÍM CÍLŮM. POUŽÍVÁNÍ TOHOTO PRODUKTU JE NA VAŠE VLASTNÍ RIZIKO. SPOLEČNOST HIKVISION V ŽÁDNÉM PŘÍPADĚ NENESE ODPOVĚDNOST ZA NAHODILÉ, SPECIÁLNÍ, NÁSLEDNÉ, NEPŘÍMÉ ŠKODY ZAHRNUJÍCÍ MIMO JINÉ ŠKODY ZE ZTRÁT OBCHODNÍHO ZISKU, PŘERUŠENÍ OBCHODNÍ ČINNOSTI NEBO ZTRÁTY DAT, POŠKOZENÍ SYSTÉMŮ NEBO ZTRÁTY DOKUMENTACE V SOUVISLOSTI S POUŽÍVÁNÍM TOHOTO VÝROBKU BEZ OHLEDU NA TO, ZDA TAKOVÉ ŠKODY VZNIKLY Z DŮVODU PORUŠENÍ SMLOUVY, PROHŘEŠKŮ (VČETNĚ NEDBALOSTI) PŘEDSTAVITELE PRODUKTU, ZEŠKODYŽENÉHO ZA PRODUKT, A TO ANI V PŘÍPADĚ, ŽE SPOLEČNOST HIKVISION BYLA NA MOŽNOST TAKOVÝCH ŠKODNÝCH ZTRÁTY UPOZORNĚNA.

BERTE NA VĚDOMÍ, ŽE INTERNET SVOU POSTAVOU PŘEDSTAVUJE SKRYTÁ BEZPEČNOSTNÍ RIZIKA A SPOLEČNOST HIKVISION PROTO NEPŘEBÍRÁ ŽÁDNOU ODPOVĚDNOST ZA NESTANDARDNÍ PROVOZNÍ CHOVÁNÍ, ÚNIK OSOBNÍCH ÚDAJŮ NEBO JINÉ ŠKODY VYPLÝVAJÍCÍ Z KYBERNETICKÉHO ÚTOKU, NAPADENÍ VIREM NEBO ŠKODY ZPŮSOBENÉ JINÝMI INTERNETOVÝMI BEZPEČNOSTNÍMI RIZIKY; SPOLEČNOST HIKVISION VŠAK V PŘÍPADĚ POŽADAVKU NA TECHNICKOU PODPORU...

SOUHLASÍTE S TÍM, ŽE TENTO PRODUKT BUDE POUŽÍVÁN V SOULADU SE VŠEMI PLATNÝMI ZÁKONY A VYHRADNĚ ODPOVÍDÁTE ZA ZAJIŠTĚNÍ, ŽE VAŠE UŽÍVÁNÍ BUDE V SOULADU S PLATNOU LEGISLATIVOU. ZEJOVOVÝMI JE ZA VAŠE UŽÍVÁNÍ TOHOTO PRODUKTU TAKOVÝM, KTERÝ NEPORUŠUJE PRÁVA TŘETÍCH STRAN, OZTAŘANÍMUŽ MIMO JINÉ PRÁVO NA OCHRANU SOUKROMÍ. TENTO PRODUKT NESMÍTE POUŽÍVAT K JAKÝMKOLI NEDOVOLENÝ

Українська

©2021 Hangzhou Hikvision Digital Technology Co., Ltd.Усі права захищено.

Про цю інструкцію

Ця інструкція містить вказівки з використання виробу та керування ним. Рисунки, діаграми, зображення та всі інші інформація в цьому документі надаються лише для опису та пояснення. Інформація, що міститься в інструкції, може змінюватися без попередження внаслідок оновлення прошивки чи з інших причин. Використовуйте останню версію інструкції. її можна знайти на веб-сайті компанії Hikvision (https://www.hikvision.com/).

Використайте інструкцію під наглядом фахівців, які навчені обслуговувати виріб.

HIKVISION та інші торгові марки й логотипи компанії Hikvision є власністю компанії Hikvision у різних юрисдикціях. Інші наведені торгові марки та логотипи є власністю їх відповідних власників.

Законодавчі відповідальності

В МАКСИМАЛЬНИХ МЕЖАХ, ДОЗВОЛЕНИХ ЗАСТОСОВУВАННЯМ ЗАКОНОМ, ЦЕ КЕРІВНИЦТВО ТА ОПИСАНИЙ ВИРІБ, З ЙОГО АПАРАТНИМ, ПРОГРАМНИМ ТА МІКРОПРОГРАМНИМ ОБЛАДНАННЯМ, ПРИХАЗНИ, «ЯК ЄСТЬ» ТА «ЗІ ВСІМА НЕДОЛІКАМИ» ТА ПОМИЛКАМИ». HIKVISION НЕ НАДАЄ ЖОДНИХ ГАРАНТІЙ, ЯВНИХ АБО ОЧІКУВАНИХ, ВКЛЮЧАЧИ, БЕЗ ОБМЕЖЕНЬ, КОМЕРЦІЙНІ ЯКОСТІ, ЗАДОВОЛЬНУ ЯКІСТЬ АБО ПРИДАТНІСТЬ ДЛЯ ХАРАКТЕРНОЇ МЕТИ. ВИКОРИСТАННЯ ВИРОБУ ВІДБУВАЄТЬСЯ НА ВАШУ ВЛАСНИЙ РИЗИК. КОМПАНІЯ HIKVISION НІ В ЯКОМУ РАЗІ НЕ НЕСЕ ВІДПОВІДАЛЬНОСТІ ПЕРЕД ВАМИ ЗА БУДЬ-ЯКІ СПЕЦІАЛЬНІ, ЛОГІЧНО ВИТЕКАЮЧІ, ВИПАДКОВІ АБО НЕПРЯМІ ЗБИТКИ, ВКЛЮЧАЮЧИ, ЯРМА ІНШОГО, ПОШКОДЖЕННЯ, ЩО ВИЗНАЛИ ВІД ВИРОБУ ВИКОРИСТАННЯ ПРИНЕЙТКУ, ПЕРЕРИВАННЯ ДІЛОВОЇ АКТИВНОСТІ АБО ВТРАТИ ДАНИХ, ПСУВАННЯ СИСТЕМ АБО ВТРАТИ ДОКУМЕНТАЦІЇ, НЕВИКЛИЧЕ, ЧИ ВИНИКЛИЙ ПОРУШЕННЯ КОНТРАКТУ, ЦИВІЛЬНИХ ПРАВОПОРУШЕННЯХ(ВКЛЮЧАЮЧИ НЕДБАЛІСТЬ), ВІДПОВІДАЛЬНОСТІ ЗА ВИРІБ, АБО ІНШИМ ЧИНОМ, ПОВ'ЯЗАНИЙ З ВИКОРИСТАННЯМ ВИРОБУ, НАВІТЬ ЯКЩО КОМПАНІЯ HIKVISION ПОВІДОМЛЯЛА ПРО МОЖЛИВІСТЬ ТАКИХ ЗБИТКІВ АБО ВТРАТ.

ВИ ВІДВІДУЄМОЄТЕ, ЩО ПРИРОДА ІНТЕРНЕТУ НЕСЕ ПРИТАМАННІ РИЗИКИ ДЛЯ БЕЗПЕКИ І КОМПЕРИ HIKVISION НЕ БЕРЕ НА СЕБЕ НІЯКОЇ ВІДПОВІДАЛЬНОСТІ ЗА НЕНОРМАЛЬНУ РОБОТУ, ВТРАТУ КОНФІДЕНЦІЙНОСТІ АБО ІНШІ ЗБИТКИ В РЕЗУЛЬТАТІ КІБЕР-АТАК, ХАКЕРСЬКИХ АТАК, ЗАРАЖЕНЬ ВІРУСАМИ АБО ІНШИХ РИЗИКІВ ДЛЯ БЕЗПЕКИ В ІНТЕРНЕТІ, ОДНАК, КОМПАНІЯ HIKVISION В РАЗІ НЕОБХІДНОСТІ НАДАСТЬ СВОЄЧАСНУ ТЕХНІЧНУ ПІДТРИМКУ.

ВИ ПОГОДЖУЄТЕСЬ ВИКОРИСТОВУВАТИ ЦЕЙ ВИРІБ У ВІДПОВІДНОСТІ ДО ВСІХ ЗАСТОСОВНИХ ЗАКОНІВ, І ВИ НЕСЕТЕ ОДНОСТОРІННЮ ВІДПОВІДАЛЬНІСТЬ ЗА ЗАБЕЗПЕЧЕННЯ ВИКОРИСТАННЯ ВИРОБУ ВІДПОВІДНО ДО ЗАКОНОДАВСТВА. ВИ ПОГОДЖУЄТЕСЬ, ЗОКРЕМА, ВИ НЕСЕТЕ ВІДПОВІДАЛЬНІСТЬ ЗА ВИКОРИСТАННЯ ЦЬОГО ПРИСТРОЮ ТАКИМ ЧИНОМ, ЩОБ НЕ ПОРУШУВЕ ПРАВА ТРЕТІХ СТОРІН, ВКЛЮЧАЮЧИ, БЕЗ ОБМЕЖЕНЬ, ПРАВА ІНТЕЛЕКТУАЛЬНОЇ ВЛАСНОСТІ, ПРАВА ПРИВАТНОСТІ АБО ІНШІ ПРАВА ІНТЕЛЕКТУАЛЬНОЇ ВЛАСНОСТІ. ВИ НЕ ПОВИННІ ВИКОРИСТОВУВАТИ ЦЕЙ ВИРІБ ДЛЯ ЗАСТОСУВАННЯ ЗБРОЇ МАСОВОГО ЗНИЩЕННЯ, ВКЛЮЧАЮЧИ РОЗРОБКУ ВИРОБНИЦТВА ЗБРОЇ МАСОВОГО ЗНИЩЕННЯ, РОЗРОБКУ ВИРОБНИЦТВА ХІМІЧНОЇ АБО БІОЛОГІЧНОЇ ЗБРОЇ, ВИБУХ-ЯКІ ДІЇ В КОНТЕКСТІ, ПОВ'ЯЗАНОМУ З ВИЩЕЗГАДАНИМ ВИКОРИСТАННЯМ ЯДЕРНИМ ПАЛИВНИМ ЦИКЛОМ, АБО НА ПІДТРИМКУ ПОРУШЕНЬ ПРАВ ЛЮДИНИ.

У РАЗІ ВИЯВЛЕННЯ ПРОТИРІЧЬ МІЖ КЕРІВНИЦТВОМ ТА ЗАСТОСОВНИМИ ЗАКОНОМ, ОСТАННІЙ МАЄ ПЕРЕВАГУ.

Цей виріб і аксесуари до нього (у разі їх постачання) мають маркування «CE», що означає відповідність застосовуваним угодженим Європейським стандартам, перелученим у директиві щодо радіообладнання (RE) 2014/53/ЕС, директиві щодо електромагнітної сумісності (EMC) 2014/30/ЕС та директиві щодо обмеження використання шкідливих речовин (RoHS) 2011/65/ЕС.

2012/19/ЕС (Директива у утилізації електричного й електронного обладнання, WEEE): Вироби, помічені цим символом, не можна утилізувати у Європейському Союзі як несортовані побутові відходи. Щоб забезпечити правильну переробку цього виробу, поверніть його місцевому постачальнику під час придбання аналогічного нового обладнання, або здайте його до спеціально призначеного пункту збирання відходів. Більше інформації див. на сайті: www.recyclethis.info

2006/66/ЕС (Директива щодо акумуляторів): Цей виріб містить батарейки, які не можна утилізувати у Європейському Союзі як несортовані побутові відходи. Інформацію щодо батарейок див. у документації до виробу. Батарейка помічена цим символом, якій може включати букви, які вказують на наявність кадмію (Cd), свинцю (Pb) або ртуті (Hg). Щоб забезпечити правильну переробку батарейок, поверніть їх постачальнику або здайте до спеціально призначеного пункту збирання відходів. Більше інформації див. на сайті: www.recyclethis.info

ЗАСТЕРЕЖЕННЯ ЩОДО БАТАРЕЙКИ

Заміна батарейки на батарейку неправильного типу може зашкодити охороні (наприклад, у разі деяких літієвих батарейок).
- Не кидайте батарейку у вогонь або в гарячу піч і не розбивайте її, оскільки це може призвести до вибуху.
- Не залишайте батарейку в місцях із дуже високою температурою, оскільки це може призвести до вибуху.
- Не залишайте батарейку в місцях із дуже низьким атмосферним тиском, оскільки це може призвести до вибуху або витоку вогненебезпечної рідини чи газу.

Небезпека хімічних опіків.
Не розбирайте батарейку.
Тримайте ноші й використані батарейки в недоступному для дітей місці.
Якщо існує вірогідність того, що батарейку проковтнули або вона знаходиться всередині тіла людини, негайно зверніться по медичну допомогу.
Заміна батарейки на батарейку неправильного типу, виникає ризик вибуху.
Заміна батарейки на батарейку неправильного типу може зашкодити охороні.
Утилізуйте використані батарейки згідно з інструкціями та місцевими нормами.

Якщо відсік для батарейки не закривається належним чином, припиніть користуватися виробом і покладіть його у недоступне для дітей місце.

- позначає позитивну клему(и) обладнання, що використовує постійний струм чи генерує його. - позначає негативну клему(и) обладнання, що використовує постійний струм чи генерує його.

ЗАСТЕРЕЖЕННЯ ЩОДО ВСТАНОВЛЕННЯ

Додаткова сила втрати вагу обладнання, але становитиме не менше 50 Н. Обладнання та пов'язані з ним елементи кріплення повинні залишатися в безпеці під час встановлення. Після монтажу уникайте пошкодження обладнання, включаючи будь-які пов'язані з ним монтажні пластини.

Slovenščina

© 2021 Hangzhou Hikvision Digital Technology Co., Ltd. Vse pravice pridržane.

O tem priročniku

Priročnik vsebuje navodila za uporabo izdelka in uporabljanje v njem. Slike, razporedne, podobe in druge informacije v njem služijo zgolj opisovanju in pojasnjevanju. Informacije v priročniku se lahko zaradi posodobitev programske opreme ali drugih razlogov spremenijo brez predhodnega obvestila. Najnovejša različica priročnika je na voljo na spletnem mestu podjetja Hikvision (https://www.hikvision.com/).

Priročnik naj bo v uporabi pod vodstvom strokovnjakov, usposobljenih za delo z izdelkom.

HIKVISION in druge blagovne znamke in logotipi družbe Hikvision so last družbe Hikvision v različnih državah/regijah. Druge navedene blagovne znamke in logotipi so last njihovih zakonitih lastnikov.

Omejitve in izjeme odgovornosti

TA PRIROČNIK IN OPISANI IZDELEK SE SKUPAJ S STROJNO IN PROGRAMSKO OPREMO TER VDELANO PROGRAMSKO OPREMO V NAVEČJI MOŽNI MERI, KI JO DOVOLJUJE VELJAVNA ZAKONODAJA, PRIKAZAN, »TAKŠEN, KOT JE«. IN Z VSEMI »OBVARANJI IN NAPAKAMI«. DRUŽBA HIKVISION NE PODELJUJE NOBENIH JAMSTEV, TAKO IZRECNIH KOT IMPLICITNIH IN NE DOLOČA OMEJITEV, USTREZNE KAKOVOSTI ALI PRIMERNOSTI ZA DOLOČENO NAMEN. IZDELEK UPORABLJATE NA LASTNO TVEGANJE. DRUŽBA HIKVISION V NOBENEM PRIMERU NE ODGOVARJA ZA KAKŠNO KOLI POSEBNO, POSLEDIČNO, NAKLJUČNO ALI POSREDNO ŠKODO, MED NAŠTETE ZARADI IZDELBE POSLOVNEGA DOBIČKA, PREKINITVE POSLOVANJA ALI IZGUBE PODATKOV, OKVAR SISTEMOV ALI IZGUBE DOKUMENTACIJE, KRŠITVE POGODBE, ŠKODNEGA DEJANJA (VKLJUČNO Z MALOMARNOSTJO), ODGOVORNOSTI ZA IZDELEK ALI ŠKODO, NASTALO V ZVEZI Z UPORABO TEGA IZDELKA, TUDI ČE JE BILA DRUŽBA HIKVISION OBVEŠČENA O MOŽNOSTI TAKŠNE ŠKODE.

STRINJATE SE, DA INTERNET SAM PO SEBI PREDSTAVLJA VARNOSTNA TVEGANJA, IN DRUŽBA HIKVISION NE PREVZAMA NOBENIH ODGOVORNOSTI ZA NENAVADNO DELOVANJE, RAZKRIVANJE OSEBNIH PODATKOV AU DRUGO ŠKODO, NASTALO ZARADI KIBERNETSKEGA NAPADA, NAPADA HEKERJA, OKUŽBE Z VIRUSOM AU DRUGIH INTERNETNIH VARNOSTNIH TVEGANJ; KLJUB TEMU PA DRUŽBA HIKVISION PO POTREBI NUDI PRAVOČASNO TEHNIČNO PODPORO.

STRINJATE SE, DA BOSTE IZDELEK UPORABLJALI V SKLADU Z VELJAVNO ZAKONODAJO IN DA STE SAMI ODGOVORNI, DA BOSTE IZDELEK UPORABLJALI NA NAČIN, KI JE SKLADEN Z VELJAVNO ZAKONODAJO. PRAV TAKO STE ODGOVORNI, DA BOSTE IZDELEK UPORABLJALI NA NAČIN, KI NE KRŠI PRAVIC TRETJIH OSEB, VKLJUČNO S PRAVICAMI INTELEKTUALNE LASTNINE IN PRAVICAMI ZA VAROVANJE PODATKOV IN DRUGIMI OSEBNIMI PRAVICAMI, A NE OMEJENO NANJE. TEGA IZDELKA NE DOVOLJENO UPORABLJATI ZA KATERO KOLI OD PREPOVEDANIH UPORAB, VKLJUČNO Z RAZVOJEM AU PROIZVODNJO ORUŽJA ZA MNOŽIČNO UNIČENJE, RAZVOJEM AU PROIZVODNJO KEMIČNOT OZ. BIOLOŠKOH ORŽIJ, VSEMI DEJAVNOSTMI, POVEZANIMI Z JEDRSKIM EKSPLOZIVNIM TELEJU ALI NIVANIMA JEDRSKAM GORIVNIM CELICAMA OZ. ZA BANDO ČLOVEŠKIH PRAVIC.

V PRIMERU NESKLADJA MED TEM PRIROČNIKOM IN VELJAVNIMI PRAVNIMI PREDPISI VELJAJO SLEDNJI.

CE Ce se na izdelku uporablja oznaka »CE«, to kaže na skladnost z ustreznimi usklajenimi evropskimi standardi, ki jih navajajo Direktiva RE 2014/53/EU, Direktiva EMC 2014/30/EU in Direktiva RoHS 2011/65/EU.

2012/19/ EU (direktiva OEEE): Izdelkov, označenih s tem simbolom, v Evropski uniji ni mogoče odstraniti kot nesortirane komunalne odpadke. Za pravilno recikliranje vrnite izdelek valovitu lokalnemu dobavitelju ob nakupu enakovredne nove opreme ali ga odnesite na za to določeno zbirno mesto. Več informacij najdete na spletnem mestu: www.recyclethis.info

2006/66/EC (direktiva o baterijah): Ta izdelek vsebuje baterijo, ki je v Evropski uniji ni mogoče odstraniti kot nesortiran komunalni odpadek. Za podatke o baterijah glejte dokumentacijo izdelka. Baterija je označena s tem simbolom, ki lahko vključuje napis za označevanje kadmija(Cd), svinca (Pb) ali živega srebra (Hg). Za pravilno recikliranje baterijo vrnite dobavitelju ali na določeno zbirno mesto. Več informacij najdete na spletnem mestu www.recyclethis.info

POZORI BATERIJA

Če zte zamenjati baterijo in vstavili novo baterijo, ki nima enakih lastnosti, lahko onemogočite varnostni mehanizem (npr. pri nekaterih litijskih baterijah).
- Če baterijo vržete v ogenj, jo poležite v vročo pečico ali mehansko zdrobite oz. razrežite, lahko pride do eksplozije.
- Če baterijo hranite v okolju z izjemno visokimi temperaturami, lahko pride do eksplozije ali izteknja vnetljive tekočine ali plina.
- Če je baterija izpostavljena izjemno nizkemu zračnemu tlaku, lahko pride do eksplozije ali izteknja vnetljive tekočine oz. plina.

Nevarnost kemičnih opeklin
Baterije ne pogodrbite.
Nove in rabljene baterije ne hranite na mestu, dostopnem otrokom.
Če menite, da je prišlo do zaužitja baterije, nemudoma poiščite zdravniško pomoč.
Če ste staro baterijo zamenjali z novo, ki ni iste vrste, lahko povzročite nevarnost eksplozije.
Če ste zamenjali baterijo in vstavili novo baterijo, ki nima enakih lastnosti, lahko onemogočite varnostni mehanizem.
Izrtočene baterije odlagajte v skladu z navodili in lokalnimi predpisi.
Če predela za baterijo ni mogoče v celoti zaprti, prenehajte uporabljati izdelek.
+ prepoza pozitivne sponke oprreme, primerne za uporabo ali proizvodnjo enosmernega toka. – prepoza negativne sponke oprreme, primerne za uporabo ali proizvodnjo enosmernega toka.

POZORI NAMESTITEV

Dodatna sila mora biti enaka trikratni teži opreme, vendar ne manjša od 50 N. Poskrbite, da med namestitvijo ne poškodujete opreme in priloženih vgradnih pripomočkov. Po končani namestitvi pazite, da ne poškodujete opreme in morebitne vgradne plošče.

Srpski

©2021 Hangzhou Hikvision Digital Technology Co., Ltd. Sva prava zadržana.

O ovom Priručniku

Ovaj Priručnik sadrži uputstva za korišćenje ovog proizvoda i upravljanje njime. Slike, grafikoni fotografije i sve ostale informacije sadržane u ovom dokumentu imaju isključivo ulogu opisa i objašnjenja. Informacije sadržane u Priručniku mogu da se menjaju, bez najave, u skladu sa ažuriranjem firmvera i iz drugih razloga. Najnovija verzija ovog Priručnika možete naći na Hikvision-ovoj veb-stranici (https://www.hikvision.com/).

Ovaj Priručnik koristite uz savete i pomoć od strane profesionalaca obučenih za podršku proizvodu.

HIKVISION i drugi žigovi i logotipi kompanije Hikvision su vlasništvo kompanije Hikvision na raznim teritorijama. Drugi žigovi i logotipi pomenuti u nastavku vlasništvo su svojih odgovarajućih vlasnika.

Odricanje odgovornosti

U MERI U KOJOJ JE TO DOZVOLJENO VAŽEĆIM ZAKONOM, OVAJ PRIRUČNIK I OPISANI PROIZVOD, SA PRIPADAJUĆIM HARDVEROM, SOFTVEROM I FIRMVEROM, ISPORUČUJU SE „KAKVI JESU" I „SA SVIM KVAROVIMA I MANAMA". HIKVISION NE DAJE NIKAKVE GARANCIJE, IZRIČITE ILI PODRAZUMEVANE, UKLJUČUJUĆI, ALI NE OGRANIČAVAJUĆI SE NA TRŽIŠNI POTENCIJAL, ZADOVOLJAVAJUĆI KVALITET, ILI PODESNOST ZA ODGOVARAJUĆE SVRHE. OVAJ PROIZVOD KORISTITE NA SOPSTVENI RIZIK. KOMPANIJA HIKVISION U NI KOM SLUČAJU NEĆE IMATI ODGOVORNOST PREMA VAMA U SLUČAJU BILO KAKVE POSEBNE, POSLEDIČNE, SLUČAJNO NANETE ILI INDIREKTNE ŠTETE, UKLJUČUJUĆI, OMEĐU OSTALOG, GUBITAK POSLOVNOG PROFITA, PREKID POSLOVANJA, GUBITAK PODATAKA ILI DOKUMENTACIJE, SISTEMSKIH KVAROVA, BILO DA SE ZASNIVALI NA KRŠENJU UGOVORA, DELIKTU (UKLJUČUJUĆI NEMAR), ODGOVORNOSTI ZA KVALITET PROIZVODA, ILI SLUČAJ DRUGO NAČIN VEZANI ZA KORIŠĆENJE OVOG PROIZVODA, ČAK I AKO JE KOMPANIJA HIKVISION BILA OBAVEŠTENA O MOGUĆNOSTI TAKVE ŠTETE ILI GUBITKA.

POTVRĐUJETE DA STE SVESNI ČINJENICE DA UPOTREBA INTERNETA PO PRIROĐI PODRAZUMEVA ODREĐENE BEZBEDNOSNE RIZIKE, STOGA HIKVISION NE PRIHVATA NIKAKVU ODGOVORNOST ZA NEPRAVILAN RAD, NARUŠAVANJE PRIVATNOSTI, NITI ZA DRUGO ŠTETU KOJA NASTANE USLED NEPRAVILNOG RADA, HAKERSKOG NAPADA, ZARAZE VIRUSOM ILI DRUGOG VIDA NARUŠAVANJA BEZBEDNOSTI NA INTERNETU; S DRUGE STRANE, HIKVISION ĆE PO POTREBI PRUŽITI PRAVOVREMENU TEHNIČKU PODRŠKU.

SLAŽETE SE SA UPOTREBOM OVOG PROIZVODA U SKLADU SA SVIM VAŽEĆIM ZAKONIMA, I ISKLUČIVO VI STE ODGOVORNI ZA UPOTREBU PROIZVODA U SKLADU SA VAŽEĆIM ZAKONOM. NAROČITO STE ODGOVORNI DA OVAJ PROIZVOD KORISTITE TAKO DA TO NE NARUŠAVA PRAVA TREĆIH STRANA, UKLJUČUJUĆI, ALI NE OGRANIČAVAJUĆI SE NA PRAVA PUBLICITETA, INTELEKTUALNE SVOJINE ILI ZAŠTITE PODATAKA I DRUGA PRAVA VEZANA ZA PRIVATNOST. OVAJ PROIZVOD NE SMETE KORISTITI NI U KAKVE ZABRANJENE KRAJNE SVRHE, UKLJUČUJUĆI RAZVOJ ILI PROIZVODNJU ORUŽJA ZA MASOVNO UNIŠTENJE, RAZVOJ ILI PROIZVODNJU HEMIJSKOG ILI BIOLOŠKOG ORUŽJA, BILO KAKVE AKTIVNOSTI U VEZI SA NUKLEARNIM EKSPLOZIVNIM ILI NUČNIM CIKLUSOM NUKLEARNOG GORIVA, ILI VEZE SA POVREDOM LJUDSKIH PRAVA.

U SLUČAJU SUKOBA IZMEĐU OVOG PRIRUČNIKA I VAŽEĆEG ZAKONA, POTONJI IMA PREDNOST.

CE Ovaj proizvod – i ako je primenjivo – iz njim dostavljena dodatna oprema nose oznaku „CE", i u skladu s tim su usklađeni sa odgovarajućim harmonizovanim evropskim standardima navedenim u Direktivi za radio-opremu 2014/53/EU, Direktivi za elektromagnetsku kompatibilnost 2014/30/EU i Direktivi za primenu opasnih supstanci u električnoj i elektronskoj opremi 2011/65/EU.

2012/19/EU (Direktiva o otpadnoj električnoj i elektronskoj opremi): Proizvodi koji poseduju ovaj simbol ne smeju da se odlaže kao neklasirani komunalni otpad u Evropskoj uniji. Da biz pravilno recikliran, vratite ovaj proizvod lokalnom distributeru kada kupite ekvivalentni novi ili ga odnesite na zvanično reciklažno prikupljalište. Za više informacija posetite: www.recyclethis.info

2006/66/EC (direktiva za baterije): Ovaj proizvod sadrži bateriju koja ne sme da se odlaže kao neklasirani komunalni otpad u Evropskoj uniji. Konkretne informacije o bateriji potražite u dokumentaciji proizvoda. Baterija poseduje ovaj simbol, na kom mogu da se nađu oznake poput označavanja prisustva kadmijuma (Cd), olova (Pb) ili žive (Hg). Da bi bila pravilno reciklirana, vratite bateriju dobavljaču ili je odnesite na zvanično reciklažno prikupljalište. Za više informacija posetite: www.recyclethis.info.

UPOZORENJA O BATERIJI

zamena baterije neodgovarajućim tipom, što može poništiti zaštitnu meru (na primer, kod nekih tipova litijumskih baterija);
- odlaganje baterije u vatru ili vruću pećnicu, mehaničko drobljenje ili sečenje baterije, što može dovesti do eksplozije;
- ostavljanje baterije u okruženju sa ekstremno visokim temperaturom, što može dovesti do eksplozije ili izteknja zapaljive tečnosti ili gasa;
- izlaganje baterije ekstremno niskom vazdušnom pritisku, što može dovesti do eksplozije ili izteknja zapaljive tečnosti ili gasa

Opasnost od hemijskih opeklina
Ne gutajte bateriju.
Nove i rabljene baterije držite podalje od dece.
Ako mislite da je došlo do gutanja baterije ili da je baterija dospela u bilo koji deo tela, smesta potražite pomoć lekara.
Ako se baterija zameni neodgovarajućim tipom, može doći do eksplozije.
Zamena baterije neodgovarajućim tipom može poništiti zaštitnu meru.
Odbacujte korišćene baterije u skladu sa uputstvima i lokalnim propisima.
Ako odložak za bateriju ne može ispravno da se zatvori, nemojte više koristiti proizvod i držite ga podalje od dece.
+ identifikuje pozitivnu(-e) terminal(-e) opreme za kojom se koristi, ili generiše jednosmernu struju. - identifikuje negativnu(-e) terminal(-e) opreme za kojom se koristi, ili generiše jednosmernu struju.

UPOZORENJA O INSTALACIJI

Dodatna sila treba da bude jednaka trostrukoj teži opreme, ali ne manja od 50 N. Pobrinite se da tokom montaže ne oštećujete opremu i priložene montažne ploče. Po končanoj montaži pazite da ne oštećujete opremu i montažnu ploču.

Svenska

©2021 Hangzhou Hikvision Digital Technology Co., Ltd. Med ensamrätt.

Om denna handbok

Denna handbok innehåller anvisningar för användning och underhåll av produkten. Bilder, diagram och illustrationer och all annan information nedan är enbart avsedda som beskrivningar och förklaringar. Den information som finns i handboken kan komma att ändras, utan föregående meddelande, vid uppgradering av firmware eller av andra skäl. Den senaste versionen av den här handboken finns på Hikvisionswebbplats (https://www.hikvision.com/).

Använd handboken med vägledning och assistans av yrkespersoner som utbildats i att ge stöd för produkten.

HIKVISION och andra varumärken och logotyper för Hikvision är Hikvision i olika jurisdiktioner. Andra varumärken och logotyper som omnämns är respektive ägares egendom.

Friskrivning

HANDBOKEN OCH DEN PRODUKT SOM BESKRIVS, MED DESS HÅRDVARA, MJUKVARA OCH FIRMWARE TILLHANDAHÅLLES "I BEFINTLIGT SKICK" OCH "MED ALLA FELOCH BRISTER" SÅ LÅNGT DETTA ÄR TILLÅTET ENLIGT TILLÄMPLIG LAGSTIFTNING. HIKVISION GER INGA GARANTIER VARKEN UTTRYCKLIGA ELLER UNDERFÖRSTÅDDA, INKLUDERANDE UTAN BEGRÄNSNING, FÖR SÄLJBARHET, TILLFREDSSTÄLLANDE KVALITET ELLER LÄMPLIGHET FÖR ETT VISST ÄNDAMÅL. DEN ANVÄNDNING AV PRODUKTEN SKER PÅ EGEN RISK. DU SKA INTE UNDER NÅGRA OMSTÄNDIGHETER HÅLLA HIKVISION ANSVARIGA FÖR NÅGRA SÄRSKILDA SKADOR, FÖLJDSKADOR ELLER INDIREKTA SKADOR, INKLUSIVE, BLAND ANNAT SKADESTÅND FÖR FÖRLORAD AFFÄRSVINST, VERKSAMHETSSTÖRNING, FÖRLUST AV DATA ELLER DOKUMENTATION, DAVSETT DETTA BEROR PÅ AVTALSBROTT, ÅTALBAR HANDLING (INKLUSIVE FÖRSLUMGHET), PRODUKTANSVAR ELLER ANNAT I SAMBAND MED ANVÄNDNINGEN AV PRODUKTEN, ÄVEN OM HIKVISION HAR MEDDELATS ATT RISKEN FÖR SÅDANA SKADOR ELLER FÖRLUSTER FÖRELIGGER.

DU BEKRÄFTAR ATT INTERNETS NATUR INNEBÄR INBYGGDA SÄKERHETSRISKER OCH HIKVISION TAR INGET ANSVAR FÖR ONORMALA ANVÄNDNING, INTRÅNGTILLÅTANDE ELLER ANDRA SKADOR SOM ORSAKAS AV CYBERATTACKER, HACKERATTACKER, VIRUSINFECTION ELLER ANDRA SÄKERHETSRISKER MED INTERNET. HIKVISION KOMMER DOCK ATT TILLHANDAHÅLLA LÄMPLIG TEKNISK SUPPORT OM SÅ KRÄVS.

DU ACCEPTERAR ATT ANVÄNDA PRODUKTEN I ENLIGHET MED ALLA TILLÄMPLIGA LAGAR OCH DU ÄR ENSAMT ANSVARIG FÖR ATT SÄKERSTÄLLA ATT DIN ANVÄNDNING EFTERLEVER TILLÄMPLIGA LAGAR. DU ÄR I SYNNERHET ANSVARIG FÖR ATT ANVÄNDA PRODUKTEN PÅ ETT SÅDANT SÄTT ATT DEN INTE BRYTER MOT RÄTTIGHETERNA HOS ANDRA RÄTTSSUBJEKT SOM ÄGS AV TREDJE PART, INKLUSIVE UTAN BEGRÄNSNING, RÄTTEN TILL PUBLICERING, IMMATERIELLA RÄTTIGHETER, SAMT DATASKYDD OCH ANDRA INTEGRITETSRÄTTIGHETER DU FÖR NÅGRA FÖRBJUDNA SLUTANVÄNDNINGAR, INKLUSIVE UTVECKLING ELLER PRODUKTION AV MASSFÖRSTÖRELSEVAPEN, UTVECKLING ELLER PRODUKTION AV KEMISKA ELLER BIOLOGISKA STRIDSMEDEL, ELLER NÅGRA AKTIVITETER SOM ÄR RELATERADE TILL NUKLEÄRA SPRÄNGMEDEL ELLER STÖRA NUKLEÄRA BRÄNSLECYKLER, ELLER SOM STÖD FÖR ÖVERGREPP AV MÄNSKLIGA RÄTTIGHETER.

I DE FALL DIREKTIVLÄST I DENNA HANDBOK SKULLE STRIDA MOT TILLÄMPLIGA LAGAR, GÄLLER DE SISTNÄMNDA.

CE Denna produkt och – i förekommande fall – de medföljande tillbehören är märkta med "CE" och överensstämmer därför med tillämpliga harmoniserade europeiska standarder som anges under radioutrustningsdirektivet 2014/53/EU, EMC-direktivet 2014/30/EU och RoHS-direktivet 2011/65/EU.

2012/19/EU (WEEE-direktivet): Produkter märkta med denna symbol får inte kastas som osorterat hushållsavfall inom EU. För lämplig återvinning ska produkten återlämnas till din lokala återförsäljare vid inköp av motsvarande ny utrustning eller lämnas in på en särskild återvinningsstation. Mer information finns på www.recyclethis.info

2006/66/EG (batteridirektivet): Denna produkt innehåller ett batteri som inte får kastas som osorterat hushållsavfall inom EU. Se produktdokumentationen för specifik information om batteriet. Batteriet är märkt med den här symbolen som kan innehålla bokstäver för att indikera kadmium (Cd), bly (Pb) eller kvicksilver (Hg). För lämplig återvinning ska batteriet återlämnas till din återförsäljare eller lämnas in på en särskild återvinningsstation. Mer information finns på www.recyclethis.info

FÖRSIKTIGHETSÅTGÄRDER FÖR BATTERIER

Se upp med att ersätta ett batteri mot ett av fel typ som kan upphäva ett skydd (såsom är fallet med exempelvis vissa litiumbatterier).
- Batterier ska inte kasseras i eld eller en varm ugn, eller mekaniskt krossas eller kapas, då detta kan leda till explosion.
- Lämna inte batterier i en miljö med extremt höga temperaturer, eftersom detta kan leda till explosion eller läckage av brandfarlig vätska eller gas.
- Utsätt inte batterier för extremt lågt lufttryck, då detta kan leda till explosion eller läckage av brandfarlig vätska eller gas.

Risk för kemisk brännskada.
Svälj inte batteri.
Håll både nya och använda batterier utom räckhåll för barn.
Sök omedelbart läkarvård om du misstänker att någon kan ha svalt batterier eller placerat batterier i någon del av kroppen.
Explosionsrisk om ett batteri ersätts mot ett annat av fel typ.
Ett skydd kan upphävas om batterier ersätts mot andra av fel typ.
Kassera använda batterier enligt anvisningarna och följ lokala bestämmelser.
Om batterifacket inte sluter ordentligt ska du sluta använda produkten och förvara den utom räckhåll för barn.
+ identifierar den positiva polen på utrustningen som används eller genererar likström. - identifierar den positiva polen på utrustningen som används eller genererar likström.

FÖRSIKTIGHETSÅTGÄRDER VID MONTERING

Tillägskraften ska vara lika med tre gånger utrustningens vikt men inte mindre än 50 N. Utrustningen och dess tillhörande monteringsmöjligheter ska förbli säkra under installationen. Efter installationen ska utrustningen, inklusive tillhörande monteringsplatta, inte vara skadad.

Norsk

©2021 Hangzhou Hikvision Digital Technology Co., Ltd.Med enerett.

Om denne Brukerhåndboken

Denne brukerhåndboken forklarer hvordan produktet skal brukes og vedlikeholdes. Bilder, tabeller og all annen informasjon er kun ment som beskrivelser og forklaringer. Informasjonen i brukerhåndboken kan endret uten varsel, f.eks. på grunn av fastvareoppdateringer. Du finner den nyeste versjonen av denne håndboken på nettstedet til Hikvision (https://www.hikvision.com/).

Bruk denne håndboken i kombinasjon med hjelp fra profesjonelle fagfolk nir du bruker produktet.

HIKVISION og andre Hikvision-varemerker og logoer tilhører Hikvision i forskjellige jurisdiksjoner. Andre varemerker og logoer som presenteres, tilhører sine respektive eiere.

Juridisk advarsel

DENNE HÅNDBOKEN OG PRODUKTET DEN GJELDER FOR (MASKINVARE, FASTVARE OG PROGRAMVARE) LEVERES «SOM DET ER», INKLUDERT ALLE FEILOG MANGLER, TIL DEN GRAD DETTE ER GJELDENDE LOVGIVNING. HIKVISION GIR INGEN GARANTIER, HVERKEN DIREKTE ELLER UNDERFORSTÅTTE, OM BLANT ANNET SALGBARHET, TILFREDSSTILLENDE KVALITET ELLER EGNETHET FOR SPESIFIKKE FORMÅL. ALL BRUK AV PRODUKTET SKER UTELUKKENDE PÅ DIN EGEN RISIKO. HIKVISION ER IKKE UNDER NOEN OMSTENDIGHETER ANSVARLIGE OVERFOR DEG FOR EVENTUELLE SPESIELLE SKADER, FØLGESKADER, TILFELDIGE SKADER ELLER INDIREKTE SKADER, INKLUDERT BLANT ANNET TAP AV FORTJENESTE, AVBRUDD I FORRETNINGSDRIFT, TAP AV DATA, SKADER PÅ DATASYSTEMER ELLER TAP AV DOKUMENTASJON SOM OPPSTÅR I FORBINDELSE MED BRUKEN AV DETTE PRODUKTET, UAVHENGIG AV OM DETTE SKJER GRUNNET KONTRAKTSBRUDD, FORSØMMELSE, PRODUKTFEIL ELLER ANNET, SELV NÅR HIKVISION HAR BLITT VARSLET OM AT SLIKE SKADER KAN OPPSTÅ.

DU FORSTÅR AT INTERNETTS NATUR ER UIANSÅELIGE OG IBIDENDE SIKKERHETSRISIKER, OG AT HIKVISION ER IKKE ANSVARLIG FOR DRIFTSAVVIK, TAP AV PERSONVERN ELLER ANDRE SKADER SOM STAMMER FRA CYBERANGREP, HACKERANGREP, VIRUS ELLER ANDRE INTERNETT-RELATERTE SIKKERHETSRISIKER. HIKVISION TILBYR LIKEVEL TEKNISK STØTTE VED BEHOV.

DU GODTAR Å BRUKE DETTE PRODUKTET I SAMSVAR MED ALLE GJELDENDE LOVER, OG AT DU ER ENEANSVARLIG FOR Å FORSIKRE DEG OM AT DIN BRUK SKER I SAMSVAR MED GJELDENDE LOVER. SPESIFIKT MENES AT DU ER ANSVARLIG FOR Å BRUKE DETTE PRODUKTET PÅ EN MÅTE SOM IKKE KRENKER RETTIGHETENE TIL TREDJEPARTER, BLANT ANNET RETT TILPUBLISERING, IMMATERIELLE EIENDOMSRETTIGHETER ELLER LOVER OM DATABESKYTTELSE O