HIKVISION

DS-PS1-II-WE

Wireless Intercom Sounder

Quick Start Guide

EN 50131+A1+A2+A3
EN 50131-4:2019
EN 50131-5-3:2017
SG 2, EC II

English

1 Appearance

1. LED Indicator
2. Buzzer
3. Power Switch
4. Tamper Switch
5. DC12 V Holder
6. Intercom
7. Loudspeaker

2 Set Up

1.Set up with App.
2.Open the shell.
3.Power on and install the rear panel.
I. Battery Powered
II. DC12 V Powered
4.Check signal strength.
5.Close the shell.

User Manual

Scan the QR code for more information and operation help.

Specification

Wireless technology	Cam-X, two-way communication
RF frequency	868 MHz
Modulation	2GFSK
RF distance	1000 m (open area)
Tamper-proof	Supported, front and rea
Buzzer	Supported
Mic	Supported
Power interface	12 VDC
Power switch	Power on/off
Serial port	1
LED indicator	Enrollment/Signal (red/green), Alarm (blue/red), Two-way audio service (blue/red)
Power consumption	Quiescent current: 25 uA Max current: 1.6 A Voltage: 3 V
Battery type	Four CR123 batteries
Battery life span	Up to 2 years (Alarm once a week, 5 mins alarm and 5 mins talk)
Power supply	Support 12 VDC Power Supply
Operation temperature	-10 °C to 55 °C
Operation humidity	10% to 90%
Color	White
Installation method	Wall mounting
Dimension (W × H × D)	130 × 128 × 39.5 mm
Weight	361.0 g

UD27118B

1

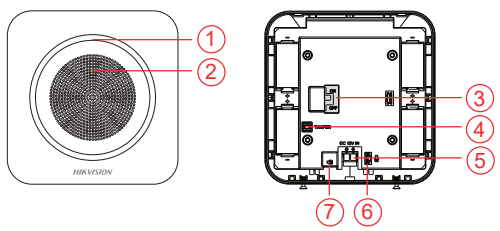

2

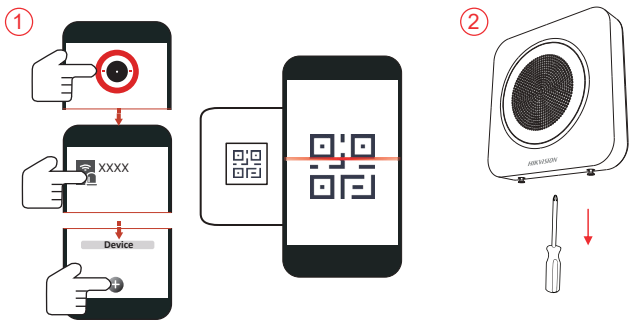

3

I

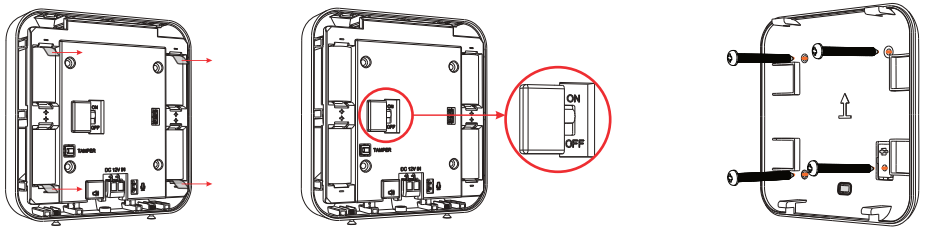

II

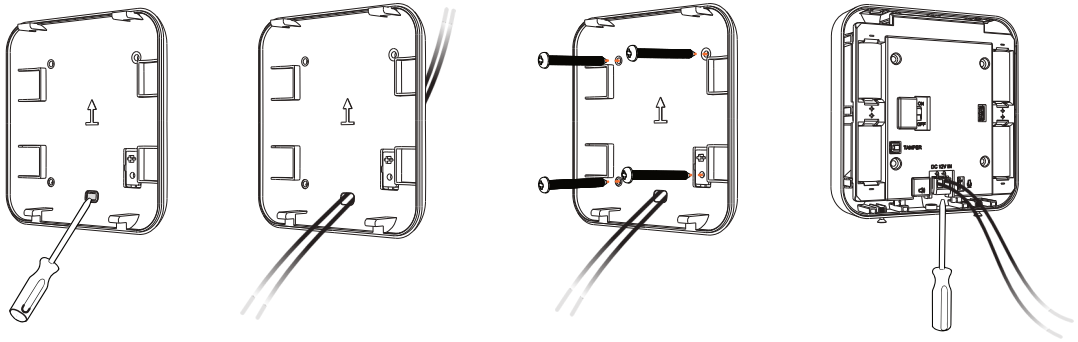

4

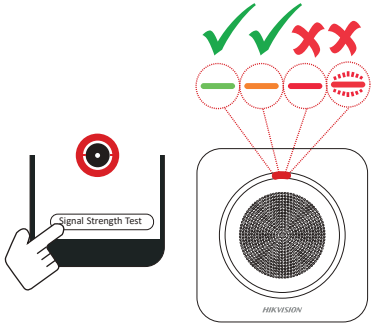

5

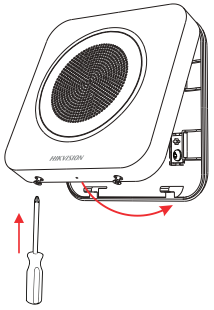

User Manual

©2022 Hangzhou Hikvision Digital Technology Co., Ltd. All rights reserved.

About this Manual

The Manual includes instructions for using and managing the Product. Pictures, charts, images and all other information hereinafter are for description and explanation only. The information contained in the Manual is subject to change, without notice, due to firmware updates or other reasons. Please find the latest version of this Manual at the Hikvision website (https://www.hikvision.com/).

Please use this Manual with the guidance and assistance of professionals trained in supporting the Product.

HIKVISION and other Hikvision's trademarks and logos are the properties of Hikvision in various jurisdictions. Other trademarks and logos mentioned are the properties of their respective owners.

Disclaimer

TO THE MAXIMUM EXTENT PERMITTED BY APPLICABLE LAW, THIS MANUAL AND THE PRODUCT DESCRIBED, WITH ITS HARDWARE, SOFTWARE AND FIRMWARE, ARE PROVIDED "AS IS" AND "WITH ALL FAULTS AND ERRORS". HIKVISION MAKES NO WARRANTIES, EXPRESS OR IMPLIED, INCLUDING WITHOUT LIMITATION, MERCHANTABILITY, SATISFACTORY QUALITY, OR FITNESS FOR A PARTICULAR PURPOSE. THE USE OF THE PRODUCT BY YOU IS AT YOUR OWN RISK. IN NO EVENT WILL HIKVISION BE LIABLE TO YOU FOR ANY SPECIAL, CONSEQUENTIAL, INCIDENTAL, OR INDIRECT DAMAGES, INCLUDING, AMONG OTHERS, DAMAGES FOR LOSS OF BUSINESS PROFITS, BUSINESS INTERRUPTION, OR LOSS OF DATA, CORRUPTION OF SYSTEMS, OR LOSS OF DOCUMENTATION, WHETHER BASED ON BREACH OF CONTRACT, TORT (INCLUDING NEGLIGENCE), PRODUCT LIABILITY, OR OTHERWISE, IN CONNECTION WITH THE USE OF THE PRODUCT, EVEN IF HIKVISION HAS BEEN ADVISED OF THE POSSIBILITY OF SUCH DAMAGES OR LOSS.

YOU ACKNOWLEDGE THAT THE NATURE OF THE INTERNET PROVIDES FOR INHERENT SECURITY RISKS, AND HIKVISION SHALL NOT TAKE ANY RESPONSIBILITIES FOR ABNORMAL OPERATION, PRIVACY LEAKAGE OR OTHER DAMAGES RESULTING FROM CYBER-ATTACK, HACKER ATTACK, VIRUS INFECTION, OR OTHER INTERNET SECURITY RISKS; HOWEVER, HIKVISION WILL PROVIDE TIMELY TECHNICAL SUPPORT IF REQUIRED. YOU AGREE TO USE THIS PRODUCT IN COMPLIANCE WITH ALL APPLICABLE LAWS, AND YOU ARE SOLELY RESPONSIBLE FOR ENSURING THAT YOUR USE CONFORMS TO THE APPLICABLE LAW. ESPECIALLY, YOU ARE RESPONSIBLE, FOR USING THIS PRODUCT IN A MANNER THAT DOES NOT INFRINGE ON THE RIGHTS OF THIRD PARTIES, INCLUDING WITHOUT LIMITATION, RIGHTS OF PUBLICITY, INTELLECTUAL PROPERTY RIGHTS, OR DATA PROTECTION AND OTHER PRIVACY RIGHTS. YOU SHALL NOT USE THIS PRODUCT FOR ANY PROHIBITED END-USES, INCLUDING THE DEVELOPMENT OR PRODUCTION OF WEAPONS OF MASS DESTRUCTION, THE DEVELOPMENT OR PRODUCTION OF CHEMICAL OR BIOLOGICAL WEAPONS, ANY ACTIVITIES IN THE CONTEXT RELATED TO ANY NUCLEAR EXPLOSIVE OR UNSAFE NUCLEAR FUEL-CYCLE, OR IN SUPPORT OF HUMAN RIGHTS ABUSES.

IN THE EVENT OF ANY CONFLICTS BETWEEN THIS MANUAL AND THE APPLICABLE LAW, THE LATER PREVAILS.

This product and - if applicable - the supplied accessories too are marked with "CE" and comply therefore with the applicable harmonized European standards listed under the RE Directive 2014/53/EU, the EMC Directive 2014/30/EU, the RoHS Directive 2011/65/EU.

2012/19/EU (WEEE directive): Products marked with this symbol cannot be disposed of as unsorted municipal waste in the European Union. For proper recycling, return this product to your local supplier upon the purchase of equivalent new equipment, or dispose of it at designated collection points. For more information see: www.recyclethis.info

2006/66/EC (battery directive): This product contains a battery that cannot be disposed of as unsorted municipal waste in the European Union. See the product documentation for specific battery information. The battery is marked with this symbol, which may include lettering to indicate cadmium (Cd), lead (Pb), or mercury (Hg). For proper recycling, return the battery to your supplier or to a designated collection point. For more information see: www.recyclethis.info

CAUTION

The equipment shall not be exposed to dripping or splashing and that no objects filled with liquids,such as vases, shall be placed on the equipment.

BATTERY CAUTION

1. Risk of explosion if the battery isreplaced by an incorrect type.
2. Improper replacement of the battery with an incorrect type may defeat a safeguard (for example, in the case of some lithium battery types).
3. Do not dispose of the battery into fire or a hot oven, or mechanically crush or cut the battery, which may result in anexplosion.
4. Do not leave the battery in an extremelyhigh temperature surrounding environment, which may resultin an explosion or the leakage of flammable liquid or gas.
5. Do not subject the battery to extremely low air pressure, which may resultin an explosion or the leakage of flammable liquid or gas.
6. Dispose of used batteries according to the instructions.

Français

1 Apparence

1. Indicateur LED
2. Avertisseur
3. Interrupteur d'alimentation
4. Contact antisabotage
5. Connecteur 12 V CC
6. Interphone
7. Haut-parleur

2 Configuration

1. Configuration via l'application.
2. Ouvrez le boîtier.
3. Mettez sous tension et installez le panneau arrière.
   I. Alimentation par piles
   II. Alimentation 12 V CC
4. Vérifier la puissance du signal.
5. Fermez la coque.

Manuel d'utilisation

Scannez le code QR pour obtenir plus d'informations ainsi qu'une aide concernant le fonctionnement de l'appareil.

Spécification

Technologie sans fil	Cam-X, communication bidirectionnelle
Fréquence RF	868 MHz
Modulation	2GFSK
Distance RF	1 000 m (espace dégagé)
Antisabotage	Pris en charge, à l'avant et à l'arrière
Avertisseur	Pris en charge
Microphone	Pris en charge
Interface d'alimentation	12 V CC
Interrupteur d'alimentation	Marche/Arrêt
Port série	1
Indicateur LED	Inscription/Signal (rouge/vert), alarme (bleu/rouge), service audio bidirectionnel (bleu/rouge)
Consommation électrique	Courant de repos : 25 µA Intensité max. : 1,6 A Tension : 3 V
Type de piles	Quatre piles CR123
Autonomie de la batterie	Jusqu'à 2 ans (une alarme par semaine, 5 minutes d'alarme et 5 minutes de conversation)
Alimentation électrique	Prend en charge une alimentation 12 V CC
Température de fonctionnement	-10 °C à 55 °C
Humidité de fonctionnement	10 à 90 %
Couleur	blanc
Méthode d'installation	Montage mural
Dimensions (L × H × P)	130 × 128 × 39,5 mm
Poids	361 g

©2022 Hangzhou Hikvision Digital Technology Co., Ltd. Tous droits réservés.
À propos de ce manuel
Ce manuel fournit des instructions d'utilisation et de gestion du produit. Les images, les tableaux, les figures et toutes les autres informations ci-après ne sont données qu'à titre de description et d'explication. Les informations contenues dans ce manuel sont modifiables sans préavis, en raison d'une mise à jour d'un micrologiciel ou pour d'autres raisons. Veuillez trouver la dernière version de ce manuel sur le site Internet de Hikvision (https://www.hikvision.com/).
Veuillez utiliser ce mode d'emploi avec les conseils et l'assistance de professionnels spécialement formés dans la prise en charge de ce produit.
HIKVISION et d'autres marques de commerce et logos de Hikvision appartiennent à Hikvision dans divers pays. Toutes les autres marques et tous les logos mentionnés appartiennent à leurs propriétaires respectifs.
Clause d'exclusion de responsabilité
DANS LES LIMITES AUTORISÉES PAR LA LOI EN VIGUEUR, LE PRÉSENT MANUEL ET LE PRODUIT DÉCRIT, AINSI QUE SON MATÉRIEL, SES LOGICIELS ET SES MICROLOGICIELS, SONT FOURNIS « EN L'ÉTAT » ET « AVEC CES FAIBLESSES ET ERREURS ». HIKVISION NE FAIT AUCUNE GARANTIE, EXPLICITE OU IMPLICITE, Y COMPRIS, MAIS SANS S'Y LIMITER, DE QUALITÉ MARCHANDE, DE QUALITÉ SATISFAISANTE, OU D'ADÉQUATION À UN USAGE PARTICULIER. VOUS UTILISEZ LE PRODUIT À VOS PROPRES RISQUES. HIKVISION NE SERA EN AUCUN CAS TENU RESPONSABLE POUR TOUT DOMMAGE SPÉCIAL, CONSÉCUTIF, ACCESSOIRE OU INDIRECT, Y COMPRIS, ENTRE AUTRES, LES DOMMAGES RELATIFS À LA PERTE DE PROFITS D'ENTREPRISE, À L'INTERRUPTION D'ACTIVITÉS COMMERCIALES, OU LA PERTE DES DONNÉES, LA CORRUPTION DES SYSTÈMES, OU LA PERTE DES DOCUMENTS, S'ILS SONT BASÉS SUR UNE VIOLATION DE CONTRAT, UNE FAUTE (Y COMPRIS LA NÉGLIGENCE), LA RESPONSABILITÉ EN MATIÈRE DE PRODUITS, OU AUTRE, EN RAPPORT AVEC L'UTILISATION DU PRODUIT, MÊME SI HIKVISION A ÉTÉ INFORMÉ DE LA POSSIBILITÉ D'UN TEL DOMMAGE OU D'UNE TELLE PERTE.
VOUS RECONNAISSEZ QUE LA NATURE D'INTERNET EST SOURCE DE RISQUES DE SÉCURITÉ INHÉRENTS, ET HIKVISION SE DÉGAGE DE TOUTE RESPONSABILITÉ EN CAS DE FONCTIONNEMENT ANORMAL, DIVULGATION D'INFORMATIONS CONFIDENTIELLES OU AUTRES DOMMAGES DÉCOULANT D'UNE CYBERATTAQUE, D'UN PIRATAGE INFORMATIQUE, D'UNE INFECTION PAR DES VIRUS, OU AUTRES RISQUES DE SÉCURITÉ LIÉS À INTERNET ; TOUTEFOIS, HIKVISION FOURNIRA UNE ASSISTANCE TECHNIQUE DANS LES DÉLAIS, LE CAS ÉCHÉANT.
VOUS ACCEPTEZ D'UTILISER CE PRODUIT CONFORMÉMENT À L'ENSEMBLE DES LOIS EN VIGUEUR. IL EST DE VOTRE RESPONSABILITÉ EXCLUSIVE DE VEILLER À CE QUE VOTRE UTILISATION SOIT CONFORME À LA LOI APPLICABLE. IL VOUS APPARTIENT SURTOUT D'UTILISER CE PRODUIT D'UNE MANIÈRE QUI NE PORTE PAS ATTEINTE AUX DROITS DE TIERS, Y COMPRIS, MAIS SANS S'Y LIMITER, LES DROITS DE PUBLICITÉ, LES DROITS DE PROPRIÉTÉ INTELLECTUELLE, OU LA PROTECTION DES DONNÉES ET D'AUTRES DROITS À LA VIE PRIVÉE. VOUS NE DEVEZ PAS UTILISER CE PRODUIT POUR TOUTE UTILISATION FINALE INTERDITE, NOTAMMENT LA MISE AU POINT OU LA PRODUCTION D'ARMES DE DESTRUCTION MASSIVE, LA MISE AU POINT OU LA FABRICATION D'ARMES CHIMIQUES OU BIOLOGIQUES, LES ACTIVITÉS DANS LE CONTEXTE LIÉ AUX EXPLOSIFS NUCLÉAIRES OU AU CYCLE DU COMBUSTIBLE NUCLÉAIRE DANGEREUX, OU SOUTENANT LES VIOLATIONS DES DROITS DE L'HOMME.
EN CAS DE CONFLIT ENTRE CE MANUEL ET LES LOIS EN VIGUEUR, CES DERNIÈRES PRÉVALENT.

Ce produit et, le cas échéant, les accessoires qui l'accompagnent, sont estampillés « CE » et sont donc conformes aux normes européennes harmonisées en vigueur répertoriées sous la directive relative aux équipements radioélectriques 2014/53/UE, la directive sur les émissions électromagnétiques 2014/30/UE et la directive RoHS 2011/65/UE.

2012/19/UE (directive DEEE) : Dans l'Union européenne, les produits portant ce pictogramme ne doivent pas être déposés dans une décharge municipale où le tri des déchets n'est pas pratiqué. Pour un recyclage adéquat, remettez ce produit à votre revendeur lors de l'achat d'un nouvel équipement équivalent, ou déposez-le dans un lieu de collecte prévu à cet effet. Pour de plus amples informations, consultez : www.recyclethis.info

2006/66/CE (directive sur les batteries) : Ce produit renferme une batterie qui ne doit pas être déposée dans une décharge municipale où le tri des déchets n'est pas pratiqué. Pour un recyclage correct, se reporter à la notice du produit. Pour de précisions sur la batterie, reportez-vous à sa documentation. La batterie porte le pictogramme ci-contre, qui peut inclure la mention Cd (cadmium), Pb (plomb) ou Hg (mercure). Pour la recycler correctement, renvoyez la batterie à votre revendeur ou déposez-la dans un point de collecte prévu à cet effet. Pour de plus amples informations, consultez : www.recyclethis.info

ATTENTION

L'équipement ne doit pas être exposé aux gouttes ou aux éclaboussures et aucun objet rempli de liquide, comme un vase, ne doit être placé sur l'équipement.

PRÉCAUTION CONCERNANT LA BATTERIE

1. Il y a un risque d'explosion lorsque la pile est remplacée par une pile de type incorrect.
2. Le remplacement de la pile par une pile du mauvais type peut conduire à l'annulation d'une protection (par exemple, dans le cas de certains types de batteries au lithium).
3. Ne jetez pas une batterie au feu ou dans un four chaud, ni ne broyez mécaniquement ou découpez une batterie, car cela pourrait engendrer une explosion.
4. Ne laissez pas une batterie dans un environnement ambiant extrêmement chaud, car vous encourez un risque d'explosion ou une fuite de liquide ou de gaz inflammable.
5. N'exposez pas une batterie à des pressions atmosphériques extrêmement basses, car vous encourez un risque d'explosion ou une fuite de liquide ou de gaz inflammable.
6. Éliminez les batteries usées conformément aux instructions.

Deutsch

1 Aufbau

1. LED-Anzeige
2. Summer
3. Ein/Aus-Schalter
4. Sabotageschalter
5. 12 V/DC Batteriehalter
6. Gegensprechanlage
7. Lautsprecher

2 Einrichten

1. Einrichtung mit der App.
2. Öffnen Sie das Gehäuse.
3. Schalten Sie das Gerät ein und installieren Sie die Rückwand.
   I. Batterieversorgt
   II. 12 V/DC-versorgt
4. Prüfen Sie die Signalstärke.
5. Schließen Sie das Gehäuse.

Benutzerhandbuch

Scannen Sie den QR-Code für weitere Informationen und Bedienungshilfen.

Technische Daten

Funktechnologie	Cam-X, Gegensprechen
Funkfrequenz	868 MHz
Modulation	2GFSK
Funkreichweite	1000 m (offener Bereich)
Sabotagesicherheit	Unterstützt, vorn und hinten
Summer	Unterstützt
Mikrofon	Unterstützt
Stromanschluss	12 V/DC
Ein/Aus-Schalter	Ein-/Ausschalten
Serielle Schnittstelle	1
LED-Anzeige	Registrierung/Signal (rot/grün), Alarm (blau/rot), Gegensprechen (blau/rot)
Leistungsaufnahme	Ruhestrom: 25 µA Max. Strom: 1,6 A Spannung: 3 V
Batterietyp	Vier CR123-Batterien
Batterielaufzeit	Bis zu 2 Jahre (Alarm einmal wöchentlich, 5 Minuten Alarm und 5 Minuten Sprechen)
Spannungsversorgung	Unterstützt 12 V/DC Stromversorgung
Betriebstemperatur	-10 °C bis 55 °C
Betriebsfeuchtigkeit	10 % bis 90 %
Farbe	Weiß
Installationsmethode	Wandmontage
Abmessungen (B × H × T)	130 × 128 × 39,5 mm
Gewicht	361,0 g

©2022 Hangzhou Hikvision Digital Technologie Co., Ltd. Alle Rechte vorbehalten.
Hinweise zu dieser Bedienungsanleitung
Die Bedienungsanleitung enthält Anleitungen zur Verwendung und Verwaltung des Produkts. Bilder, Diagramme, Abbildungen und alle sonstigen Informationen dienen nur der Beschreibung und Erklärung. Die Änderung der in der Bedienungsanleitung enthaltenen Informationen ist aufgrund von Firmware-Aktualisierungen oder aus anderen Gründen vorbehalten. Die neueste Version dieser Bedienungsanleitung finden Sie auf der Hikvision-Website (https://www.hikvision.com/).
Bitte verwenden Sie diese Bedienungsanleitung unter Anleitung und Unterstützung von Fachleuten, die für den Support des Produkts geschult sind.
HIKVISION und andere Marken und Logos von Hikvision sind das Eigentum von Hikvision in verschiedenen Ländern. Andere hier erwähnte Marken und Logos sind Eigentum ihrer jeweiligen Inhaber.
Haftungsausschluss
DIESE BEDIENUNGSANLEITUNG UND DAS BESCHRIEBENE PRODUKT MIT SEINER HARDWARE, SOFTWARE UND FIRMWARE WERDEN, SOWEIT GESETZLICH ZULÄSSIG, IN DER „VORLIEGENDEN FORM" UND MIT „ALLEN FEHLERN UND IRRTÜMERN" BEREITGESTELLT. HIKVISION ÜBERNIMMT KEINE AUSDRÜCKLICHEN ODER STILLSCHWEIGENDEN GARANTIEN, EINSCHLIESLICH, ABER NICHT BESCHRÄNKT AUF DIE MARKTGÄNGIGKEIT, ZUFRIEDENSTELLENDE QUALITÄT ODER EIGNUNG FÜR EINEN BESTIMMTEN ZWECK. DIE NUTZUNG DES PRODUKTS DURCH SIE ERFOLGT AUF IHRE EIGENE GEFAHR. IN KEINEM FALL IST HIKVISION IHNEN GEGENÜBER HAFTBAR FÜR BESONDERE, ZUFÄLLIGE, DIREKTE ODER INDIREKTE SCHÄDEN, EINSCHLIESLICH, JEDOCH NICHT DARAUF BESCHRÄNKT, VERLUST VON GESCHÄFTSGEWINNEN, GESCHÄFTSUNTERBRECHUNG, DATENVERLUST, SYSTEMBESCHÄDIGUNG, VERLUST VON DOKUMENTATIONEN, SEI ES AUFGRUND VON VERTRAGSBRUCH, UNERLAUBTER HANDLUNG (EINSCHLIEßLICH FAHRLÄSSIGKEIT), PRODUKTHAFTUNG ODER ANDERWEITIG, IN VERBINDUNG MIT DER VERWENDUNG DIESES PRODUKTS, SELBST WENN HIKVISION ÜBER DIE MÖGLICHKEIT DERARTIGER SCHÄDEN ODER VERLUSTE INFORMIERT WAR.
SIE ERKENNEN AN, DASS DIE NATUR DES INTERNETS DAMIT VERBUNDENE SICHERHEITSRISIKEN BEINHALTET. HIKVISION ÜBERNIMMT KEINE VERANTWORTUNG FÜR ANORMALEN BETRIEB, DATENVERLUST ODER ANDERE SCHÄDEN, DIE SICH AUS CYBERANGRIFFEN, HACKERANGRIFFEN, VIRUSINFEKTION ODER ANDEREN SICHERHEITSRISIKEN IM INTERNET ERGEBEN; HIKVISION WIRD JEDOCH BEI BEDARF ZEITNAH TECHNISCHEN SUPPORT LEISTEN.
SIE STIMMEN ZU, DIESES PRODUKT IN ÜBEREINSTIMMUNG MIT ALLEN GELTENDEN GESETZEN ZU VERWENDEN, UND SIE SIND ALLEIN DAFÜR VERANTWORTLICH, DASS IHRE VERWENDUNG GEGEN KEINE GELTENDEN GESETZE VERSTÖßT. INSBESONDERE SIND SIE DAFÜR VERANTWORTLICH, DIESES PRODUKT SO ZU VERWENDEN, DASS DIE RECHTE DRITTER NICHT VERLETZT WERDEN, EINSCHLIEßLICH, ABER NICHT BESCHRÄNKT AUF VERÖFFENTLICHUNGSRECHTE, DIE RECHTE AN GESTIGEM EIGENTUM ODER DEN DATENSCHUTZ UND ANDERE PERSÖNLICHKEITSRECHTE. SIE DÜRFEN DIESES PRODUKT NICHT FÜR VERBOTENE ENDANWENDUNGEN VERWENDEN, EINSCHLIESSLICH DER ENTWICKLUNG ODER HERSTELLUNG VON MASSENVERNICHTUNGSWAFFEN, DER ENTWICKLUNG ODER HERSTELLUNG CHEMISCHER ODER BIOLOGISCHER WAFFEN, JEGLICHER AKTIVITÄTEN IM ZUSAMMENHANG MIT EINEM NUKLEAREN SPRENGKÖRPER ODER UNSICHEREN NUKLEAREN BRENNSTOFFKREISLAUF BZW. ZUR UNTERSTÜTZUNG VON MENSCHENRECHTSVERLETZUNGEN.
IM FALL VON WIDERSPRÜCHEN ZWISCHEN DIESER BEDIENUNGSANLEITUNG UND GELTENDEM RECHT IST LETZTERES MASSGEBLICH.

Dieses Produkt und – sofern zutreffend – das mitgelieferte Zubehör sind mit „CE" gekennzeichnet und entsprechen daher den geltenden harmonisierten europäischen Normen gemäß der RE-Richtlinie 2014/53/EU, der EMV-Richtlinie 2014/30/EU und der RoHS-Richtlinie 2011/65/EU.

2012/19/EU (Elektroaltgeräte-Richtlinie): Produkte, die mit diesem Symbol gekennzeichnet sind, dürfen innerhalb der Europäischen Union nicht mit dem Hausmüll entsorgt werden. Für korrektes Recycling geben Sie dieses Produkt an ihren örtlichen Fachhändler zurück oder entsorgen Sie es an einer der Sammelstellen. Weitere Informationen finden Sie unter: www.recyclethis.info

2006/66/EC (Batterierichtlinie): Dieses Produkt enthält eine Batterie, die innerhalb der Europäischen Union nicht mit dem Hausmüll entsorgt werden darf. Siehe Produktdokumentation für spezifische Hinweise zu Batterien. Die Batterie ist mit diesem Symbol gekennzeichnet, das auch eine Kennzeichnung für Cadmium (Cd), Blei (Pb) oder Quecksilber (Hg) enthalten kann. Für ein ordnungsgemäßes Recycling geben Sie die Batterie bei Ihrem Handler oder bei einer ausgewiesenen Sammelstelle ab. Weitere Informationen finden Sie unter: www.recyclethis.info

ACHTUNG

Das Gerät vor tropfenden oder spritzenden Flüssigkeiten schützen. Auf dem Gerät dürfen keine mit Flüssigkeit gefüllten Objekte, wie z. B. Vasen, abgestellt werden.

SICHERHEITSHINWEISE ZU BATTERIEN

1. Bei Austausch der Batterie durch einen falschen Typ besteht Explosionsgefahr.
2. Unsachgemäßer Austausch der Batterien durch einen falschen Typ kann eine Schutzvorrichtung umgehen (z. B. bei einigen Lithium-Batterietypen).
3. Batterien nicht durch Verbrennen, in einem heißen Ofen oder Zerkleinern oder Zerschneiden entsorgen. Das kann zu einer Explosion führen.
4. Bewahren Sie Batterien nicht in einer Umgebung mit extrem hoher Temperatur auf. Das kann zu einer Explosion oder zum Auslaufen von entflammbarer Flüssigkeit oder Gas führen.
5. Setzen Sie Batterien keinem extrem niedrigen Luftdruck aus. Das kann zu einer Explosion oder zum Auslaufen von entflammbarer Flüssigkeit oder Gas führen.
6. Entsorgen Sie verbrauchte Batterien entsprechend der Anleitung.

Español

1 Apariencia

1. Piloto led
2. Timbre
3. Interruptor de alimentación
4. Interruptor antimanipulación
5. Soporte 12 VCC
6. Intercomunicador
7. Altavoz

2 Configurar

1. Configurar mediante la aplicación
2. Abra la carcasa.
3. Encender e instalar el panel trasero.
   I. Alimentado con pilas
   II. Alimentado con corriente 12 VCC
4. Comprobar la intensidad de la señal.
5. Cerrar la carcasa.

Manual de usuario

Escanee el código QR para obtener más información y ayuda sobre el funcionamiento.

Especificación

Tecnología inalámbrica	Cam-X, comunicación bidireccional
Frecuencia de RF	868 MHz
Modulación	2GFSK
Distancia de RF	1000 m (área abierta)
Antimanipulación	Compatible, por delante y detrás
Timbre	Compatible
Micrófono	Compatible
Interfaz de alimentación	12 VCC
Interruptor de alimentación	Encendido/apagado
Puerto serie	1
Piloto led	Conexión/señal (red/green), alarma (azul/rojo), servicio de audio bidireccional (azul/rojo)
Consumo eléctrico	Corriente de reposo: 25 µA Corriente máx.: 1,6 A Tensión: 3 V
Tipo de batería	Cuatro pilas CR123
Duración de la batería	Hasta 2 años (alarma una vez a la semana, 5 min de alarma y 5 min hablando)
Fuente de alimentación	Compatible con fuentes de alimentación de 12 VCC
Temperatura de funcionamiento	De -10 °C a 55 °C
Humedad de funcionamiento	De 10 % a 90 %
Color	blanco
Método de instalación	Montaje en la pared
Dimensiones (An × Al × F)	130 × 128 × 39,5 mm
Peso	361,0 g

©2022 Hangzhou Hikvision Digital Technology Co., Ltd. Todos los derechos reservados.
Sobre este manual
Este manual incluye las instrucciones de utilización y gestión del producto. Las figuras, gráficos, imágenes y cualquier otra información que encontrará en lo sucesivo tienen únicamente fines descriptivos y aclaratorios. La información incluida en el manual está sujeta a cambios, sin aviso previo, debido a las actualizaciones de software u otros motivos. Visite el sitio web de Hikvision —https://www.hikvision.com/— para acceder a la última versión de este manual.
Utilice este manual con la guía y asistencia de profesionales capacitados en el soporte del producto.
HIKVISION y otras marcas comerciales y logotipos de Hikvision son propiedad de Hikvision en diferentes jurisdicciones. Las demás marcas comerciales y logotipos mencionados son propiedad de sus respectivos dueños.
Descargo de responsabilidad
EN LA MEDIDA MÁXIMA PERMITIDA POR LAS LEYES APLICABLES, ESTE MANUAL Y EL PRODUCTO DESCRITO —INCLUIDOS SU HARDWARE, SOFTWARE Y FIRMWARE— SE SUMINISTRAN «TAL CUAL» Y «CON TODOS SU FALLOS Y ERRORES». HIKVISION NO RILASCIA ALCUNA GARANZIA, NÉ ESPRESSA NÉ IMPLICITA COME, SOLO A TITOLO DI ESEMPIO, GARANZIE DI COMMERCIABILITÀ, QUALITÀ SODDISFACENTE O IDONEITÀ PER UN USO SPECIFICO. L'UTENTE UTILIZZA IL PRODOTTO A PROPRIO RISCHIO. HIKVISION DECLINA QUALSIASI RESPONSABILITÀ VERSO L'UTENTE IN RELAZIONE A DANNI SPECIALI, CONSEQUENZIALI E INCIDENTALI, COMPRESI, TRA GLI ALTRI, I DANNI DERIVANTI DA MANCATO PROFITTO, INTERRUZIONE DELL'ATTIVITÀ O PERDITA DI DATI, DANNEGGIAMENTO DI SISTEMI O PERDITA DI DOCUMENTAZIONE, DERIVANTI DA INADEMPIENZA CONTRATTUALE, ILLECITO (COMPRESA LA NEGLIGENZA), AGRAVIO (INCLUYENDO NEGLIGENCIA), RESPONSABILIDAD DEL PRODUCTO O EN RELACIÓN CON EL USO DEL PRODUCTO, INCLUSO CUANDO HIKVISION HAYA RECIBIDO UNA NOTIFICACIÓN DE LA POSIBILIDAD DE DICHOS DAÑOS O PÉRDIDAS.
USTED RECONOCE QUE LA NATURALEZA DE INTERNET IMPLICA RIESGOS DE SEGURIDAD INHERENTES Y HIKVISION NO TENDRÁ NINGUNA RESPONSABILIDAD POR EL FUNCIONAMIENTO ANORMAL, FILTRACIONES DE PRIVACIDAD U OTROS DAÑOS RESULTANTES DE ATAQUES CIBERNÉTICOS, ATAQUES DE HACKERS, INFECCIONES DE VIRUS U OTROS RIESGOS DE SEGURIDAD DE INTERNET; SIN EMBARGO, HIKVISION PROPORCIONARÁ APOYO TÉCNICO OPORTUNO DE SER NECESARIO.
USTED ACEPTA USAR ESTE PRODUCTO DE CONFORMIDAD CON TODAS LAS LEYES APLICABLES Y SOLO USTED ES EL ÚNICO RESPONSABLE DE ASEGURAR QUE EL USO CUMPLA CON DICHAS LEYES. EN ESPECIAL, USTED ES RESPONSABLE DE USAR ESTE PRODUCTO DE FORMA QUE NO INFRINJA LOS DERECHOS DE TERCEROS, INCLUYENDO, DE MANERA ENUNCIATIVA MAS NO LIMITATIVA, DERECHOS DE PUBLICIDAD, DERECHOS DE PROPIEDAD INTELECTUAL, DERECHOS RELATIVOS A LA PROTECCIÓN DE DATOS Y OTROS DERECHOS RELATIVOS A LA PRIVACIDAD. NO UTILIZARÁ ESTE PRODUCTO PARA NINGÚN USO FINAL PROHIBIDO, INCLUYENDO EL DESARROLLO O LA PRODUCCIÓN DE ARMAS DE DESTRUCCIÓN MASIVA, EL DESARROLLO O PRODUCCIÓN DE ARMAS QUÍMICAS O BIOLÓGICAS, NINGUNA ACTIVIDAD EN EL CONTEXTO RELACIONADO CON ALGÚN EXPLOSIVO NUCLEAR O EL CICLO DE COMBUSTIBLE NUCLEAR INSEGURO O EN APOYO DE ABUSOS DE LOS DERECHOS HUMANOS.
EN CASO DE HABER CONFLICTO ENTRE ESTE MANUAL Y LA LEGISLACIÓN VIGENTE, ESTA ÚLTIMA PREVALECERÁ.

Este producto, y en su caso también los accesorios suministrados, tienen la marca "CE" y por tanto cumplen con las normas europeas armonizadas aplicables enumeradas en la Directiva de equipos de radio 2014/53/UE, la Directiva de compatibilidad electromagnética 2014/30/UE y la Directiva de restricción del uso de sustancias peligrosas 2011/65/UE.

2012/19/UE (directiva RAEE, residuos de aparatos eléctricos y electromagnéticos): En la Unión Europea, los productos marcados con este símbolo no pueden ser desechados en el sistema de basura municipal sin recogida selectiva. Para un reciclaje adecuado, entregue este producto en el lugar de compra del equipo nuevo equivalente o deshágase de él en el punto de recogida designado a tal efecto. Para ver más información, visite: www.recyclethis.info

2006/66/CE (directiva sobre baterías): Este producto lleva una batería que no puede ser desechada en el sistema municipal de basuras sin recogida selectiva dentro de la Unión Europea. Consulte la documentación del producto para ver la información específica de la batería. La batería tiene este símbolo impreso que puede contener inscripciones que indiquen la presencia de cadmio (Cd), plomo (Pb) o mercurio (Hg). Para un reciclaje adecuado, lleve la batería a su distribuidor o a un punto de recogida designado. Para ver más información, visite: www.recyclethis.info

PRECAUCIÓN

No se expondrá el equipo a goteos ni salpicaduras y no se colocarán sobre él objetos llenos de líquidos, como jarrones.

PRECAUCIONES RELATIVAS A LA BATERÍA

1. Riesgo de explosión si se reemplaza la batería por otra de tipo incorrecto.
2. Una sustitución inadecuada de la batería por otra de tipo incorrecto podría inhabilitar alguna medida de protección (por ejemplo, en el caso de algunas baterías de litio).
3. No arroje la batería al fuego ni la meta en un horno caliente, ni intente aplastar o cortar mecánicamente la batería, ya que podría explotar.
4. No deje la batería en lugares con temperaturas extremadamente altas, ya que podría explotar o tener fugas de líquido electrolítico o gas inflamable.
5. No permita que la batería quede expuesta a una presión de aire extremadamente baja, ya que podría explotar o tener fugas de líquido electrolítico o gas inflamable.
6. Deshágase de las baterías usadas conforme a las instrucciones.

Italiano

1 Aspetto

1. Indicatore LED
2. Cicalino
3. Interruttore di alimentazione
4. Interruttore manomissione
5. Supporto 12 VCC
6. Citofono
7. Altoparlante

2 Configurazione

1. Impostazione tramite app.
2. Aprire la custodia.
3. Accendere e installare il pannello posteriore.
   I. Alimentazione a batteria
   II. Alimentazione 12 VCC
4. Controllare l'intensità del segnale.
5. Chiudere la scocca.

Manuale d'uso

Per ulteriori informazioni e assistenza sull'utilizzo, scansionare il codice QR.

Specifiche

Tecnologia wireless	Cam-X, comunicazione bidirezionale
Frequenza radio	868 MHz
Modulazione	2 GFSK
Distanza RF	1000 m (in spazi aperti)
Antimanomissione	Supporto, anteriore e posteriore
Cicalino	Supportato
Microfono	Supportato
Interfaccia di alimentazione	12 V CC
Interruttore di alimentazione	Accensione/Spegnimento
Porta seriale	1
Indicatore LED	Registrazione/Segnale (rosso/verde), Allarme (blu/rosso), Servizio audio bidirezionale (blu/rosso)
Potenza assorbita	Corrente in standby: 25 µA Corrente max: 1,6 A Tensione: 3 V
Tipo di batterie	Quattro batterie CR123
Durata delle batterie	Fino a 2 anni (sveglia una volta alla settimana, 5 minuti di sveglia e 5 minuti di conversazione)
Alimentazione	Supporta alimentazione a 12 V CC
Temperatura di esercizio	Da -10 °C a 55 °C
Umidità di esercizio	Da 10% a 90%
Colore	Bianco
Metodo di installazione	Montaggio a parete
Dimensioni (L × A × P)	130 × 128 × 39,5 mm
Peso	361,0 g

©2022 Hangzhou Hikvision Digital Technology Co., Ltd. Tutti i diritti riservati.
Informazioni sul presente Manuale
Il presente Manuale contiene le istruzioni per l'uso e la gestione del prodotto. Le illustrazioni, i grafici e tutte le altre informazioni che seguono hanno solo scopi illustrativi ed esplicativi. Le informazioni contenute nel Manuale sono soggette a modifiche senza preavviso in seguito ad aggiornamenti del firmware o per altri motivi. Scaricare la versione più recente del presente Manuale dal sito web di Hikvision (https://www.hikvision.com/).
Utilizzare il presente Manuale con la supervisione e l'assistenza di personale qualificato nel supporto del prodotto.
HIKVISION e gli altri marchi registrati e loghi di Hikvision sono di proprietà di Hikvision nelle varie giurisdizioni. Gli altri marchi registrati e loghi menzionati appartengono ai rispettivi proprietari.
Esclusione di responsabilità
NELLA MISURA MASSIMA CONSENTITA DALLA LEGGE VIGENTE, QUESTO MANUALE E IL PRODOTTO DESCRITTO, CON IL SUO HARDWARE, SOFTWARE E FIRMWARE, SONO FORNITI "COSÌ COME SONO" E "CON TUTTI I DIFETTI E GLI ERRORI". HIKVISION NON RILASCIA ALCUNA GARANZIA, NÉ ESPRESSA NÉ IMPLICITA COME, SOLO A TITOLO DI ESEMPIO, GARANZIE DI COMMERCIABILITÀ, QUALITÀ SODDISFACENTE O IDONEITÀ PER UN USO SPECIFICO. L'UTENTE UTILIZZA IL PRODOTTO A PROPRIO RISCHIO. HIKVISION DECLINA QUALSIASI RESPONSABILITÀ VERSO L'UTENTE IN RELAZIONE A DANNI SPECIALI, CONSEQUENZIALI E INCIDENTALI, COMPRESI, TRA GLI ALTRI, I DANNI DERIVANTI DA MANCATO PROFITTO, INTERRUZIONE DELL'ATTIVITÀ O PERDITA DI DATI, DANNEGGIAMENTO DI SISTEMI O PERDITA DI DOCUMENTAZIONE, DERIVANTI DA INADEMPIENZA CONTRATTUALE, ILLECITO (COMPRESA LA NEGLIGENZA), RESPONSABILITÀ PER DANNI AI PRODOTTI O ALTRIMENTI IN RELAZIONE ALL'USO DEL PRODOTTO, ANCHE QUALORA HIKVISION SIA STATA INFORMATA DELLA POSSIBILITÀ DI TALI DANNI O PERDITE.
L'UTENTE RICONOSCE CHE LA NATURA DI INTERNET PREVEDE RISCHI DI SICUREZZA INTRINSECI E CHE HIKVISION DECLINA QUALSIASI RESPONSABILITÀ IN RELAZIONE A FUNZIONAMENTI ANOMALI, VIOLAZIONE DELLA RISERVATEZZA O ALTRI DANNI RISULTANTI DA ATTACCHI INFORMATICI, INFEZIONE DA VIRUS O ALTRI RISCHI LEGATI ALLA SICUREZZA SU INTERNET; TUTTAVIA, HIKVISION FORNIRÀ TEMPESTIVO SUPPORTO TECNICO, SE NECESSARIO.
L'UTENTE ACCETTA DI UTILIZZARE IL PRODOTTO IN CONFORMITÀ A TUTTE LE LEGGI VIGENTI E DI ESSERE IL SOLO RESPONSABILE DI TALE UTILIZZO CONFORME. IN PARTICOLARE, L'UTENTE È RESPONSABILE DEL FATTO CHE L'UTILIZZO DEL PRODOTTO NON VIOLI DIRITTI DI TERZI COME, A SOLO TITOLO ESEMPLIFICATIVO, DIRITTI DI PUBBLICITÀ, DIRITTI DI PROPRIETÀ INTELLETTUALE O DIRITTI RELATIVI ALLA PROTEZIONE DEI DATI E ALTRI DIRITTI RIGUARDANTI LA PRIVACY. NON È CONSENTITO UTILIZZARE QUESTO PRODOTTO PER SCOPI PROIBITI, COME, TRA GLI ALTRI, LA PRODUZIONE DI ARMI DI DISTRUZIONE DI MASSA, LO SVILUPPO O LA PRODUZIONE DI ARMI CHIMICHE O BIOLOGICHE, QUALSIASI ATTIVITÀ SVOLTA IN CONTESTI CORRELATI A ESPLOSIVI NUCLEARI O COMBUSTIBILI NUCLEARI NON SICURI O ATTIVITÀ CHE CAUSINO VIOLAZIONI DEI DIRITTI UMANI.
IN CASO DI CONFLITTO TRA IL PRESENTE MANUALE E LA LEGGE VIGENTE, PREVARRÀ QUEST'ULTIMA.

Questo prodotto e gli eventuali accessori in dotazione sono contrassegnati con il marchio "CE" e sono quindi conformi alle norme europee armonizzate vigenti di cui alla Direttiva RE 2014/53/UE, alla Direttiva EMC 2014/30/UE, alla Direttiva RoHS 2011/65/UE.

2012/19/UE (Direttiva RAEE): i prodotti contrassegnati con il presente simbolo non possono essere smaltiti come rifiuti domestici indifferenziati nell'Unione europea. Per lo smaltimento corretto, restituire il prodotto al rivenditore in occasione dell'acquisto di un nuovo dispositivo equivalente o smaltirlo nei punti di raccolta autorizzati. Ulteriori informazioni sono disponibili sul sito www.recyclethis.info

2006/66/CE (direttiva batterie): questo prodotto contiene una batteria e non è possibile smaltirlo con i rifiuti domestici indifferenziati nell'Unione europea. Consultare la documentazione del prodotto per le informazioni specifiche sulla batteria. La batteria è contrassegnata con il presente simbolo, che potrebbe includere le sigle di cadmio (Cd), piombo (Pb) o mercurio (Hg). Per garantire un riciclaggio corretto, consegnare la batteria al proprio rivenditore oppure smaltirla nei punti di raccolta designati. Ulteriori informazioni sono disponibili sul sito www.recyclethis.info

ATTENZIONE

L'attrezzatura non deve essere esposta a schizzi o gocciolamenti di liquidi; non poggiare sull'attrezzatura oggetti contenenti liquidi, ad esempio vasi.

PRECAUZIONI PER LA BATTERIA

1. Esiste il rischio di esplosione se la batteria viene sostituita con una di tipo non corretto.
2. La sostituzione della batteria con una di tipo non idoneo può impedire il corretto funzionamento dei sistemi di sicurezza (ad esempio con alcuni tipi di batterie al litio).
3. Non gettare le batterie nel fuoco o in un forno caldo ed evitare di schiacciarle o tagliarle, per prevenire il rischio di esplosioni.
4. Le batterie esposte a temperature ambientali eccessive possono esplodere o perdere liquidi o gas infiammabili.
5. Le batterie sottoposte a una pressione atmosferica estremamente bassa possono esplodere o perdere liquidi o gas infiammabili.
6. Smaltire le batterie usate seguendo le istruzioni.

Português (Brasil)

1 Apresentação

1. Indicador de LED
2. Campainha
3. Interruptor
4. Interruptor de violação
5. Suporte para CC 12 V
6. Intercomunicação
7. Alto-falante

2 Configuração

1. Configure com o aplicativo.
2. Abra o invólucro.
3. Ligue e instale o painel traseiro.
   I. Alimentação por bateria
   II. Alimentação CC 12 V
4. Verifique a intensidade do sinal.
5. Feche o invólucro.

Manual do usuário

Leia o código QR para mais informações e ajuda na operação.

Especificações

Tecnologia sem fio	Cam-X, comunicação bidirecional
Frequência de RF	868 MHz
Modulação	2GFSK
Distância de RF	1.000 m (área aberta)
Antiviolação	Suportada, frontal e traseira
Campainha	Suportado
Microfone	Suportado
Interface de alimentação	12 VCC
Interruptor	Ligar/desligar
Porta serial	1
Indicador de LED	Registro/sinal (vermelho/verde), alarme (azul/vermelho), serviço de áudio bidirecional (azul/vermelho)
Consumo de energia	Corrente quando inativo: 25 uA Corrente máx.: 1,6 A Tensão: 3 V
Tipo de bateria	Quatro baterias CR123
Vida útil das baterias	Até 2 anos (alarme uma vez por semana, 5 minutos de alarme e 5 minutos de conversa)
Fonte de alimentação	Suporta fonte de alimentação de 12 VCC
Temperatura de operação	-10 °C a 55 °C
Umidade de operação	10% a 90%
Cor	Branco
Método de instalação	Montagem na parede
Dimensões (L × A × P)	130 × 128 × 39,5 mm
Peso	361,0 g

©2022 Hangzhou Hikvision Digital Technology Co., Ltd. Todos os direitos reservados.
Acerca deste Manual
O Manual inclui instruções para utilizar e gerir o produto. As fotografias, os gráficos, as imagens e todas as outras informações doravante apresentadas destinam-se apenas a fins de descritivos e informativos. As informações que constam do Manual estão sujeitas a alteração, sem aviso prévio, devido a atualizações de firmware ou a outros motivos. Encontre a versão mais recente deste Manual no site da Hikvision (https://www.hikvision.com/).
Utilize este Manual sob orientação e com a assistência de profissionais formados neste Produto.
HIKVISION e outras marcas registradas e logótipos da Hikvision são propriedade da Hikvision em diversas jurisdições. Outras marcas comerciais e logótipos mencionados são propriedade dos respetivos proprietários.
Aviso legal
NA MEDIDA MÁXIMA PERMITIDA PELA LEI APLICÁVEL, ESTE MANUAL E O PRODUTO DESCRITO, COM O SEU HARDWARE, SOFTWARE E FIRMWARE, SÃO FORNECIDOS "TAL COMO ESTÃO" E "COM TODAS AS SUAS FALHAS E ERROS". A HIKVISION EXCLUI, DE FORMA EXPLÍCITA OU IMPLÍCITA, GARANTIAS DE, INCLUINDO E SEM LIMITAÇÃO, COMERCIABILIDADE, QUALIDADE DO SERVIÇO OU ADEQUAÇÃO A UMA FINALIDADE ESPECÍFICA. A SUA UTILIZAÇÃO DESTE PRODUTO É FEITA POR SUA CONTA E RISCO. EM NENHUMA CIRCUNSTÂNCIA, A HIKVISION SERÁ RESPONSÁVEL POR SI EM RELAÇÃO A QUAISQUER DANOS ESPECIAIS, CONSEQUENCIAIS, INCIDENTAIS OU INDIRETOS, INCLUINDO, ENTRE OUTROS, DANOS PELA PERDA DE LUCROS COMERCIAIS, INTERRUPÇÃO DA ATIVIDADE, PERDA DE DADOS, CORRUPÇÃO DE SISTEMAS OU PERDA DE DOCUMENTAÇÃO SEJA COM BASE NUMA VIOLAÇÃO DO CONTRATO, ATOS ILÍCITOS (INCLUINDO NEGLIGÊNCIA), RESPONSABILIDADE PELO PRODUTO OU, DE OUTRO MODO, RELACIONADA COM A UTILIZAÇÃO DO PRODUTO, AINDA QUE A HIKVISION TENHA SIDO AVISADA SOBRE A POSSIBILIDADE DE TAIS DANOS OU PERDAS.
O UTILIZADOR RECONHECE QUE A NATUREZA DA INTERNET OFERECE RISCOS DE SEGURANÇA INERENTES E QUE A HIKVISION NÃO SERÁ RESPONSABILIZADA POR UM FUNCIONAMENTO ANORMAL, PERDA DE PRIVACIDADE OU OUTROS DANOS RESULTANTES DE ATAQUES INFORMÁTICOS, ATAQUES DE PIRATARIA, INFEÇÃO POR VÍRUS OU OUTROS RISCOS ASSOCIADOS À SEGURANÇA DA INTERNET. NO ENTANTO, A HIKVISION PRESTARÁ APOIO TÉCNICO ATEMPADO, SE SOLICITADO.
O UTILIZADOR ACEITA UTILIZAR ESTE PRODUTO EM CONFORMIDADE COM TODAS AS LEIS APLICÁVEIS E SER O ÚNICO RESPONSÁVEL POR GARANTIR QUE A SUA UTILIZAÇÃO É CONFORME À LEI APLICÁVEL. PARTICULARMENTE, O UTILIZADOR É O RESPONSÁVEL PELA UTILIZAÇÃO DESTE PRODUTO DE MODO QUE NÃO INFRINJA OS DIREITOS DE TERCEIROS, INCLUINDO, ENTRE OUTROS, OS DIREITOS DE PUBLICIDADE, DIREITOS DE PROPRIEDADE INTELECTUAL OU DE PROTEÇÃO DE DADOS, OU QUAISQUER OUTROS DIREITOS DE PRIVACIDADE. O UTILIZADOR NÃO PODERÁ UTILIZAR ESTE PRODUTO PARA QUAISQUER UTILIZAÇÕES FINAIS PROIBIDAS, INCLUINDO O DESENVOLVIMENTO OU PRODUÇÃO DE ARMAS DE DESTRUIÇÃO MACIÇA, DESENVOLVIMENTO OU PRODUÇÃO DE QUÍMICOS OU ARMAS BIOLÓGICAS, QUAISQUER ATIVIDADES DESENVOLVIDAS NO ÂMBITO DE EXPLOSIVOS NUCLEARES OU CICLOS DE COMBUSTÍVEL NUCLEAR INSEGURO OU PARA APOIAR ABUSOS AOS DIREITOS HUMANOS.
NA EVENTUALIDADE DA OCORRÊNCIA DE ALGUM CONFLITO ENTRE ESTE MANUAL E A LEGISLAÇÃO APLICÁVEL, ESTA ÚLTIMA PREVALECE.

Este produto e os acessórios fornecidos (se aplicável) estão marcados com "CE" e estão em conformidade com os padrões europeus compatíveis e aplicáveis listados nas Diretivas RE 2014/53/UE, EMC 2014/30/UE e RoHS 2011/65/UE.

2012/19/EU (Diretiva WEEE): os produtos marcados com este símbolo não podem ser descartados como rejeitos municipais não classificados na União Europeia. Para a reciclagem adequada, retorne este produto ao seu fornecedor local ao comprar um novo equipamento equivalente ou descarte-o em pontos de coleta designados. Para obter mais informações, acesse: www.recyclethis.info

2006/66/EC (diretiva sobre baterias): este produto contém uma bateria que não pode ser descartada como um rejeito municipal não classificado na União Europeia. Refira-se à documentação do produto para informações específicas sobre baterias. A bateria é marcada com este símbolo, que pode incluir letras para indicar cádmio (Cd), chumbo (Pb) ou mercúrio (Hg). Para reciclagem apropriada, devolva a bateria ao seu fornecedor ou em um ponto de coleta designado. Para obter mais informações, acesse: www.recyclethis.info

CUIDADO
O equipamento não deverá ser exposto a gotas ou respingos e nenhum objeto com líquido, como um vaso, deverá ser colocado no equipamento.

CUIDADOS COM A BATERIA
1. Há risco de explosão se a bateria for substituída por outra de tipo incorreto.
2. A substituição de uma bateria por outra de tipo incorreto pode anular uma proteção ou garantia (p. ex., no caso de alguns tipos de bateria de lítio).
3. Não descarte as baterias em fogo ou forno quente nem as submeta a esmagamento ou corte mecânico, pois isso pode resultar em explosão.
4. Não deixe as baterias em um ambiente de temperatura extremamente alta, pois isso pode resultar em explosão ou vazamento de líquido ou gás inflamável.
5. Não exponha as baterias a uma pressão do ar extremamente baixa, pois isso pode resultar em explosão ou vazamento de líquido ou gás inflamável.
6. Descarte as baterias usadas de acordo com as instruções.

Português

1 Aspeto

1. Indicador LED
2. Campainha
3. Interruptor de Alimentação
4. Interruptor de Adulteração
5. Suporte para CC 12 V
6. Intercomunicador
7. Altifalante

2 Configuração

1. Configure com a aplicação.
2. Abra o invólucro.
3. Ligue e instale o painel posterior.
   I. Alimentação por bateria
   II. Alimentação por CC 12 V
4. Verifique a intensidade do sinal.
5. Feche o invólucro.

Manual de utilizador

Faça a leitura do código QR para obter mais informações e ajuda sobre o funcionamento.

Especificações

Tecnologia sem fios	Cam-X, comunicação bidirecional
Frequência RF	868 MHz
Modulação	2GFSK
Distância de RF	1000 m (espaço aberto)
Inviolável	Suportado, frontal e posterior
Campainha	Suportada
Microfone	Suportada
Interface de alimentação	12 V CC
Interruptor de alimentação	Ligar/desligar
Porta série	1
Indicador LED	Registo/sinal (vermelho/verde), Alarme (azul/vermelho), Serviço de áudio bidrecional (azul/vermelho)
Consumo de energia	Corrente de repouso: 25 µA Corrente máx.: 1,6 A Tensão: 3 V
Tipo de pilha	Quatro pilhas CR123
Duração da bateria	Até 2 anos (alarme semanal, alarme de 5 min e conversação de 5 min)
Alimentação elétrica	Suporte para fonte de alimentação de 12 VCC
Temperatura de funcionamento	-10 °C a 55 °C
Humidade de funcionamento	10% a 90%
Cor	Branco
Método de instalação	Montagem na parede
Dimensões (L × A × D)	130 × 128 × 39,5 mm
Peso	361 g

©2022 Hangzhou Hikvision Digital Technology Co., Ltd. Todos os direitos reservados.
Acerca deste Manual
O Manual inclui instruções para utilizar e gerir o produto. As fotografias, os gráficos, as imagens e todas as outras informações doravante apresentadas destinam-se apenas a fins de descritivos e informativos. As informações que constam do Manual estão sujeitas a alteração, sem aviso prévio, devido a atualizações de firmware ou a outros motivos. Pode encontrar a versão mais recente deste Manual no website da Hikvision (https://www.hikvision.com/).
Utilize este Manual sob orientação e com a assistência de profissionais formados neste Produto.
HIKVISION e outros logótipos e marcas comerciais da Hikvision são propriedade da Hikvision em vários territórios. Outras marcas comerciais e logótipos mencionados são propriedade dos respetivos proprietários.
Aviso legal
NA MEDIDA MÁXIMA PERMITIDA PELA LEI APLICÁVEL, ESTE MANUAL E O PRODUTO DESCRITO, COM O SEU HARDWARE, SOFTWARE E FIRMWARE, SÃO FORNECIDOS "TAL COMO ESTÃO" E "COM TODAS AS SUAS FALHAS E ERROS". A HIKVISION EXCLUI, DE FORMA EXPLÍCITA OU IMPLÍCITA, GARANTIAS DE, INCLUINDO E SEM LIMITAÇÃO, COMERCIABILIDADE, QUALIDADE DO SERVIÇO OU ADEQUAÇÃO A UMA FINALIDADE ESPECÍFICA. A SUA UTILIZAÇÃO DESTE PRODUTO É FEITA POR SUA CONTA E RISCO. EM NENHUMA CIRCUNSTÂNCIA, A HIKVISION SERÁ RESPONSÁVEL POR SI EM RELAÇÃO A QUAISQUER DANOS ESPECIAIS, CONSEQUENCIAIS, INCIDENTAIS OU INDIRETOS, INCLUINDO, ENTRE OUTROS, DANOS PELA PERDA DE LUCROS COMERCIAIS, INTERRUPÇÃO DA ATIVIDADE, PERDA DE DADOS, CORRUPÇÃO DE SISTEMAS OU PERDA DE DOCUMENTAÇÃO SEJA COM BASE NUMA VIOLAÇÃO DO CONTRATO, ATOS ILÍCITOS (INCLUINDO NEGLIGÊNCIA), RESPONSABILIDADE PELO PRODUTO OU, DE OUTRO MODO, RELACIONADA COM A UTILIZAÇÃO DO PRODUTO, AINDA QUE A HIKVISION TENHA SIDO AVISADA SOBRE A POSSIBILIDADE DE TAIS DANOS OU PERDAS.
O UTILIZADOR RECONHECE QUE A NATUREZA DA INTERNET OFERECE RISCOS DE SEGURANÇA INERENTES E QUE A HIKVISION NÃO SERÁ RESPONSABILIZADA POR UM FUNCIONAMENTO ANORMAL, PERDA DE PRIVACIDADE OU OUTROS DANOS RESULTANTES DE ATAQUES INFORMÁTICOS, ATAQUES DE PIRATARIA, INFEÇÃO POR VÍRUS OU OUTROS RISCOS ASSOCIADOS À SEGURANÇA DA INTERNET. NO ENTANTO, A HIKVISION PRESTARÁ APOIO TÉCNICO ATEMPADO, SE SOLICITADO.
O UTILIZADOR ACEITA UTILIZAR ESTE PRODUTO EM CONFORMIDADE COM TODAS AS LEIS APLICÁVEIS E SER O ÚNICO RESPONSÁVEL POR GARANTIR QUE A SUA UTILIZAÇÃO É CONFORME À LEI APLICÁVEL. PARTICULARMENTE, O UTILIZADOR É O RESPONSÁVEL PELA UTILIZAÇÃO DESTE PRODUTO DE MODO QUE NÃO INFRINJA OS DIREITOS DE TERCEIROS, INCLUINDO, ENTRE OUTROS, OS DIREITOS DE PUBLICIDADE, DIREITOS DE PROPRIEDADE INTELECTUAL OU DE PROTEÇÃO DE DADOS, OU QUAISQUER OUTROS DIREITOS DE PRIVACIDADE. O UTILIZADOR NÃO PODERÁ UTILIZAR ESTE PRODUTO PARA QUAISQUER UTILIZAÇÕES FINAIS PROIBIDAS, INCLUINDO O DESENVOLVIMENTO OU PRODUÇÃO DE ARMAS DE DESTRUIÇÃO MACIÇA, DESENVOLVIMENTO OU PRODUÇÃO DE QUÍMICOS OU ARMAS BIOLÓGICAS, QUAISQUER ATIVIDADES DESENVOLVIDAS NO ÂMBITO DE EXPLOSIVOS NUCLEARES OU CICLOS DE COMBUSTÍVEL NUCLEAR INSEGURO OU PARA APOIAR ABUSOS AOS DIREITOS HUMANOS.
NA EVENTUALIDADE DA OCORRÊNCIA DE ALGUM CONFLITO ENTRE ESTE MANUAL E A LEGISLAÇÃO APLICÁVEL, ESTA ÚLTIMA PREVALECE.

Este produto e, se aplicável, os acessórios fornecidos, apresentam a marcação "CE" e, por isso, cumprem as normas europeias harmonizadas aplicáveis listadas na Diretiva 2014/53/UE relativa aos equipamentos de rádio, na Diretiva 2014/30/UE sobre compatibilidade eletromagnética (CEM) e na Diretiva 2011/65/UE relativa à restrição do uso de determinadas substâncias perigosas em equipamentos elétricos e eletrónicos (EEE).

2012/19/UE (Diretiva REEE): Os produtos com este símbolo não podem ser eliminados como resíduos urbanos indiferenciados na União Europeia. Para uma reciclagem adequada, devolva este produto ao seu fornecedor local quando adquirir um novo equipamento equivalente ou elimine-o através dos pontos de recolha adequados. Para mais informações, consulte: www.recyclethis.info

2006/66/CE (diretiva relativa a baterias): Este produto contém uma bateria que não pode ser eliminada como resíduo urbano indiferenciado na União Europeia. Consulte a documentação do produto para obter informações específicas acerca da bateria. A bateria está marcada com este símbolo, que poderá incluir inscrições para indicar a presença de cádmio (Cd), chumbo (Pb), ou mercúrio (Hg).Para reciclar o produto de forma adequada, devolva a bateria ao seu fornecedor ou coloque-a num ponto de recolha apropriado. Para mais informações, consulte: www.recyclethis.info

ADVERTÊNCIA
O equipamento não deverá ser exposto a derrames ou salpicos de líquidos e nenhum objeto que contenha líquidos, como vasos, deverá ser colocado sobre o equipamento.

CUIDADOS COM A PILHA
1. Existe risco de explosão se a bateria for substituída por outra de tipo incorreto.
2. A substituição incorreta da bateria por outra de tipo incorreto pode destruir uma proteção (por exemplo, no caso de alguns tipos de bateria de lítio).
3. Não proceda à eliminação da bateria numa fogueira ou forno quente, ou mediante esmagamento ou corte mecânico da mesma pois tal pode resultar numa explosão.
4. Não deixe a bateria num ambiente com temperaturas extremamente elevadas pois tal pode resultar numa explosão ou na fuga de líquido inflamável ou gás.
5. Não sujeite a bateria a pressão de ar extremamente baixa pois tal poderá resultar numa explosão de líquido inflamável ou gás.
6. Elimine as pilhas usadas de acordo com as instruções.

Русский

1 Внешний вид

1. Светодиодный индикатор
2. Зуммер
3. Выключатель питания
4. Реле защиты от вскрытия
5. Держатель 12 В пост. тока
6. Интерком
7. Динамик

2 Настройка

1. Настройка с помощью приложения.
2. Открытие корпуса.
3. Включите питание и установите заднюю панель.
   I. Питание от батареи
   II. Питание 12 В пост. тока
4. Проверка уровня сигнала.
5. Закрывание оболочки.

Руководство пользователя

Для получения дополнительной информации и ознакомления с руководством по эксплуатации отсканируйте QR-код.

Технические данные

Беспроводная технология	Cam-X, двухсторонняя коммуникация
Радиочастота	868 МГц
Модуляция	2GFSK
Дальность действия радиосвязи	1000 м (на открытом пространстве)
Противовзломная защита	Поддерживается, спереди и сзади
Зуммер	Поддерживается
Микрофон	Поддерживается
Гнездо электропитания	12 В пост. тока
Выключатель питания	Включение/выключение
Последовательный порт	1
Светодиодный индикатор	Регистрация/сигнал (красный/зеленый), сигнализация (синий/красный), двухсторонее аудио (синий/красный)
Потребляемая мощность	Ток покоя: 25 мкА Макс. ток: 1,6А Напряжение: 3 В
Тип батареи	Четыре батареи CR123
Срок службы батарей	До 2 лет (сигнализация раз в неделю, 5 минут сигнала тревоги и 5 минут разговора)
Электропитание	Поддерживается питание 12 В пост. тока
Рабочая температура	От -10 °C до 55 °C
Влажность в рабочем режиме	От 10 до 90%
Цвет	Белый
Способ установки	Настенное крепление
Размеры (Ш × В × Г)	130 × 128 × 39,5 мм
Вес	361,0 г

©2022, Hangzhou Hikvision Digital Technology Co., Ltd. Все права защищены.
О данном Руководстве
В Руководстве содержится инструкции по эксплуатации Изделия. Фотографии, схемы, иллюстрации и прочие материалы приведены исключительно в качестве описаний и пояснений. Информация, приведенная в Руководстве, может быть изменена без предварительного уведомления в связи с обновлением микропрограммы или по другим причинам. Используйте последнюю редакцию Руководства. Ее можно найти на веб-сайте компании Hikvision (https://www.hikvision.com/).
Используйте Руководство под наблюдением специалистов, обученных обслуживанию Изделия.
HIKVISION и все другие торговые марки и логотипы Hikvision являются собственностью компании Hikvision в различных юрисдикциях. Другие товарные знаки и логотипы, упоминаемые в Руководстве, являются собственностью соответствующих владельцев.
Ограничение ответственности
В МАКСИМАЛЬНОЙ СТЕПЕНИ, РАЗРЕШЕННОЙ ДЕЙСТВУЮЩИМ ЗАКОНОДАТЕЛЬСТВОМ, ДАННОЕ РУКОВОДСТВО И ОПИСАННЕ ИЗДЕЛИЯ ВМЕСТЕ С АППАРАТНОЙ ЧАСТЬЮ, ПРОГРАММНЫМ ОБЕСПЕЧЕНИЕМ И ВСТРОЕННОЙ МИКРОПРОГРАММОЙ ПРЕДОСТАВЛЯЮТСЯ ПО ПРИНЦИПУ «КАК ЕСТЬ» И «СО ВСЕМИ НЕПОЛАДКАМИ И ОШИБКАМИ». КОМПАНИЯ HIKVISION НЕ ДАЕТ НИ ЯВНЫХ, НИ ПОДРАЗУМЕВАЕМЫХ ГАРАНТИЙ, В ТОМ ЧИСЛЕ ГАРАНТИЙ ТОВАРНОЙ ПРИГОДНОСТИ И УДОВЛЕТВОРИТЕЛЬНОГО КАЧЕСТВА, КАК И ПРИГОДНОСТИ ДЛЯ КОНКРЕТНЫХ ЦЕЛЕЙ. ПОТРЕБИТЕЛЬ ИСПОЛЬЗУЕТ ИЗДЕЛИЕ НА СВОЙ СТРАХ И РИСК. НИ ПРИ КАКИХ ОБСТОЯТЕЛЬСТВАХ КОМПАНИЯ HIKVISION НЕ НЕСЕТ ОТВЕТСТВЕННОСТИ ПЕРЕД ПОТРЕБИТЕЛЕМ НИ ЗА ФАКТИЧЕСКИ ПОНЕСЕННЫЙ, НИ ЗА ПОСЛЕДУЮЩИЙ, КАК ПРЯМОЙ, ТАК И КОСВЕННЫЙ, УЩЕРБ, ВКЛЮЧАЯ УБЫТКИ В ВИДЕ УПУЩЕННОЙ ПРИБЫЛИ, ПЕРЕРЫВОВ В ДЕЯТЕЛЬНОСТИ, ПОТЕРИ ДАННЫХ, ДОКУМЕНТАЦИИ ИЛИ ПОВРЕЖДЕНИЕ СИСТЕМ, БУДЬ ТО ПО ПРИЧИНЕ НАРУШЕНИЯ ДОГОВОРА, ПРОТИВОПРАВНЫХ ДЕЙСТВИЙ (В ТОМ ЧИСЛЕ ХАЛАТНОСТИ), НАСТУПЛЕНИЯ ОТВЕТСТВЕННОСТИ ЗА ИЗДЕЛИЕ ИЛИ ИНЫХ ОБСТОЯТЕЛЬСТВ В СВЯЗИ С ИСПОЛЬЗОВАНИЕМ ДАННОГО ИЗДЕЛИЯ, ДАЖЕ ЕСЛИ КОМПАНИИ HIKVISION БЫЛО ИЗВЕСТНО О ВОЗМОЖНОСТИ ТАКОГО УЩЕРБА И УБЫТКОВ.
ПОТРЕБИТЕЛЬ ОСОЗНАЕТ, ЧТО ИНТЕРНЕТ ПО СВОЕЙ ПРИРОДЕ ЯВЛЯЕТСЯ ИСТОЧНИКОМ ПОВЫШЕННОГО РИСКА БЕЗОПАСНОСТИ И КОМПАНИЯ HIKVISION НЕ НЕСЕТ ОТВЕТСТВЕННОСТИ ЗА СБОИ В РАБОТЕ ОБОРУДОВАНИЯ, УТЕЧКУ ИНФОРМАЦИИ И ДРУГОЙ УЩЕРБ, ВЫЗВАННЫЙ КИБЕРАТАКАМИ, ХАКЕРАМИ, ВИРУСАМИ ИЛИ СЕТЕВЫМИ УГРОЗАМИ; ОДНАКО НАША КОМПАНИЯ ОБЕСПЕЧИВАЕТ СВОЕВРЕМЕННУЮ ТЕХНИЧЕСКУЮ ПОДДЕРЖКУ, ЕСЛИ ЭТО НЕОБХОДИМО.
ПОТРЕБИТЕЛЬ СОГЛАШАЕТСЯ ИСПОЛЬЗОВАТЬ ДАННОЕ ИЗДЕЛИЕ В СООТВЕТСТВИИ СО ВСЕМИ ПРИМЕНИМЫМИ ЗАКОНАМИ И НЕСЕТ ЛИЧНУЮ ОТВЕТСТВЕННОСТЬ ЗА ИХ СОБЛЮДЕНИЕ. В ЧАСТНОСТИ, ПОТРЕБИТЕЛЬ НЕСЕТ ОТВЕТСТВЕННОСТЬ ЗА ИСПОЛЬЗОВАНИЕ ДАННОГО ИЗДЕЛИЯ БЕЗ НАРУШЕНИЯ ПРАВ ТРЕТЬИХ ЛИЦ В ТОМ ЧИСЛЕ ПРАВ ПУБЛИЧНОСТИ, ИНТЕЛЛЕКТУАЛЬНОЙ СОБСТВЕННОСТИ И ЗАЩИТЫ ДАННЫХ. ПОТРЕБИТЕЛЬ ОБЯЗУЕТСЯ НЕ ИСПОЛЬЗОВАТЬ ЭТО ИЗДЕЛИЕ В ЗАПРЕЩЕННЫХ ЦЕЛЯХ, В ТОМ ЧИСЛЕ ДЛЯ РАЗРАБОТКИ ИЛИ ПРОИЗВОДСТВА ОРУЖИЯ МАССОВОГО УНИЧТОЖЕНИЯ, ХИМИЧЕСКОГО ИЛИ БИОЛОГИЧЕСКОГО ОРУЖИЯ, ОСУЩЕСТВЛЕНИЙ КАКОЙ-ЛИБО ДЕЯТЕЛЬНОСТИ В КОНТЕКСТЕ ЯДЕРНОГО ОРУЖИЯ, НЕБЕЗОПАСНЫХ ОПЕРАЦИЙ С ЯДЕРНЫМ ТОПЛИВОМ ИЛИ ДЛЯ ПОДДЕРЖКИ НАРУШЕНИЙ ПРАВ ЧЕЛОВЕКА.
В СЛУЧАЕ РАЗНОЧТЕНИЙ МЕЖДУ НАСТОЯЩИМ РУКОВОДСТВОМ И ДЕЙСТВУЮЩИМ ЗАКОНОДАТЕЛЬСТВОМ, ПОСЛЕДНЕЕ ИМЕЕТ ПРИОРИТЕТ.

Этот продукт и (если применимо) поставляемые аксессуары имеют маркировку "CE" и соответствуют применимым согласованным стандартам, перечисленным в Директиве по радиооборудованию 2014/53/EU RE, Директиве по электромагнитной совместимости 2014/30/EU EMC и Директиве по ограничению использования опасных веществ 2011/65/EU RoHS.

Директива WEEE 2012/19/EU (по утилизации отходов электрического и электронного оборудования): продукты, отмеченные этим символом, запрещено утилизировать в Европейском союзе в качестве несортированных муниципальных отходов. Для надлежащей переработки возвратите этот продукт местному поставщику после покупки эквивалентного нового оборудования или передайте его в предназначенных для этого пунктах сбора отходов. Для получения дополнительной информации посетите веб-сайт www.recyclethis.info

Директива 2006/66/EC (по обращению с батареями): этот продукт содержит батарею, которую запрещено утилизировать в Европейском союзе в качестве несортированных муниципальных отходов. Для получения точной информации о батарее см. документацию к продукту. Маркировка батареи может включать символы, которые определяют ее химический состав: кадмий (Cd), свинец (Pb) или ртуть (Hg). Для надлежащей утилизации отправьте батарею местному поставщику или передайте ее в специальный пункт приема отходов. Для получения дополнительной информации посетите веб-сайт www.recyclethis.info

ПРЕДУПРЕЖДЕНИЕ
Устройство не должно подвергаться воздействию капель и брызг; не допускается ставить на него предметы, наполненные жидкостью, например, вазы с цветами.

МЕРЫ ПРЕДОСТОРОЖНОСТИ ПРИ РАБОТЕ С БАТАРЕЙ
1. При установке батареи недопустимого типа существует риск взрыва.
2. Установка батареи недопустимого типа может создать угрозу для безопасности (например, в случае некоторых типов литиевых батарей).
3. Не бросайте батарею в огонь или горячую печь, не сдавливайте и не разрезайте батарею, поскольку это может привести к взрыву.
4. Нахождение батареи в среде с чрезвычайно высокой температурой может привести к взрыву или к утечке горючей жидкости или газа.
5. Нахождение батареи в среде с чрезвычайно низким давлением воздуха может привести к взрыву или к утечке горючей жидкости или газа.
6. Утилизируйте использованные батареи в соответствии с инструкциями.

Nederlands

1 Verschijning

1. Led-indicator
2. Zoemer
3. Aan-/uitschakelaar
4. Sabotageschakelaar
5. Houder voor DC12 V
6. Intercom
7. Luidspreker

2 Installeren

1. Instellen met de app.
2. Open de behuizing.
3. Schakel het achterpaneel in en installeer het.
   I. Batterijgevoed
   II. Gevoed door DC12 V
4. Controleer de signaalsterkte.
5. Sluit de behuizing.

Gebruiksaanwijzing

Scan de QR-code voor meer informatie en assistentie bij de bediening.

Specificatie

Draadloze technologie	Cam-X, tweerichtingscommunicatie
RF-frequentie	868 MHz
Modulatie	2GFSK
RF-afstand	1000 m (open ruimte)
Sabotagebestendig	Ondersteund, voor en achter
Zoemer	Ondersteund
Microfoon	Ondersteund
Voedingsinterface	12 VDC
Aan-/uitschakelaar	Aan-/uitzetten
Seriële poort	1
Led-indicator	Registratie/signaal (rood/groen), Alarm (blauw/rood), Tweerichtingsaudioservice (blauw/rood)
Stroomverbruik	Ruststroom: 25µA Max. stroom: 1,6 A Spanning: 3 V
Accutype	Vier CR123-batterijen
Levensduur batterij	Tot 2 jaar (Alarm gaat eenmaal per week af, 5 minuten alarm en 5 minuten praten)
Stroomvoorziening	Ondersteunt 12 VDC-voeding
Bedrijfstemperatuur	-10 °C tot 55 °C
Luchtvochtigheid tijdens bedrijf	10% tot 90%
Kleur	Wit
Installatiemethode	Wandmontage
Afmetingen (B × H × D)	130 × 128 × 39,5 mm
Gewicht	361,0 g

©2022 Hangzhou Hikvision Digital Technology Co., Ltd. Alle rechten voorbehouden.
Over deze handleiding
De handleiding bevat instructies voor het gebruik en beheer van het product. Afbeeldingen, grafieken, afbeeldingen en alle andere informatie hierna worden verstrekt voor beschrijving en uitleg. De informatie in de handleiding is onderhevig aan veranderingen, zonder voorafgande kennisgeving, als gevolg van firmware-updates of andere redenen.
U kunt de nieuwste versie van deze handleiding vinden op de Hikvision-website (https://www.hikvision.com/).
Gebruik deze handleiding onder begeleiding en ondersteuning van professionals die zijn opgeleid voor het ondersteunen van het product.
HIKVISION en andere handelsmerken en logo's van Hikvision zijn eigendom van Hikvision in verschillende jurisdicties. Andere handelsmerken en logo's zijn het eigendom van hun respectieve eigenaren.
Vrijwaringsclausule
VOOR ZOVER MAXIMAAL TOEGESTAAN OP GROND VAN HET TOEPASSELIJK RECHT, WORDEN DEZE HANDLEIDING EN HET OMSCHREVEN PRODUCT, INCLUSIEF HARDWARE, SOFTWARE EN FIRMWARE, GELEVERD 'ZOALS ZE ZIJN', INCLUSIEF FOUTEN EN GEBREKEN. HIKVISION GEEFT GEEN GARANTIES, EXPLICIET NOCH IMPLICIET, INCLUSIEF ZONDER BEPERKING OMTRENT VERKOOPBAARHEID, TEVREDENHEID OMTRENT KWALITEIT OF GESCHIKTHEID VOOR EEN BEPAALD DOEL. HET GEBRUIK VAN HET PRODUCT DOOR U IS OP EIGEN RISICO. IN GEEN GEVAL IS HIKVISION VERANTWOORDELIJK VOOR SPECIALE, BIJKOMENDE, INCIDENTELE OF INDIRECTE SCHADE, WAARONDER, ONDER ANDERE, SCHADE VAN VERLIES AAN ZAKELIJKE WINST, ZAKELIJKE ONDERBREKING OF VERLIES VAN GEGEVENS, CORRUPTIE OF SYSTEMEN, OF VERLIES VAN DOCUMENTATIE, ONGEACHT OF DIT VOORTVLOEIT UIT CONTRACTBREUK, BENADELING (INCLUSIEF NALATIGHEID), PRODUCTAANSPRAAKELIJKHEID OF ANDERS, MET BETREKKING TOT HET PRODUCT, ZELFS ALS HIKVISION OP DE HOOGTE IS GEBRACHT VAN ZULKE SCHADE OF VERLIES.
U ERKENT DAT DE AARD VAN INTERNET INHERENTE VEILIGHEIDSRISICO'S MET ZICH MEE BRENGT, EN HIKVISION GEEN ENKELE VERANTWOORDELIJKHEID NEEMT VOOR ABNORMALE WERKING, PRIVACYLEKKEN OF ANDERE SCHADE DIE VOORTVLOEIT UIT CYBERAANVAL, HACKERAANVAL, VIRUSINFECTIE, OF ANDERE INTERNETVEILIGHEIDSRISICO'S; HIKVISION BIEDT INDIEN NODIG ECHTER TIJDELIJK TECHNISCHE ONDERSTEUNING.
U GAAT AKKOORD MET HET GEBRUIK VAN DIT PRODUCT IN OVEREENSTEMMING MET ALLE TOEPASBARE WETTEN EN UITSLUITEND U BENT VERANTWOORDELIJK VOOR DE GARANTIE DAT UW GEBRUIK OVEREENSTEMT MET DE TOEPASBARE WET. U BENT VOORAL VERANTWOORDELIJK DAT HET GEBRUIK VAN DIT PRODUCT GEEN INBREUK MAAKT OP DE RECHTEN VAN DERDEN, INCLUSIEF EN ZONDER BEPERKING DE RECHTEN VAN PUBLICITEIT, INTELLECTUEEL EIGENDOM, OF GEGEVENSBESCHERMING EN ANDERE PRIVACYRECHTEN. U MAG DIT PRODUCT NIET GEBRUIKEN VOOR ENIGE ONWETTIG EINDGEBRUIK, MET INBEGRIP VAN DE ONTWIKKELING OF DE PRODUCTIE VAN MASSAVERNIETIGINGSWAPENS, DE ONTWIKKELING OF DE PRODUCTIE VAN CHEMISCHE OF BIOLOGISCHE WAPENS, ALLE ACTIVITEITEN IN HET KADER VAN EVENTUELE NUCLEAIRE EXPLOSIEVEN OF ONVEILIGE NUCLEAIRE BRANDSTOFCYCLUS, OF TER ONDERSTEUNING VAN MENSENRECHTENSCHENDINGEN.
IN HET GEVAL VAN ENIGE CONFLICTEN TUSSEN DEZE HANDLEIDING EN DE TOEPASSELIJKE WETGEVING, PREVALEERT DE LAATSTE.

Dit product en, indien van toepassing, de meegeleverde accessoires, zijn gemarkeerd met "CE" en voldoen daardoor aan de toepasbare geharmoniseerde Europese normen zoals vermeld onder de RE-richtlijn 2014/53/EU, de EMC-richtlijn 2014/30/EU, de RoHS-richtlijn 2011/65/EU.

2012/19/EU (WEEE-richtlijn): Producten die met dit symbool zijn gemarkeerd mogen binnen de Europese Unie niet worden weggegooid als ongesorteerd huishoudelijk afval. Lever dit product voor een juiste recycling in bij uw plaatselijke leverancier bij aankoop van soortgelijke nieuwe apparatuur, of breng het naar daarvoor aangewezen inzamelpunten. Raadpleeg www.recyclethis.info voor meer informatie.

2006/66/EG (Batterijrichtlijn): Dit product bevat een batterij die binnen de Europese Unie niet mag worden weggegooid als ongesorteerd huishoudelijk afval. Zie de productdocumentatie voor specifieke informatie over de batterij. Op de batterij is dit symbool aangebracht, dat letters die de materialen cadmium (Cd), lood (Pb) of kwik (Hg) aanduiden, toont. Retourneer de batterij naar uw lokale leverancier of breng het naar een daarvoor bestemd inzamelpunt om deze op de juiste manier te recyclen. Raadpleeg www.recyclethis.info voor meer informatie.

VOORZICHTIG
De apparatuur mag niet worden blootgesteld aan druppels of spetters en er mogen geen voorwerpen gevuld met vloeistoffen, zoals vazen, op de apparatuur worden geplaatst.

BATTERIJWAARSCHUWING
1. Er bestaat ontploffingsgevaar wanneer

Türkçe

1 Görünüm

1. LED Göstergesi
2. Sesli Sinyal
3. Güç Düğmesi
4. Kurcalama anahtarı
5. DC12 V Duy
6. İnterkom
7. Hoparlör

2 Kurulum

1. Uygulama ile kurun.
2. Gövdeyi açın.
3. Gücü açın ve arka paneli takın.
   I. Pille Çalışan
   II. DC12 V ile çalışan
4. Sinyal gücünü kontrol edin.
5. Kapağı kapatın.

Kullanım Kılavuzu

Daha fazla bilgi ve çalıştırma yardımı için QR kodunu tarayın.

Özellikler

Kablosuz teknoloji	Cam-X, iki yönlü iletişim
RF frequRF frekansıency	868 MHz
Modülasyon	2GFSK
RF mesafesi	1000 m (açık alan)
Kurcalamaya dayanıklı	Desteklenen, ön ve arka
Sesli Sinyal	Destekleniyor
Mikrofon	Destekleniyor
Güç arayüzü	12 VDC
Güç düğmesi	Güç açık/kapalı
Seri port	1
LED göstergesi	Kayıt/Sinyal (kırmızı/yeşil), Alarm (mavi/kırmızı), İki yönlü ses hizmeti (mavi/kırmızı)
Güç tüketimi	Sessiz akım: 25 uA Maks akım: 1.6 A Voltaj: 3 V
Pil türü	Dört adet CR123 pil
Pil kullanım ömrü	2 yıla kadar (Haftada bir alarm, 5 dakika alarm ve 5 dakika konuşma)
Güç kaynağı	12 VDC Güç Kaynağını Destekler
Çalışma sıcaklığı	-10 °C ila 55 °C
Çalışma nemi	%10 ila %90
Renk	Beyaz
Montaj yöntemi	Duvara montaj
Boyut (G × Y × D)	130 × 128 × 39,5 mm
Ağırlık	361,0 gr

©2022 Hangzhou Hikvision Digital Technology Co., Ltd. Tüm hakları saklıdır.
Bu Kılavuz hakkında
Kılavuz, Ürünün kullanımı ve yönetimi ile ilgili talimatları içerir. Resimler, çizelgeler, görüntüler ve buradaki diğer tüm bilgiler, yalnızca tanımlama ve açıklama amaçlıdır. Kılavuzda bulunan bilgiler, yazılım güncellemeleri veya başka nedenlerden dolayı önceden haber verilmeksizin değiştirilebilir. Bu Kılavuzun en son sürümünü Hikvision web sitesinde (https://www.hikvision.com/) bulabilirsiniz.
Lütfen bu Kılavuzu, Ürünü destekleme konusunda eğitilmiş profesyonellerin rehberliği ve yardımı ile kullanın.
HIKVISION, ve diğer Hikvision ticari markaları ve logoları Hikvision'ın çeşitli yargı mercilerindeki mülkleridir.
Bahsedilen diğer ticari markalar ve logolar ilgili sahiplerinin mülkiyetindedir.
Yasal Uyarı
YÜRÜRLÜKTEKİ YASALARIN İZİN VERDİĞİ AZAMİ ÖLÇÜDE, BU KILAVUZ VE AÇIKLANAN ÜRÜN, DONANIMI, YAZILIMI VE ÜRÜN YAZILIMI İLE "OLDUĞU GİBİ" VE "TÜM ARIZALAR VE HATALAR İLE " SAĞLANIR. HIKVISION, SINIRLANDIRMA, TİCARİ DOLABILIRLIK, MEMNUNİYET KALİTESİ VEYA BELİRLİ BİR AMACA UYGUN OLMAKSIZIN AÇIK VEYA ZIMNİ HİÇBİR GARANTİ VERMEZ. ÜRÜNÜN SİZİN TARAFINIZDAN KULLANIMI KENDİ SORUMLULUĞUNUZDADIR. HIKVISION HİÇBİR DURUMDA, BU ÜRÜNÜN KULLANIMI İLE BAĞLANTILI OLARAK, HIKVISION BU TÜR HASARLARIN OLASILIĞI HAKKINDA BİLGİLENDİRİLMİŞ OLSA BILE; İŞ KARLARININ KAYBI, İŞ KESİNTİSİ, VERİ KAYBI, SİSTEM KESİNTİSİ, BELGE KAYBI, SÖZLEŞMENİN İHLALİ (İHMAL DAHİL), ÜRÜN SORUMLULUĞU GİBİ ZARARLAR DA DAHİL OLMAK ÜZERE, ÖZEL, SONUÇSAL, TESADÜFİ VEYA DOLAYLI ZARARLAR İÇİN SIZE KARŞI SORUMLU OLMAYACAKTIR.
İNTERNETİN DOĞASININ DOĞAL GÜVENLİK RİSKLERİ BARINDIRDIĞINI KABUL EDİYORSUNUZ VE HIKVISION, SİBER SALDIRI, HACKER SALDIRISI, VİRÜS BULAŞması VEYA DİĞER İNTERNET GÜVENLİK RİSKLERİNDEN KAYNAKLANAN ANORMAL KULLANIM, GİZİLİK SIZINTISI VEYA DİĞER ZARARLAR İÇİN HERHANGİ BİR SORUMLULUK KABUL ETMEZ; ANCAK, HIKVISION GEREKİRSE ZAMANINDA TEKNİK DESTEK SAĞLAYACAKTIR.
BU ÜRÜNÜ GEÇERLİ TÜM YASALARA UYGUN OLARAK KULLANMAYI KABUL EDİYORSUNUZ VE KULLANIMINIZIN GEÇERLİ YASALARA UYGUN OLMASINI SAĞLAMAKTAN YALNIZCA SİZ SORUMLUSUNUZ. ÖZELLİKLE, BU ÜRÜNÜ, SINIRLAMA OLMAKSIZIN, TANITIM HAKLARI, FİKRİ MÜLKİYET HAKLARI VEYA VERİ KORUMA VE DİĞER GİZİLİK HAKLARI DA DAHİL OLMAK ÜZERE ÜÇÜNCÜ TARAFLARIN HAKLARINI İHLAL ETMEYECEK ŞEKİLDE KULLANMAKTAN SİZ SORUMLUSUNUZ. BU ÜRÜNÜ, KİTLE İMHA SİLAHLARININ GELİŞTİRİLMESİ VEYA ÜRETİMİ, KİMYASAL VEYA BİYOLOJİK SİLAHLARIN GELİŞTİRİLMESİ VEYA ÜRETİMİ, HERHANGİ BİR NÜKLEER PATLAYICI VEYA GÜVENLİ OLMAYAN NÜKLEER YAKIT DÖNGÜSÜ İLE İLGİLİ HERHANGİ BİR FAALİYETTE VEYA İNSAN HAKLARI İHLALLERİNİ DESTEKLEMEK DE DAHİL YASAKLANMIŞ SON KULLANIMLAR İÇİN KULLANAMAZSINIZ.
BU KILAVUZ İLE İLGİLİ YASA ARASINDA HERHANGİ BİR ÇELİŞKİ OLMASI DURUMUNDA, İKİNCİSİ GEÇERLİDİR.

Bu ürün ve -varsa-birlikte verilen aksesuarlar "CE" ile işaretlenmiştir ve bu nedenle RE Direktifi 2014/53/EU, EMC Direktifi 2014/30/EU, RoHS Direktifi 2011/65/EU altında listelenen geçerli uyumlaştırılmış Avrupa standartlarına uygundur.

2012/19/EU (WEEE direktifi): Bu simgeyle işaretlenen ürünler, Avrupa Birliği'nde ayrıştırılmamış belediye atığı olarak yok edilemez. Doğru geri dönüşüm için, eşdeğer yeni ekipman satın alırken sonra bu ürünü yerel tedarikçinize iade edin veya belirtilen toplama noktalarında imha edin. Daha fazla bilgi için bkz: www.recyclethis.info

2006/66/EC (pil direktifi): Bu ürün, Avrupa Birliği'nde ayrıştırılmamış belediye atığı olarak imha edilemeyen bir pil içerir. Özel pil bilgileri için ürün belgelerine bakın. Pil, kadmiyum (Cd), kurşun (Pb) veya civa (Hg) belirten harfleri içerebilen bu sembolle işaretlenmiştir. Pili doğru şekilde geri dönüştürmek için tedarikçinize veya belirlenmiş bir toplama noktasına iade edin. Daha fazla bilgi için bkz: www.recyclethis.info

DİKKAT

Ekipman, damlayan veya sıçrayan sıvılara maruz bırakılmamalı ve ekipmanın üzerine vazo gibi içi sıvı dolu nesnelerin konulmamasına dikkat edilmelidir.

PİL DİKKAT

1. Pil yanlış bir türle değiştirildiğinde patlama riski.
2. Pilin yanlış türde bir pile uygun olmayan şekilde değiştirilmesi korumayı geçersiz hale getirebilir (örneğin, bazı lityum pil türleri).
3. Pili ateşe veya sıcak fırına atmayın veya pili mekanik olarak patlayabilecek şekilde ezmeyin veya kesmeyin.
4. Pili, patlamaya veya yanıcı sıvı veya gaz sızıntısına neden olabilecek aşırı yüksek sıcaklıktaki bir ortamda bırakmayın.
5. Pili, patlamaya veya yanıcı sıvı veya gaz sızıntısına neden olabilecek aşırı düşük hava basıncına maruz bırakmayın.
6. Bitmiş pilleri yönetmeliklere göre atın.

Čeština

1 Vzhled

1. Indikátor LED
2. Bzučák
3. Vypínač
4. Spínač neoprávněné manipulace
5. Držák 12 V stejnosm. proudu
6. Interkom
7. Reproduktor

2 Nastavení

1. Nastavte s pomocí aplikace.
2. Otevřete kryt.
3. Zapněte napájení a nainstalujte zadní panel.
   I. Bateriové napájení
   II. Napájeno 12 V stejnosm. proudu
4. Zkontrolujte sílu signálu.
5. Zavřete kryt.

Návod k obsluze

Další informace a nápovědu k ovládání získáte naskenováním kódu QR.

Technické údaje

Bezdrátová technologie	Cam-X, obousměrná komunikace
Frekvence VF	868 MHz
Modulace	2GFSK
Vzdálenost RF	1000 m (v otevřeném prostoru)
Ochrana před neoprávněnou manipulací	Podporováno, vpředu a vzadu
Bzučák	Podporováno
Mikrofon	Podporováno
Napájecí konektor	12 V stejnosm
Vypínač	Zapnutí/vypnutí
Sériový port	1
Indikátor LED	Registrace/signál (červený/zelený), alarm (modrý/červený), obousměrná zvuková služba (modrý/červený)
Příkon	Klidový proud: 25 μA Max. proud: 1,6 A Napětí: 3 V
Typ baterie	Čtyři baterie CR123
Životnost baterie	Až 2 roky (alarm jednou týdně, 5minutový alarm a 5 minut hovoru)
Napájení	Podporuje napájení 12 V stejnosm.
Provozní teplota	-10 °C až 55 °C
Provozní vlhkost	10 % až 90 %
Barva	Bílá
Způsob instalace	Montáž na zeď
Rozměry (Š × V × H)	130 × 128 × 39,5 mm
Hmotnost	361,0 g

©2022 Hangzhou Hikvision Digital Technology Co., Ltd. Všechna práva vyhrazena.
Informace o tomto návodu
V návodu jsou obsaženy pokyny k používání a obsluze výrobku. Obrázky, schémata, snímky a veškeré ostatní zde uvedené informace slouží pouze jako popis a vysvětlení. Informace obsažené v tomto návodu podléhají změnám k aktualizaci firmwaru nebo z jiných důvodů změnám bez upozornění. Nejnovější verzi tohoto návodu naleznete na webových stránkách společnosti Hikvision (https://www.hikvision.com/).
Tento návod používejte s vedením a pomocí odborníků vyškolených v oblasti podpory výrobku.
HIKVISION a ostatní ochranné známky a loga společnosti Hikvision jsou vlastnictvím společností Hikvision v různých jurisdikcích. Ostatní ochranné známky a loga uvedené v této příručce jsou majetkem příslušných vlastníků.
Prohlášení o vyloučení odpovědnosti
TATO PŘÍRUČKA A POPISOVANÉ PRODUKTY VČETNĚ PŘÍSLUŠNÉHO HARDWARU, SOFTWARU A FIRMWARU JSOU V MAXIMÁLNÍM ROZSAHU PŘÍPUSTNÉM PODLE ZÁKONA POSKYTOVÁNY „JAK STOJÍ A LEŽÍ", A „SE VŠEMI VADAMI A CHYBAMI". SPOLEČNOST HIKVISION NEPOSKYTUJE ŽÁDNÉ VÝSLOVNÉ ANI PŘEDPOKLÁDANÉ ZÁRUKY ZAHRNUJÍCÍ MIMO JINÉ PRODEJNOST, USPOKOJIVOU KVALITU NEBO VHODNOST KE KONKRÉTNÍM ÚČELŮM. POUŽÍVÁNÍ TOHOTO PRODUKTU JE NA VAŠE VLASTNÍ RIZIKO. SPOLEČNOST HIKVISION V ŽÁDNÉM PŘÍPADĚ NENESE ODPOVĚDNOST ZA JAKÉKOLI ZVLÁŠTNÍ, NÁSLEDNÉ, NÁHODNÉ NEBO NEPŘÍMÉ ŠKODY ZAHRNUJÍCÍ MIMO JINÉ ŠKODY ZE ZTRÁTY OBCHODNÍHO ZISKU, PŘERUŠENÍ OBCHODNÍ ČINNOSTI NEBO ZTRÁTY DAT, POŠKOZENÍ SYSTÉMŮ NEBO ZTRÁTY DOKUMENTACE V SOUVISLOSTI S POUŽÍVÁNÍM TOHOTO VÝROBKU BEZ OHLEDU NA TO, ZDA TAKOVÉ ŠKODY VZNIKLY Z DŮVODU PORUŠENÍ SMLOUVY, OBČANSKOPRÁVNÍHO PŘEČINU (VČETNĚ NEDBALOSTI) Č ODPOVĚDNOSTI ZA PRODUKT, A TO ANI V PŘÍPADĚ, ŽE SPOLEČNOST HIKVISION BYLA NA MOŽNOST TAKOVÝCH ŠKOD NEBO ZTRÁTY UPOZORNĚNA.
BERETE NA VĚDOMÍ, ŽE INTERNET SVOU PODSTATOU PŘEDSTAVUJE SMRTÁ BEZPEČNOSTNÍ RIZIKA A SPOLEČNOST HIKVISION PROTO NEPŘEBÍRÁ ŽÁDNOU ODPOVĚDNOST ZA NESTANDARDNÍ PROVOZNÍ CHOVÁNÍ, ÚNIK OSOBNÍCH ÚDAJŮ NEBO JINÉ ŠKODY VYPLÝVAJÍCÍ Z KYBERNETICKÉHO ČI HACKERSKÉHO ÚTOKU, NAPADENÍ VIREM NEBO ŠKODY ZPŮSOBENÉ JINÝMI INTERNETOVÝMI BEZPEČNOSTNÍMI RIZIKY; SPOLEČNOST HIKVISION VŠAK V PŘÍPADĚ POTŘEBY POSKYTNE VČASNOU TECHNICKOU PODPORU.
SOUHLASÍTE S TÍM, ŽE TENTO PRODUKT BUDE POUŽÍVÁN V SOULADU SE VŠEMI PLATNÝMI ZÁKONY A VÝHRADNĚ ODPOVÍDÁTE ZA ZAJIŠTĚNÍ, ŽE VAŠE UŽÍVÁNÍ BUDE V SOULADU S PLATNOU LEGISLATIVOU. ODPOVÍDÁTE ZEJMÉNA ZA POUŽÍVÁNÍ PRODUKTU ZPŮSOBEM, KTERÝ NEPORUŠUJE PRÁVA TŘETÍCH STRAN, CO SE ZAHRNUJE MIMO JINÉ PRÁVO NA OCHRANU OSOBNOSTI, PRÁVO DUŠEVNÍHO VLASTNICTVÍ NEBO PRÁVO NA OCHRANU OSOBNÍCH ÚDAJŮ A DALŠÍ PRÁVA NA OCHRANU SOUKROMÍ. TENTO PRODUKT NESMÍTE POUŽÍVAT K JAKÝMKOLI NEDOVOLENÝM KONCOVÝM ÚČELŮM VČETNĚ VÝVOJE Č VÝROBY ZBRANÍ HROMADNÉHO NIČENÍ, VÝVOJE NEBO VÝROBY CHEMICKÝCH Č BIOLOGICKÝCH ZBRANÍ NEBO JAKÝCHKOLI ČINNOSTÍ SOUVISEJÍCÍCH S JADERNÝMI VÝBUŠNINAMI NEBO NEBEZPEČNÝM JADERNÝM PALIVOVÝM CYKLEM Č K PODPORE PORUŠOVÁNÍ LIDSKÝCH PRÁV.
V PŘÍPADĚ JAKÉHOKOLI ROZPORU MEZI TÍMTO NÁVODEM A PŘÍSLUŠNÝMI ZÁKONY PLATÍ DRUHÉ ZMÍNĚNÉ.

Tento výrobek a dodávané příslušenství, je-li použito, jsou označeny značkou „CE" a proto splňují platné harmonizované evropské normy uvedené v rámci směrnice RE 2014/53/EU, směrnice EMC 2014/30/EU a směrnice RoHS 2011/65/EU.

Směrnice 2012/19/ES (WEEE): Výrobky označené tímto symbolem nelze v Evropské unii likvidovat společně s netříděným domovním odpadem. Při zakoupení nového elektrického výrobku tento výrobek řádně zrecyklujte vrácením svému místnímu dodavateli, nebo jej zlikvidujte odevzdáním v určených sběrných místech. Další informace naleznete na adrese: www.recyclethis.info

Směrnice 2006/66/ES (týkající se baterií): Tento výrobek obsahuje baterii, kterou nelze v Evropské unii likvidovat společně s netříděným domovním odpadem. Konkrétní informace o baterii naleznete v dokumentaci výrobku. Baterie je označena tímto symbolem, který může zahrnovat písmena s označení kadmia (Cd), olova (Pb) nebo rtuti (Hg). Pro správný postup recyklace vraťte baterii svému dodavateli nebo na určené odběrové místo. Další informace naleznete na adrese: www.recyclethis.info

UPOZORNĚNÍ

Zařízení nesmí být vystaveno kapající nebo stříkající vodě a nesmí se na něj pokládat předměty s tekutinami, jako jsou vázy.

UPOZORNĚNÍ TÝKAJÍCÍ SE BATERIÍ

1. Při výměně baterie za nesprávný typ hrozí nebezpečí výbuchu.
2. Vyměníte-li baterii za nesprávný typ, může dojít k poškození bezpečnostního prvku (například v případě některých typů lithiových baterií).
3. Baterii nevhazujte do ohně, neviklejte do horké trouby, mechanicky ji nedrťte ani neřezejte. Mohlo by dojít k výbuchu.
4. Neponechávejte baterii v prostředí s extrémně vysokou teplotou, protože by mohlo dojít k výbuchu nebo úniku hořlavé kapaliny nebo plynu.
5. Nevystavujte baterii extrémně nízkému tlaku vzduchu, protože by mohlo dojít k výbuchu nebo úniku hořlavé kapaliny nebo plynu.
6. Použité baterie zlikvidujte podle pokynů.

Dansk

1 Udseende

1. LED-kontrollampe
2. Brummer
3. Strømafbryder
4. Manipulationskontakt
5. Holder til 12 V jævnstrøm
6. Samtaleanlæg
7. Højttaler

2 Konfiguration

1. Opsætning med app.
2. Åbn huset.
3. Tænd, og installér bagpanelet.
   I. Batteridrevet
   II. Drevet af 12 V jævnstrøm
4. Kontrollér signalstyrke.
5. Luk huset.

Brugervejledning

Scan QR-koden for at få flere oplysninger og hjælp til betjening

Specifikation

Trådløs teknologi	Cam-X, tovejskommunikation
RF-frekvens	868 MHz
Modulation	2GFSK
RF-rækkevidde	1000 m (åbent område)
Manipulationssikret	Understøttet, for og bag
Brummer	Understøttet
Mikrofon	Understøttet
Strømstik	12 V jævnstrøm
Strømafbryder	Tænd/sluk
Seriel port	1
LED-kontrollampe	Registrering/signal (rød/grøn), Alarm (blå/rød), Tovejslyd (blå/rød)
Strømforbrug	Hvilestrøm: 25μA Maks. strøm: 1,6 A Spænding: 3 V
Batteritype	Fire CR123-batterier
Batterilevetid	Op til 2 år (Én alarm pr. uge, 5 min. alarm og 5 min. tale)
Strømforsyning	Understøtter strømforsyning med 12 V jævnstrøm
Driftstemperatur	-10 °C til 55 °C
Fugtighed ved drift	10 til 90 %
Farve	Hvid
Installationsmetode	Montering på væg
Mål (B × H × D)	130 × 128 × 39,5 mm
Vægt	361,0 g

©2022 Hangzhou Hikvision Digital Technology Co. Ltd. Alle rettigheder forbeholdes.
Om denne vejledning
Vejledningen indeholder anvisninger om brug og håndtering af produktet. Billeder, diagrammer, illustrationer og alle øvrige oplysninger herefter tjener kun som beskrivelse og forklaring. Oplysningerne i vejledningen er med forbehold for ændring uden varsel på grund af opdateringer af firmware eller andre årsager. Du kan finde den seneste udgave af vejledning på Hikvisions websted (https://www.hikvision.com/).
Brug brugervejledningen under vejledning af og med hjælp fra fagfolk, der er uddannet i understøttelse af produktet.
HIKVISION og andre af Hikvisions varemærker og logoer tilhører Hikvision i forskellige jurisdiktioner. Andre nævnte varemærker og logoer tilhører deres respektive ejere.
Ansvarsfraskrivelse
VEJLEDNINGEN OG DET HERI BESKREVNE PRODUKT, INKL. HARDWARE, SOFTWARE OG FIRMWARE, LEVERES I STØRST MULIGT OMFANG, DER ER TILLADT VED LOV, "SOM DET ER OG FOREFINDES" OG "MED ALLE DEFEKTER OG FEJL". HIKVISION UDSTEDER INGEN GARANTIER, UDTRYKKELIGE ELLER UNDERFORSTÅEDE, INKL. UDEN BEGRÆNSNING, VEDRØRENDE SALGBARHED, TILFREDSSTILLENDE KVALITET ELLER EGNETHED TIL ET BESTEMT ÆTAL. VELLÆRTKEDET JÖTÁLÁST, TÖBBEK KÖZÖTT – DE NEM KORLÁTOZVA – A TERMÉK ÉRTÉKESÍTHETŐSÉGÉRE, MEGFELELŐ MINŐSÉGÉRE, VALAMINT ADOTT CÉLRA VALÓ ALKALMASSÁGÁRA. A TERMÉKET KIZÁRÓLAG SAJÁT FELELŐSSÉGÉRE HASZNÁLHATJA. A HIKVISION SEMMILYEN ESETBEN SEM VÁLLAL FELELŐSSÉGET ÓN FELÉ SEMMILYEN KÜLÖNLEGES, KÖVETKEZMÉNYES, JÁRULÉKOS VAGY KÖZVETETT KÁRÉRT, BELEÉRTVE TÖBBEK KÖZÖTT A TERMÉK HASZNÁLATÁVAL ÖSSZEFÜGGŐ ÉBEN AZ ÜZLETI HASZON ELVESZTÉSÉBŐL, AZ ÜZLETMENET MEGSZAKADÁSÁBÓL, VALAMINT AZ ADATOK VAGY DOKUMENTUMOK ELVESZTÉSÉBŐL ERED KÁROKAT, TÖRTÉNJEN EZ SZERZŐDÉSSZEGÉS VAGY KÁROKOZÁS (BELEÉRTVE A GONDATLANSÁGOT) ERÉDMÉNYEKÉNT, MÉG AKKOR SEM, HA A HIKVISION VÁLLALATOT TÁJÉKOZTATTÁK AZ ILYEN KÁROK BEKÖVETKEZÉSENEK LEHETŐSÉGÉRŐL.
ÖN TUDOMÁSUL VESZI, HOGY AZ INTERNET TERMÉSZETÉBŐL FAKADÓAN REJT KOCKÁZATOKAT, ÉS A HIKVISION SEMMILYEN FELELŐSSÉGET NEM VÁLLAL A RENDELLENES MŰKÖDÉSÉRT, L SZEMÉLYES ADATOK KISZIVÁRGÁSÁÉRT VAGY MÁS OLYAN KÁROKÉRT, AMELYEKET KIBERTÁMADÁSOK, HACKERTÁMADÁSOK, VÍRUSFERTŐZÉSEK VAGY MÁS INTERNETES BIZTONSÁGI VESZÉLYEK OKOZTAK; A HIKVISION AZONBAN KÉRÉSRE IDŐBEN MŰSZAKI TÁMOGATÁST NYÚJT.
ÖN ELFOGADJA, HOGY EZT A TERMÉKET KIZÁRÓLAG A VONATKOZÓ TÖRVÉNYI ELŐÍRÁSOK BETARTÁSÁVAL HASZNÁLJA, ÉS HOGY A VONATKOZÓ TÖRVÉNYEKNEK MEGFELELŐ HASZNÁLAT KIZÁRÓLAG AZ ÖN FELELŐSSÉGE. KÜLÖNÖSKÉPPEN AZ ÖN FELELŐSSÉGE, HOGY A TERMÉK HASZNÁLATA SORÁN NE SÉRTSE HARMADIK FÉL JOGAIT, BELEÉRTVE, DE NEM KORLÁTOZVA A NYILVÁNOSSÁGRA, SZELLEMI TULAJDONRA, ADATOK VÉDELMÉRE ÉS EGYÉB SZEMÉLYES ADATOKRA VONATKOZÓ JOGOKAT. A TERMÉKET NEM HASZNÁLHATJA TILTOTT CÉLRA, BELEÉRTVE A TÖMEGPUSZTÍTÓ FEGYVEREK FEJLESZTÉSET VAGY GYÁRTÁSÁT, A VEGYI VAGY BIOLÓGIAI FEGYVEREK FEJLESZTÉSET VAGY GYÁRTÁSÁT, VALAMINT BÁRMILYEN, ROBBANÁSVESZÉLYES VAGY NEM BIZTONSÁGOS NUKLEÁRIS HASADÓANYAG-CIKLUSSAL KAPCSOLATOS TEVÉKENYSÉGET, ILLETVE EMBERI JOGI VISSZAÉLÉSEKET TÁMOGATÓ MÓDON TÖRTÉNŐ FELHASZNÁLÁST.
HA A JELEN KÉZIKÖNYV ÉS A HATÁLYOS TÖRVÉNY KÖZÖTT ELLENTMONDÁS TAPASZTALHATÓ, AKKOR AZ UTÓBBI A MÉRVADÓ.

Ez a termék és tartozékai (amennyiben vannak) „CE" jelöléssel vannak ellátva, ezáltal megfelelnek a következő irányelvekben foglalt harmonizált európai szabványoknak: 2014/53/EU (RE-irányelv), 2014/30/EU (EMC-irányelv), 2011/65/EU (RoHS-irányelv).

2012/19/EU (WEEE-irányelv): Az ezzel a jelzéssel ellátott termékeket nem lehet szelektálatlan kommunális hulladékként elhelyezni az Európai Unióban. A megfelelő újrahasznosítás érdekében vigye vissza ezt a terméket helyi beszállítójához, amikor új, egyenértékű berendezést vásárol, vagy adja le a kijelölt gyűjtőhelyeken. További információért keresse fel az alábbi honlapot: www.recyclethis.info

2006/66/EK (akkumulátorokról szóló irányelv): Ez a termék olyan elemet tartalmaz, amelyet nem lehet szelektálatlan kommunális hulladékként elhelyezni az Európai Unióban. A termékdokumentációban további információkat talál az elemről. Az akkumulátor ezzel a jelzéssel van ellátva. A jelölésen a kadmium (Cd), ólom (Pb) vagy higany (Hg) vegyjelei lehetnek feltüntetve. A megfelelő újrahasznosítás érdekében vigye vissza ezt a terméket a beszállítójához, vagy vigye egy kijelölt gyűjtőhelyre. További információért keresse fel az alábbi honlapot: www.recyclethis.info

VIGYÁZAT

A készüléket védeni kell csöpögő vagy fröccsenő víz és folyadékok ellen. Ne helyezzen vizet tartalmazó edényt, tárgyat, pl. vázát a tetejére.

AKKUMULÁTOR-FIGYELMEZTETÉS

1. Az akkumulátor nem megfelelő típusúra cserélése robbanásveszélyt idézhet elő.
2. Az akkumulátor nem megfelelő típussal történő helyettesítése hatástalanná teheti egy biztonsági berendezést (például bizonyos típusú lítiumion-akkumulátorok esetében).
3. Tilos az akkumulátort tűzbe vagy forró sütőbe tenni, illetve az akkumulátort összezúzni vagy felvágni, mert ez robbanást okozhat.
4. Tilos az akkumulátort rendkívül magas környezeti hőmérsékletnek kitenni, mert ez robbanást, illetve gyúlékony folyadék vagy gáz szivárgását idézheti elő.
5. Tilos az akkumulátort rendkívül alacsony légnyomásnak kitenni, mert ez robbanást, illetve gyúlékony folyadék vagy gáz szivárgását okozhatja.
6. A használt akkumulátorok hulladékkezelésekor kövesse az utasításokat.

Magyar

1 Külső megjelenés

1. LED kijelzők
2. Hangjelző
3. Tápkapcsoló
4. Szabotázskapcsoló
5. 12 V DC tartó
6. Kaputelefon
7. Hangszóró

2 Beállítás

1. Beállítás alkalmazással.
2. Nyissa ki a burkolatot.
3. Kapcsolja be, és szerelje fel a hátsó panelt.
   I. Akkumulátoros működés
   II. 12 V DC működés
4. Ellenőrizze a jelerősséget.
5. Zárja be a burkolatot.

Felhasználói útmutató

Szkennelje be a QR-kódot további információkért és üzemeltetési segítségért.

Specifikáció

Vezeték nélküli technológia	Cam-X, kétirányú kommunikáció
RF-frekvencia	868 MHz
Moduláció	2GFSK
RF távolság	1000 m (nyílt terület)
Szabotázsvédett	Támogatott, hátsó és első
Hangjelző	Támogatott
Mik	Támogatott
Tápcsatlakozó	12 V DC
Tápkapcsoló	Tápellátás be/ki
Soros port	1
LED kijelzők	Regisztrálás/Jel (piros/zöld), Riasztás (kék/piros), Kétirányú hangszolgáltatás (kék/piros)
Teljesítményfelvétel	Nyugalmi áramerősség: 25 μA Max. áramerősség: 1,6 A Feszültség: 3 V
Akkumulátor típusa	Négy CR123 akkumulátor
Akkumulátor élettartama	Legfeljebb 2 év (Riasztás hetente egyszer, 5 perc riasztás és 5 perc beszéd)
Tápellátás	12 V DC áramforrás támogatása
Üzemi hőmérséklet	-10 °C – 55 °C
Üzemi páratartalom	10% – 90%
Szín	Fehér
Telepítési módszer	Falra szerelhető
Méretek (Szél. × Mag. × Mély.)	130 × 128 × 39,5 mm
Súly	361,0 g

©2022 Hangzhou Hikvision Digital Technology Co., Ltd. Minden jog fenntartva.
A kézikönyvvel kapcsolatos tudnivalók
Az útmutató a termék használatára és kezelésére vonatkozó utasításokat tartalmaz. Az itt szereplő képek, diagramok, ábrák és minden további információ csupán leírásként és magyarázatként szolgál. A kézikönyvben szereplő információk a firmware-frissítések és egyéb okok miatt előzetes értesítés nélkül változhatnak. Az Útmutató legfrisseb változatát keresse fel a Hikvision weboldalát (https://www.hikvision.com/).
Az Útmutatót a termékkel kapcsolatos támogatáshoz megfelelő képesítéssel rendelkező szakemberek támogatásával és útmutatásával együtt használja.
A **HIKVISION**, valamint a Hikvision egyéb védjegyei és logói a Hikvision tulajdonát képezik különböző joghatóságok területén. Az említett egyéb védjegyek és logók a megfelelő tulajdonosok tulajdonát képezik.
Felelősségkizárás
EZT A KÉZIKÖNYVET, VALAMINT A BENNE SZEREPLŐ TERMÉKET ÁNNAK HARDVER-, SZOFTVER-ÖSSZETEVŐIVEL ÉS FIRMWARE-ÉVEL EGYÜTT „EREDETI FORMÁBAN" BIZTOSÍTJUK, „BELLÉRTVE AZOK ÖSSZES ESETLEGES HIBÁJÁT". A HIKVISION NEM VÁLLAL SEM KIFEJEZETT, SEM TÖRVÉNY ÁLTAL VÉLELMEZETT JÓTÁLLÁST, TÖBBEK KÖZÖTT – DE NEM KORLÁTOZVA – A TERMÉK ÉRTÉKESÍTHETŐSÉGÉRE, MEGFELELŐ MINŐSÉGÉRE, VALAMINT ADOTT CÉLRA VALÓ ALKALMASSÁGÁRA. A TERMÉKET KIZÁRÓLAG SAJÁT FELELŐSSÉGÉRE HASZNÁLHATJA. A HIKVISION SEMMILYEN ESETBEN SEM VÁLLAL FELELŐSSÉGET ÓN FELÉ SEMMILYEN KÜLÖNLEGES, KÖVETKEZMÉNYES, JÁRULÉKOS VAGY KÖZVETETT KÁRÉRT, BELEÉRTVE TÖBBEK KÖZÖTT A TERMÉK HASZNÁLATÁVAL ÖSSZEFÜGGŐ ÉBEN AZ ÜZLETI HASZON ELVESZTÉSÉBŐL, AZ ÜZLETMENET MEGSZAKADÁSÁBÓL, VALAMINT AZ ADATOK VAGY DOKUMENTUMOK ELVESZTÉSÉBŐL ERED KÁROKAT, TÖRTÉNJEN EZ SZERZŐDÉSSZEGÉS VAGY KÁROKOZÁS (BELEÉRTVE A GONDATLANSÁGOT) ERÉDMÉNYEKÉNT, MÉG AKKOR SEM, HA A HIKVISION VÁLLALATOT TÁJÉKOZTATTÁK AZ ILYEN KÁROK BEKÖVETKEZÉSENEK LEHETŐSÉGÉRŐL.
ÖN TUDOMÁSUL VESZI, HOGY AZ INTERNET TERMÉSZETÉBŐL FAKADÓAN REJT KOCKÁZATOKAT, ÉS A HIKVISION SEMMILYEN FELELŐSSÉGET NEM VÁLLAL A RENDELLENES MŰKÖDÉSÉRT, L SZEMÉLYES ADATOK KISZIVÁRGÁSÁÉRT VAGY MÁS OLYAN KÁROKÉRT, AMELYEKET KIBERTÁMADÁSOK, HACKERTÁMADÁSOK, VÍRUSFERTŐZÉSEK VAGY MÁS INTERNETES BIZTONSÁGI VESZÉLYEK OKOZTAK; A HIKVISION AZONBAN KÉRÉSRE IDŐBEN MŰSZAKI TÁMOGATÁST NYÚJT.
ÖN ELFOGADJA, HOGY EZT A TERMÉKET KIZÁRÓLAG A VONATKOZÓ TÖRVÉNYI ELŐÍRÁSOK BETARTÁSÁVAL HASZNÁLJA, ÉS HOGY A VONATKOZÓ TÖRVÉNYEKNEK MEGFELELŐ HASZNÁLAT KIZÁRÓLAG AZ ÖN FELELŐSSÉGE. KÜLÖNÖSKÉPPEN AZ ÖN FELELŐSSÉGE, HOGY A TERMÉK HASZNÁLATA SORÁN NE SÉRTSE HARMADIK FÉL JOGAIT, BELEÉRTVE, DE NEM KORLÁTOZVA A NYILVÁNOSSÁGRA, SZELLEMI TULAJDONRA, ADATOK VÉDELMÉRE ÉS EGYÉB SZEMÉLYES ADATOKRA VONATKOZÓ JOGOKAT. A TERMÉKET NEM HASZNÁLHATJA TILTOTT CÉLRA, BELEÉRTVE A TÖMEGPUSZTÍTÓ FEGYVEREK FEJLESZTÉSET VAGY GYÁRTÁSÁT, A VEGYI VAGY BIOLÓGIAI FEGYVEREK FEJLESZTÉSET VAGY GYÁRTÁSÁT, VALAMINT BÁRMILYEN, ROBBANÁSVESZÉLYES VAGY NEM BIZTONSÁGOS NUKLEÁRIS HASADÓANYAG-CIKLUSSAL KAPCSOLATOS TEVÉKENYSÉGET, ILLETVE EMBERI JOGI VISSZAÉLÉSEKET TÁMOGATÓ MÓDON TÖRTÉNŐ FELHASZNÁLÁST.
HA A JELEN KÉZIKÖNYV ÉS A HATÁLYOS TÖRVÉNY KÖZÖTT ELLENTMONDÁS TAPASZTALHATÓ, AKKOR AZ UTÓBBI A MÉRVADÓ.

Ez a termék és tartozékai (amennyiben vannak) „CE" jelöléssel vannak ellátva, ezáltal megfelelnek a következő irányelvekben foglalt harmonizált európai szabványoknak: 2014/53/EU (RE-irányelv), 2014/30/EU (EMC-irányelv), 2011/65/EU (RoHS-irányelv).

2012/19/EU (WEEE-irányelv): Az ezzel a jelzéssel ellátott terméke

Polski

1 Elementy urządzenia

1. Wskaźnik
2. Brzęczyk
3. Przełącznik zasilania
4. Przełącznik zabezpieczenia antysabotażowego
5. Złącze 12 V DC
6. Domofon
7. Głośnik

2 Konfiguracja

1. Skonfiguruj aplikację.
2. Otwórz obudowę.
3. Włącz zasilanie i zainstaluj panel tylny.
   I. Zasilanie bateryjne
   II. Zasilanie 12 V DC
4. Sprawdź siłę sygnału.
5. Zamknij obudowę.

Podręcznik użytkownika

Zeskanuj kod QR, aby uzyskać więcej informacji i opisów procedur.

Specyfikacje

Technologia bezprzewodowa	Cam-X; komunikacja dwukierunkowa
Częstotliwość radiowa	868 MHz
Modulacja	2GFSK
Zasięg transmisji radiowej	1000 m (otwarta przestrzeń)
Zabezpieczenie antysabotażowe	Obsługiwane (przednie i tylne)
Brzęczyk	Obsługiwane
Mikrofon	Obsługiwane
Złącze zasilania	12 V DC
Przełącznik zasilania	Włączanie/wyłączanie zasilania
Złącze szeregowe	1
Wskaźnik	Rejestracja/sygnał (czerwony/zielony), alarm (niebieski/czerwony), audio dwukierunkowe (niebieski/czerwony)
Pobór prądu	Prąd spoczynkowy: 25 μA Prąd maks.: 1,6 A Napięcie: 3 V
Typ baterii	Cztery baterie CR123
Wydajność baterii	Maksymalnie dwa lata (alarm co tydzień, alarm przez 5 min. i rozmowa przez 5 min.)
Zasilanie	Obsługa zasilania 12 V DC
Temperatura (użytkowanie)	Od –10°C do +55°C
Wilgotność (użytkowanie)	Od 10% do 90%
Kolor	Biały
Metoda instalacji	Montaż ścienny
Wymiary (szer. × wys. × głęb.)	130 × 128 × 39,5 mm
Waga	361,0 g

©2022 Hangzhou Hikvision Digital Technology Co., Ltd. Wszelkie prawa zastrzeżone.
Opis podręcznika
Podręcznik zawiera instrukcje dotyczące korzystania z produktu i obchodzenia się z nim. Zdjęcia, rysunki, wykresy i pozostałe informacje zamieszczone w tym dokumencie wyłącznie dla celów informacyjnych i opisowych. Informacje zamieszczone w podręczniku mogą ulec zmianie bez powiadomienia w związku z aktualizacjami oprogramowania układowego lub w innych okolicznościach. Najnowsza wersja tego podręcznika jest dostępna w witrynie internetowej firmy Hikvision (https://www.hikvision.com/).
Oprócz tego podręcznika należy korzystać z porad specjalistów z działu pomocy technicznej związanej z produktem.
HIKVISION oraz inne znaki towarowe i logo Hikvision są własnością firmy Hikvision w różnych jurysdykcjach. Inne znaki towarowe i logo użyte w podręczniku należą do odpowiednich właścicieli.
Zastrzeżenia prawne
W PEŁNYM ZAKRESIE DOZWOLONYM PRZEZ OBOWIĄZUJĄCE PRAWO TEN PODRĘCZNIK, OPISANY PRODUKT I ZWIĄZANE Z NIM WYPOSAŻENIE ORAZ OPROGRAMOWANIE APLIKACYJNE I UKŁADOWE SĄ UDOSTĘPNIANE BEZ GWARANCJI. FIRMA HIKVISION NIE UDZIELA ŻADNYCH WYRAŹNYCH ANI DOROZUMIANYCH GWARANCJI, TAKICH JAK GWARANCJE DOTYCZĄCE PRZYDATNOŚCI HANDLOWEJ, JAKOŚCI LUB PRZYDATNOŚCI DO OKREŚLONEGO CELU. UŻYTKOWNIK KORZYSTA Z PRODUKTU NA WŁASNE RYZYKO. NIEZALEŻNIE OD OKOLICZNOŚCI FIRMA HIKVISION NIE PONOSI ODPOWIEDZIALNOŚCI ZA STRATY SPECJALNE, NASTĘPCZE, UBOCZNE LUB POŚREDNIE, TAKIE JAK STRATA OCZEKIWANYCH ZYSKÓW Z DZIAŁALNOŚCI BIZNESOWEJ, PRZERWY W DZIAŁALNOŚCI BIZNESOWEJ, USZKODZENIE SYSTEMÓW ALBO STRATA DANYCH LUB DOKUMENTACJI, WYNIKAJĄCE Z NARUSZENIA UMOWY, PRZEWINIENIA (ŁĄCZNIE Z ZANIEDBANIEM), ODPOWIEDZIALNOŚCI ZA PRODUKT LUB INNYCH OKOLICZNOŚCI, ZWIĄZANE Z UŻYCIEM TEGO PRODUKTU, NAWET JEŻELI FIRMA HIKVISION ZOSTAŁA POINFORMOWANA O MOŻLIWOŚCI WYSTĄPIENIA TAKICH SZKÓD LUB STRAT.
UŻYTKOWNIK PRZYJMUJE OD WIADOMOŚCI, ŻE KORZYSTANIE Z INTERNETU JEST ZWIĄZANE Z ZAGROŻENIAMI DLA BEZPIECZEŃSTWA, A FIRMA HIKVISION NIE PONOSI ODPOWIEDZIALNOŚCI ZA NIEPRAWIDŁOWE FUNKCJONOWANIE, WYCIEK POUFNYCH INFORMACJI LUB INNE SZKODY WYNIKAJĄCE Z ATAKU CYBERNETYCZNEGO, ATAKU HAKERA, DZIAŁANIA WIRUSÓW LUB INNYCH ZAGROŻEŃ DLA BEZPIECZEŃSTWA W INTERNECIE. FIRMA HIKVISION ZAPEWNI EDNAK TERMINOWĄ POMOC TECHNICZNĄ, JEŻELI BĘDZIE TO WYMAGANE.
UŻYTKOWNIK ZOBOWIĄZUJE SIĘ DO KORZYSTANIA Z PRODUKTU ZGODNIE Z PRZEPISAMI I PRZYMIUJE DO WIADOMOŚCI, ŻE JEST ZOBOWIĄZANY DO ZAPEWNIENIA ZGODNOŚCI UŻYCIA PRODUKTU Z PRZEPISAMI. W SZCZEGÓLNOŚCI UŻYTKOWNIK JEST ZOBOWIĄZANY DO KORZYSTANIA Z PRODUKTU W SPOSÓB, KTÓRY NIE NARUSZA PRAW STRON TRZECICH, DOTYCZĄCYCH MIĘDZY INNYMI WIZERUNKU KOMERCYJNEGO, WŁASNOŚCI INTELEKTUALNEJ LUB OCHRONY DANYCH I PRYWATNOŚCI. UŻYTKOWNIK NIE BĘDZIE UŻYWAĆ PRODUKTU DO CELÓW ZABRONIONYCH, TAKICH JAK OPRACOWANIE LUB PRODUKCJA BRONI MASOWEGO RAŻENIA ALBO BRONI CHEMICZNEJ LUB BIOLOGICZNEJ ORAZ DZIAŁANIA ZWIĄZANE Z WYBUCHOWYMI MATERIAŁAMI NUKLEARNYMI, NIEBEZPIECZNYM CYKLEM PALIWOWYM LUB ŁAMANIEM PRAW CZŁOWIEKA.
W PRZYPADKU NIEZGODNOŚCI NINIEJSZEGO PODRĘCZNIKA Z OBOWIĄZUJĄCYM PRAWEM, WYŻSZY PRIORYTET BĘDZIE MIAŁO OBOWIĄZUJĄCE PRAWO.

Ten produkt i ewentualnie dostarczone razem z nim akcesoria oznaczono symbolem „CE" potwierdzającym zgodność z odpowiednimi ujednoliconymi normami europejskimi, uwzględnionymi w dyrektywie 2014/53/EU w sprawie udostępniania na rynku urządzeń radiowych (RE), dyrektywie 2014/30/EU w sprawie kompatybilności elektromagnetycznej (EMC) i dyrektywie 2011/65/EU w sprawie ograniczenia stosowania niektórych niebezpiecznych substancji w sprzęcie elektrycznym i elektronicznym (RoHS).

Dyrektywa 2012/19/EU w sprawie zużytego sprzętu elektrycznego i elektronicznego (WEEE): Produktów oznaczonych tym symbolem nie wolno utylizować na obszarze Unii Europejskiej jako niesegregowane odpady komunalne. Aby zapewnić prawidłowy recykling tego produktu, należy zwrócić go do lokalnego dostawcy przy zakupie równoważnego nowego urządzenia lub utylizować go w wyznaczonym punkcie selektywnej zbiórki odpadów. Aby uzyskać więcej informacji, skorzystaj z witryny internetowej www.recyclethis.info

Dyrektywa 2006/66/EC w sprawie baterii i akumulatorów: Ten produkt zawiera baterię, której nie wolno utylizować na obszarze Unii Europejskiej jako niesegregowane odpady komunalne. Szczegółowe informacje dotyczące baterii zamieszczono w dokumentacji produktu. Bateria jest oznaczona tym symbolem, który może także zawierać litery wskazujące na zawartość kadmu (Cd), ołowiu (Pb) lub rtęci (Hg). Aby zapewnić prawidłowy recykling, należy zwrócić baterię do dostawcy lub przekazać ją do wyznaczonego punktu zbiórki. Aby uzyskać więcej informacji, skorzystaj z witryny internetowej www.recyclethis.info

PRZESTROGA

Nie wolno dopuścić do rozlania cieczy na urządzeniu. Nie wolno ustawiać na urządzeniu naczyń napełnionych cieczą, takich jak wazony.

PRZESTROGA DOTYCZĄCA BATERII:
1. Zainstalowanie nieodpowiedniej baterii może spowodować wybuch.
2. Zainstalowanie nieodpowiedniej baterii może spowodować zagrożenie (dotyczy to na przykład niektórych baterii litowych).
3. Wrzucenie baterii do ognia lub rozgrzanego pieca albo zgniecenie lub przecięcie baterii może spowodować wybuch.
4. Wysoka temperatura w otoczeniu może spowodować wybuch baterii albo wyciek palnej cieczy lub gazu.
5. Ekstremalnie niskie ciśnienie powietrza w otoczeniu może spowodować wybuch baterii albo wyciek palnej cieczy lub gazu.
6. Zużyte baterie należy utylizować zgodnie z instrukcjami.

Română

1 Aspect

1. Indicator cu LED
2. Buzer
3. Comutator alimentare
4. Comutator alterare
5. Suport C.C. 12 V
6. Interfon
7. Difuzor

2 Configurare

1. Configurare cu aplicație.
2. Deschideți carcasa.
3. Porniți și instalați panoul posterior.
   I. Alimentat de baterie
   II. Alimentat cu C.C. 12 V
4. Verificați intensitatea semnalului.
5. Închideți carcasa.

Manual de utilizare

Scanați codul QR pentru mai multe informații și ajutor de operare

Specificații

Tehnologie wireless	Cam-X, comunicare bidirecțională
Frecvență RF	868 MHz
Modulare	2GFSK
Distanță RF	1000 m (zonă deschisă)
Rezistență la manevrare	**Acceptat, față și spate**
Buzer	Acceptat
Microfon	Acceptat
Interfața de alimentare	12 VCC
Comutator alimentare	Pornire/Oprire
Port serial	1
Indicator cu LED	Înregistrare/semnal (roșu/verde), alarmă (albastru/roșu), serviciu audio bidirecțional (albastru/roșu)
Consum de energie	Curent de repaus: 25 μA Curent maxim: 1,6 A Voltaj: 3 V
Tipul bateriei	Patru baterii CR123
Durata de funcționare a bateriei	Până la 2 ani (alarmă o dată pe săptămână, alarmă 5 minute și vorbire 5 minute)
Alimentare electrică	Acceptă alimentare cu curent de 12 VCC
Temperatura de funcționare	De la -10 °C până la 55 °C
Umiditatea de funcționare	De la 10% până la 90%
Culoare	Alb
Metoda de instalare	Montare pe perete
Dimensiune (L × Î × D)	130 × 128 × 39,5 mm
Greutate	361,0 g

©2022 Hangzhou Hikvision Digital Technology Co., Ltd. Toate drepturi rezervate.
Despre acest manual
Manualul include instrucțiuni de utilizare și gestionare a produsului. Fotografiile, diagramele, imaginile și toate celelalte informații de mai jos sunt doar pentru descriere și explicații. Informațiile conținute în acest manual pot fi modificate, fără notificare prealabilă, din cauza actualizărilor firmware-ului sau din alte motive. Vă rugăm să găsiți cea mai recentă versiune a acestui manual pe site-ul web Hikvision (https://www.hikvision.com/).
Vă rugăm să utilizați acest manual sub îndrumarea și cu asistența unor profesioniști instruiți în domeniul asistenței pentru produs.
HIKVISION și alte mărci comerciale și sigle ale Hikvision reprezintă proprietatea Hikvision în diferite jurisdicții. Alte mărci comerciale și logo-uri menționate sunt proprietatea proprietarilor respectivi.
Disclaimer
ÎN MĂSURA MAXIMĂ PERMISĂ DE LEGEA APLICABILĂ, ACEST MANUAL ȘI PRODUSUL DESCRIS, CU HARDWARE-UL, SOFTWARE-UL ȘI FIRMWARE-UL SĂU, SUNT FURNIZATE "CA ATARE" ȘI "CU TOATE DEFECTELE ȘI ERORILE". HIKVISION NU OFERĂ NICIO GARANȚIE, EXPRESĂ SAU IMPLICITĂ, INCLUSIV, DAR FĂRĂ A SE LIMITA LA, COMERCIALIZAREA, CALITATEA SATISFĂCĂTOARE SAU ADECVAREA LA UN ANUMIT SCOP. UTILIZAREA PRODUSULUI DE CĂTRE DVS. ESTE PE PROPRIUL RISC. ÎN NICIUN CAZ, HIKVISION NU VA FI RĂSPUNZĂTOARE FA Ă DE DVS. PENTRU ORICE DAUNE INDIRECTE, INCIDENTALE, SPECIALE, DAUNE PENTRU PIERDERI PROFITULUI, INTERRUPEREA AFACERII SAU PIERDEREA DE DATE, DEFECTAREA SISTEMELOR SAU PIERDEREA DOCUMENTA IEI, PE BAZA ÎNCĂLCĂRII CONTRACTULUI, UNEI INFRAC IUNI (INCLUSIV NEGLIJEN Ă), RĂSPUNDEREA PENTRU PRODUSE SAU PRINTR-UN ALT MOD LEGAT DE UTILIZAREA PRODUSULUI, CHIAR DACĂ HIKVISION A FOST INFORMAT ÎN PREALABIL DESPRE POSIBILITATEA APARI IEI UNOR ASTFEL DE DAUNE SAU PIERDERI.
SUNTEȚI DE ACORD CĂ INTERNETUL, PRIN NATURA SA, PRESUPUNE RISCURI INERENTE CU PRIVIRE LA SECURITATE, IAR HIKVISION NU ȘI ASUMĂ NICIO RESPONSABILITATE PENTRU OPERARE NESATISFACATOARE, ABATERI PRIVIND CONFIDENȚIALITATEA SAU ALTE DAUNE REZULTATE ÎN URMA UNUI ATAC CIBERNETIC, ATAC AL HACKERILOR, INFECȚII CU VIRUȘI SAU ALTOR RISCURI PRIVIND SECURITATEA PE INTERNET; CU TOATEACESTEA, HIKVISION VA OFERI SUPORT TEHNIC ÎN TIMP UTIL, DACĂ ESTE NECESAR.
SUNTEȚI DE ACORD SĂ UTILIZAȚI ACEST PRODUS ÎN CONFORMITATE CU TOATE LEGILE APLICABILE ȘI SUNTEȚI SINGURUL RESPONSABIL PENTRU A VĂ ASIGURA CĂ UTILIZAREA DVS. ESTE CONFORMĂ CU LEGEA APLICABILĂ. SUNTE I DE ASEMENEA, RESPONSABIL PENTRU UTILIZAREA ACESTUI PRODUS FĂRĂ A ÎNCĂLCA DREPTURILE TER ILOR, INCLUSIV, DAR FĂRĂ A SE LIMITA LA DREPTURILE PUBLICITĂ II, DREPTURILE DE PROPRIETATE INTELECTUALĂ SAU DREPTUL LA PROTEC IA DATELOR ȘI ALTE DREPTURI PRIVATE. NU VEȚI UTILIZA ACEST PRODUS PENTRU UTILIZĂRI FINALE INTERZISE, INCLUSIV DEZVOLTAREA SAU PRODUCEREA DE ARME DE DISTRUGERE ÎN MASĂ, DEZVOLTAREA SAU PRODUCEREA DE ARME CHIMICE SAU BIOLOGICE, ORICE ACTIVITĂȚI ÎN CONTEXTUL LEGAT DE ORICE EXPLOZIV NUCLEAR SAU CICLU DE COMBUSTIBIL NUCLEAR NESIGUR SAU ÎN ȘPRUINUL ÎNCĂLCĂRILOR DREPTURILOR OMULUI.
ÎN CAZUL UNOR CONFLICTE ÎNTRE PREZENTUL MANUAL ȘI LEGISLAȚIA APLICABILĂ, PREVALEAZĂ ACEASTA DIN URMĂ.

Acest produs și, dacă este cazul, accesoriile furnizate sunt însemnate cu marcajul „CE" și, drept urmare, este conform cu standardele europene armonizate aplicabile, enumerate în Directiva 2014/53/UE privind echipamentele radio, Directiva CEM 2014/30/UE și Directiva RoHS 2011/65/UE.

2012/19/UE (Directiva DEEE): Produsele marcate cu acest simbol nu pot fi eliminate ca deșeuri municipale nesortate în Uniunea Europeană. Pentru a reciclare corespunzător, returnați acest produs furnizorului local la achiziționarea unui echipament nou echivalent sau aruncați-l la punctele de colectare desemnate. Pentru mai multe informații, consultați: www.recyclethis.info

2006/66/CE (Directiva pentru baterii): Acest produs conține o baterie, care nu poate fi eliminată ca deșeu municipal nesortat în Uniunea Europeană. Consultați documentația produsului pentru informații specifice despre baterii. Bateria este marcată cu acest simbol, care poate include litere pentru a indica cadmiu (Cd), plumb (Pb) sau mercur (Hg). Pentru a fi reciclată în mod corespunzător, returnați bateria furnizorului dvs. sau la un punct de colectare desemnat. Pentru mai multe informații, consultați: www.recyclethis.info

PRECAUȚIE

Echipamentul nu trebuie expus picurării sau stropirii și niciun obiect umplut cu lichide, cum ar fi vasele, nu trebuie plasate pe echipament.

ATENȚIONARE PRIVIND BATERIA
1. Risc de explozie în cazul în care bateria este înlocuită cu una incorectă.
2. Înlocuirea necorespunzătoare a bateriei cu una incorectă poate anula o protecție (de exemplu, în cazul unor tipuri de baterii cu litiu).
3. Nu aruncați bateria în foc sau într-un cuptor încins și nici nu zdrobiți sau tăiați mecanic bateria, deoarece aceasta poate provoca o explozie.
4. Nu lăsați bateria într-un mediu înconjurător cu temperaturi extrem de ridicate, ceea ce poate duce la o explozie sau la scurgerea de lichid sau gaz inflamabil.
5. Nu supuneți bateria la o presiune extrem de scăzută a aerului, care poate duce la o explozie sau la scurgerea de lichid sau gaz inflamabil.
6. Aruncați bateriile uzate în conformitate cu instrucțiunile.

Slovenčina

1 Vzhľad

1. Indikátor LED
2. Bzučiak
3. Vypínač
4. Prepínač ochrany pred cudzím zásahom
5. Držiak napájania 12 V DC
6. Dorozumievacie zariadenie
7. Reproduktor

2 Nastavenie

1. Nastavte pomocou aplikácie.
2. Otvorte schránku.
3. Zapnite napájanie a namontujte zadný panel.
   I. Napájanie z batérie
   II. Napájanie z 12 V DC
4. Skontrolujte intenzitu signálu.
5. Zatvorte kryt.

Návod na používanie

Ak chcete získať ďalšie informácie a pokyny na používanie, naskenujte QR kód.

Špecifikácie

Bezdrôtová technológia	Cam-X, obojsmerná komunikácia
Frekvencia RF	868 MHz
Modulácia	2GFSK
Vzdialenosť RF	1000 m (otvorený priestor)
Odolnosť proti manipulácii	Podporované, spredu aj zozadu
Bzučiak	Podporované
Mikrofón	Podporované
Rozhranie napájania	12 V DC
Vypínač	Zapnúť/vypnúť napájanie
Sériový port	1
Indikátor LED	Registrácia/signál (červená/zelená), Alarm (modrá/červená), služba obojsmerného prenosu zvuku (modrá/červená)
Spotreba energie	Prúd v pokoji: 25 μA Maximálny prúd: 1,6 A Napätie: 3 V
Typ akumulátora	Štyri batérie CR123
Životnosť batérie	Až 2 roky (alarm raz za týždeň, trvanie alarmu 5 min a 5 min hovoru)
Zdroj napájania	Podporované napájanie 12 V DC
Prevádzková teplota	–10 °C až 55 °C
Prevádzková vlhkosť	10 % až 90 %
Farba	Biela
Postup inštalácie	Montáž na stenu
Rozmer (Š × V × H)	130 × 128 × 39,5 mm
Hmotnosť	361,0 g

©2022 Hangzhou Hikvision Digital Technology Co., Ltd. Všetky práva vyhradené.
Informácie o tomto návode
Táto príručka obsahuje pokyny na používanie a správu produktu. Obrázky, grafy, nákresy a všetky ďalšie informácie, ktoré sú v ňom uvedené, slúžia len na opis a vysvetlenie. Informácie uvedené v návode sa môžu zmeniť bez predchádzajúceho upozornenia v dôsledku aktualizácií firmvéru alebo iných príčin. Najnovšiu verziu tohto návodu nájdete na webovej stránke spoločnosti Hikvision (https://www.hikvision.com/).
Používajte tento návod v súlade s pokynmi a radami odborníkov, ktorí sú vyškolení na obsluhu produktu.
HIKVISION a iné ochranné známky a logá spoločnosti Hikvision sú vlastníctvom spoločnosti Hikvision v rôznych jurisdikciách. Iné ochranné známky a logá sú vlastníctvom príslušných majiteľov.
Odmietnutie zodpovednosti
V MAXIMÁLNOM MOŽNOM ROZSAHU, KTORÝ POVOCUJÚ PRÍSLUŠNÉ PRÁVNE PREDPISY, SA TÁTO PRÍRUČKA A OPÍSANÝ PRODUKT SPOLU S JEHO HARDVÉROM, SOFTVÉROM A FIRMVÉROM, DODÁVAJÚ V STAVE „AKO SÚ" A „SO VŠETKÝMI PORUCHAMI A CHYBAMI". SPOLOČNOSŤ HIKVISION NEPOSKYTUJE ŽIADNE VÝSLOVNÉ ANI PREDPOKLADANÉ ZÁRUKY, OKREM INÉHO VRÁTANE ZÁRUKY PREDAJNOSTI, USPÔSOBIVOSŤ KVALITY ALEBO VHODNOSTI NA KONKRÉTNY ÚČEL. POUŽÍVANIE PRODUKTU JE NA VAŠE VLASTNÉ RIZIKO. SPOLOČNOSŤ HIKVISION V ŽIADNOM PRÍPADE NENESIE ZODPOVEDNOSŤ ZA ŽIADNE OSOBITNÉ, NÁSLEDNÉ, NÁHODNÉ ALEBO NEPRIAME ŠKODY, OKREM INÉHO VRÁTANE ŠKÔD Z USLEHO PODNIKATEĽSKEHO ZISKU, PRERUŠENIA PODNIKANIA, STRATY ÚDAJOV, POŠKODENIA SYSTÉMOV ALEBO STRATY DOKUMENTÁCIE, Č ÚŽ NA ZÁKLADE PORUŠENIA ZMLUVY, PREČINU (VRÁTANE NEDBALOSTI), ZODPOVEDNOSTI ZA PRODUKT ALEBO INAK V SÚVISLOSTI S POUŽÍVANÍM PRODUKTU, A TO ANI V PRÍPADE, AK BOLA SPOLOČNOSŤ HIKVISION UPOZORNENÁ NA MOŽNOSŤ TAKÝCHTO ŠKÔD.
UZNÁVATE, ŽE POVAHA INTERNETU UMOŽŇUJE INHERENTNÉ BEZPEČNOSTNÉ RIZIKÁ A SPOLOČNOSŤ HIKVISION NENESIE ŽIADNU ZODPOVEDNOSŤ ZA NEŠTANDARDNÚ PREVÁDZKU, ÚNIK OSOBNÝCH ÚDAJOV ANI ZA INÉ ŠKODY V DÔSLEDKU KYBERNETICKÉHO ÚTOKU, HAKERSKÉHO ÚTOKU, VÍRUSOVEJ INFEKCIE ALEBO INÝCH BEZPEČNOSTNÝCH RIZIK SIETE INTERNET, V PRÍPADE POTREBY VŠAK SPOLOČNOSŤ HIKVISION POSKYTNE VČASNÚ TECHNICKÚ PODPORU.
SÚHLASÍTE S POUŽÍVANÍM TOHTO PRODUKTU V SÚLADE SO VŠETKÝMI PRÍSLUŠNÝMI ZÁKONMI A NESIETE VÝHRADNÚ ZODPOVEDNOSŤ ZA ZABEZPEČENIE, ABY VAŠE POUŽÍVANIE BOLO V SÚLADE S PRÍSLUŠNÝMI ZÁKONMI. STE OBDVLÁŠŤ ZODPOVEDNÍ ZA POUŽÍVANIE TOHTO PRODUKTU SPÔSOBOM, KTORÝ NEPORUŠUJE PRÁVA TRETÍCH STRÁN, OKREM INÉHO PRÁVA PUBLICITY, PRÁVA DUŠEVNÉHO VLASTNÍCTVA, PRÁVA NA OCHRANU ÚDAJOV A INÉ PRÁVA NA OCHRANU SÚKROMIA. TENTO PRODUKT NESMIETE POUŽÍVAŤ NA ŽIADNE ZAKÁZANÉ ÚČELY VRÁTANE VÝVOJA ALEBO VÝROBY ZBRANÍ HROMADNÉHO NÍČENIA, VÝVOJA ALEBO VÝROBY CHEMICKÝCH ALEBO BIOLOGICKÝCH ZBRANÍ, AKÝCHKOLVEK AKTÍVIT V SÚVISLOSTI S ARDUIKOLVEK JADROVOU VÝBUŠNÍNOU ALEBO NEBEZPEČNÝM CYKLOM JADROVÉHO PALIVA, ALEBO NA PODPORU ZNEUŽÍVANIA ĽUDSKÝCH PRÁV.
V PRÍPADE AKÉHOKOLVEK NESÚLADU MEDZI TOUTO PRÍRUČKOU A PRÍSLUŠNÝMI PRÁVNYMI PREDPISMI MAJÚ PREDNOSŤ PRÍSLUŠNÉ PRÁVNE PREDPISY.

Tento výrobok a dodané príslušenstvo, ak je to relevantné, sú takisto označené značkou „CE", takže sú v súlade s príslušnými harmonizovanými európskymi normami uvedenými v smernici o rádiových zariadeniach 2014/53/EU, smernici o elektromagnetickej kompatibilite 2014/30/EU a smernici o obmedzení používania určitých nebezpečných látok v elektrických a elektronických zariadeniach 2011/65/EU.

2012/19/EU (smernica o odpade z elektrických a elektronických zariadení): Produkty označené týmto symbolom sa v rámci Európskej únie nesmú likvidovať spolu s netriedeným komunálnym odpadom. Po zakúpení ekvivalentného nového zariadenia zrecyklujte produkt tým, že ho odovzdáte miestnemu dodávateľovi alebo ho zlikvidujte na určených zberných miestach. Ďalšie informácie nájdete na: www.recyclethis.info

2006/66/ES (smernica o batériách): Tento produkt obsahuje batériu, ktorá sa v rámci Európskej únie nesmie likvidovať spolu s netriedeným komunálnym odpadom. Konkrétne informácie o batérii nájdete v dokumentácii produktu. Batéria je označená týmto symbolom, v ktorom sa môže nachádzať písmená na označenie kadmia (Cd), olova (Pb) alebo ortuti (Hg). Zrecyklujte batériu tým, že ju odovzdáte dodávateľovi alebo ju zlikvidujete na určenom zbernom mieste. Ďalšie informácie nájdete na: www.recyclethis.info

POZOR

Zariadenie nesmie byť vystavené kvapkajúcim ani striekajúcim kvapalinám a na zariadenie sa nesmú umiestňovať ľiadne predmety naplnené kvapalinou, napríklad vázy.

UPOZORNENIE TÝKAJÚCE SA BATÉRIE
1. Riziko výbuchu v prípade výmeny batérie za nesprávny typ.
2. Pri nevhodnej výmene batérie za nesprávny typ sa môže deaktivovať bezpečnostný prvok (napríklad pri niektorých typoch lítiových batérií).
3. Batériu nevkladajte do ohňa alebo horúcej rúry ani ju mechanicky nedrvte ani nerežte, pretože by to mohlo spôsobiť výbuch.
4. Batériu nenechávajte v prostredí s mimoriadne vysokou teplotou, čo môže viesť k výbuchu alebo úniku horľavých kvapalín alebo plynov.
5. Batériu nevystavujte mimoriadne nízkemu tlaku vzduchu, čo môže viesť k výbuchu alebo úniku horľavých kvapalín alebo plynov.
6. Použité batérie zlikvidujte podľa príslušných pokynov.

Ελληνικά

1 Εμφάνιση

1. Ενδεικτική λυχνία LED
2. Βομβητής
3. Διακόπτης ενεργοποίησης
4. Διακόπτης με προστασία παραβίασης
5. Υποδοχή DC12 V
6. Ενδοεπικοινωνία
7. Ηχείο

2 Ρύθμιση

1. Πραγματοποιήστε ρύθμιση με την εφαρμογή.
2. Ανοίξτε το περίβλημα.
3. Ενεργοποιήστε και τοποθετήστε το πίσω πλαίσιο.
   I. Λειτουργία με μπαταρίες
   II. Λειτουργία με DC12 V
4. Ελέγξτε την ισχύ σήματος.
5. Κλείστε το περίβλημα.

Εγχειρίδιο χρήστη

Σαρώστε τον κώδικα QR για περισσότερες πληροφορίες και βοήθεια λειτουργίας.

Προδιαγραφές

Τεχνολογία ασύρματης σύνδεσης	Cam-X, αμφίδρομη επικοινωνία
Συχνότητα RF	868 MHz
Διαμόρφωση	2GFSK
Απόσταση RF	1000 m (ανοιχτός χώρος)
Προστασία παραβίασης	Υποστηρίζεται, μπροστά και πίσω
Βομβητής	Υποστηρίζεται
Μικρόφωνο	Υποστηρίζεται
Διασύνδεση ρεύματος	12 VDC
Διακόπτης ενεργοποίησης	Ενεργοποίηση/Απενεργοποίηση
Σειριακή θύρα	1
Ενδεικτική λυχνία LED	Καταχώριση/Ζήμα (κόκκινο/πράσινο), συναγερμός (μπλε/κόκκινο) υπηρεσία αμφίδρομου ήχου (μπλε/κόκκινο)
Κατανάλωση ρεύματος	Ρεύμα ηρεμίας: 25 μA Μέγ. ένταση ρεύματος: 1,6 A Τάση ρεύματος: 3 V
Τύπος μπαταρίας	Τέσσερις μπαταρίες CR123
Διάρκεια ζωής μπαταρίας	Έως 2 έτη (ένας συναγερμός την εβδομάδα, 5λεπτος συναγερμός και 5λεπτη ομιλία)
Τροφοδοσία	Υποστηρίζεται τροφοδοσία 12 VDC
Θερμοκρασία λειτουργίας	-10 °C έως 55 °C
Υγρασία λειτουργίας	10% έως 90%
Χρώμα	Λευκό
Μέθοδος εγκατάστασης	Επιτοίχια στήριξη
Διάσταση (Π × Υ × Μ)	130 × 128 × 39,5 mm
Βάρος	361,0 g

©2022 Hangzhou Hikvision Digital Technology Co., Ltd. Με την επιφύλαξη παντός δικαιώματος.
Πληροφορίες για το παρόν εγχειρίδιο
Το Εγχειρίδιο περιλαμβάνει οδηγίες για τη χρήση και τη διαχείριση του Προϊόντος. Οι φωτογραφίες, τα διαγράμματα, οι εικόνες και όλες οι άλλες πληροφορίες που ακολουθούν προορίζονται μόνο για περιγραφή και επεξήγηση. Οι πληροφορίες που περιέχονται στο Εγχειρίδιο υπόκεινται σε αλλαγές, χωρίς προειδοποίηση, λόγω ενημερώσεων υλικολογισμικού ή για άλλους λόγους. Βρείτε την τελευταία έκδοση αυτού του Εγχειριδίου στον ιστότοπο της Hikvision (https://www.hikvision.com/).
Συνιστάται να χρησιμοποιήσετε το παρόν Εγχειρίδιο υπό την καθοδήγηση και τη βοήθεια επαγγελματιών εκπαιδευμένων στην υποστήριξη του Προϊόντος.
HIKVISION και άλλα εμπορικά σήματα και λογότυπα της Hikvision αποτελούν ιδιοκτησία της Hikvision σε διάφορες δικαιοδοσίες. Λοιπά εμπορικά σήματα και λογότυπα που αναφέρονται αποτελούν ιδιοκτησία των αντίστοιχων ιδιοκτητών.
Αποποίηση ευθυνών
ΣΤΟΝ ΜΕΓΙΣΤΟ ΒΑΘΜΟ ΠΟΥ ΕΠΙΤΡΕΠΕΤΑΙ ΑΠΟ ΤΟ ΙΣΧΥΟΝ ΔΙΚΑΙΟ, ΤΟ ΠΑΡΟΝ ΕΓΧΕΙΡΙΔΙΟ ΚΑΙ ΤΟ ΠΡΟΪΟΝ ΠΟΥ ΠΕΡΙΓΡΑΦΕΤΑΙ, ΜΑΖΙ ΜΕ ΤΟΝ ΥΛΙΚΟ ΕΞΟΠΛΙΣΜΟ, ΤΟ ΛΟΓΙΣΜΙΚΟ ΚΑΙ ΤΟ ΥΛΙΚΟΛΟΓΙΣΜΙΚΟ, ΠΑΡΕΧΟΝΤΑΙ «ΩΣ ΕΧΟΥΝ» ΚΑΙ «ΜΕ ΟΛΑ ΤΑ ΣΦΑΛΜΑΤΑ ΚΑΙ ΒΛΑΒΕΣ». Η HIKVISION ΔΕΝ ΠΑΡΕΧΕΙ ΕΓΤΥΗΣΕΙΣ, ΡΗΤΕΣ Ή ΣΙΟΙΗΡΕΣ, ΣΥΜΠΕΡΑΛΑΜΒΑΝΟΜΕΝΩΝ ΕΝΔΕΙΚΤΙΚΑ, ΕΜΠΟΡΕΥΣΙΜΟΤΗΤΑΣ, ΙΚΑΝΟΠΟΙΗΤΙΚΗΣ ΠΟΙΟΤΗΤΑΣ, Ή ΚΑΤΑΛΛΗΛΟΤΗΤΑΣ ΓΙΑ ΣΥΓΚΕΚΡΙΜΕΝΟ ΣΚΟΠΟ. Η ΧΡΗΣΗ ΤΟΥ ΠΡΟΪΟΝΤΟΣ ΑΠΟ ΕΣΑΣ ΓΙΝΕΤΑΙ ΜΕ ΔΙΚΟ ΣΑΣ ΚΙΝΔΥΝΟ. ΣΕ ΚΑΜΙΑ ΠΕΡΙΠΤΩΣΗ Η HIKVISION ΔΕΝ ΕΙΝΑΙ ΥΠΕΥΘΥΝΗ ΑΠΕΝΑΝΤΙ ΣΑΣ ΓΙΑ ΟΠΟΙΑΔΗΠΟΤΕ ΕΙΔΙΚΗ, ΑΠΟΔΕΙΚΤΙΚΗ, ΣΥΜΠΤΩΜΑΤΙΚΗ Η ΕΜΜΕΣΗ ΖΗΜΙΑ, ΣΥΜΠΕΡΑΛΑΜΒΑΝΟΜΕΝΩΝ ΜΕΤΑΞΥ ΑΛΛΩΝ, ΖΗΜΙΩΝ ΓΙΑ ΑΠΩΛΕΙΑ ΕΠΙΚΕΡΔΙΑΚΩΝΤΩΝ ΚΕΡΔΩΝ, ΔΙΑΚΟΠΗ ΕΠΙΧΕΙΡΗΜΑΤΙΚΗΣ ΛΕΙΤΟΥΡΓΙΑΣ Ή ΑΠΩΛΕΙΑ ΔΕΔΟΜΕΝΩΝ, ΚΑΤΑΣΤΡΟΦΗ ΣΥΣΤΗΜΑΤΩΝ, Ή ΑΠΩΛΕΙΑ ΤΕΚΜΗΡΙΩΣΗΣ, ΒΑΣΕΙ ΑΘΕΤΗΣΗΣ ΣΥΜΒΑΣΗΣ, ΑΔΙΚΟΤΡΑΞΙΑΣ [ΣΥΜΠΕΡΙΛΑΜΒΑΝΟΜΕΝΗΣ ΤΗΣ

Hrvatski

1 Izgled

1. LED indikator
2. Zvučni signal
3. Prekidač za napajanje
4. Prekidač zaštite od neovlaštenog pristupa
5. Držač 12 V DC
6. Portafon
7. Zvučnik

2 Postavljanje

1. Postavljanje aplikacijom.
2. Otvorite kućište.
3. Uključite i ugradite stražnju priključnu ploču.
   I. Na baterijski pogon
   II. Na pogon 12 V DC
4. Provjerite jačinu signala.
5. Zatvorite kućište.

Korisnički priručnik

Za više informacija i pomoć skenirajte QR kod.

Specifikacija

Bežična tehnologija	Cam-X, dvosmjerna komunikacija
RF frekvencija	868 MHz
Modul	2GFSK
RF udaljenost	1000 m (otvoreni prostor)
Zaštita od neovlaštenog pristupa	Podržano, sprijeda i straga
Zvučni signal	Podržano
Mikrofon	Podržano
Sučelje za napajanje	12 V istosmjerne struje
Prekidač za napajanje	Uključivanje/isključivanje
Serijski ulaz	1
LED indikator	Registracija/Signal (crvena/zelena), Alarm (plava/crvena), Dvosmjerna audiouslуga (plava/crvena)
Potrošnja energije	Struja u mirovanju: 25 μA Maks. struja: 1,6 A Napon: 3 V
Vrsta baterije	Za baterije CR123
Životni vijek baterije	Do 2 godine (alarm jednom tjedno, 5 min alarm i 5 min razgovor)
Napajanje	Podržava napajanje od 12 V DC
Ograničenje temperature	-10 °C do 55 °C
Ograničenje vlage	10% do 90%
Boja	Bijelo
Način ugradnje	Zidna montaža
Dimenzije (Š × V × D)	130 × 128 × 39,5 mm
Težina	361,0 g

©2022 Hangzhou Hikvision Digital Technology Co., Ltd. Sva prava pridržana.
O Priručniku

Priručnik uključuje upute za upotrebu i upravljanje proizvodom. Slike, dijagrami i sve ostale informacije u daljnjem tekstu služe samo u svrhu opisa i objašnjenja. Informacije sadržane u ovom Priručniku podložne su izmjeni, bez upozorenja, zbog ažuriranja ugrađenog softvera ili drugih razloga. Molimo potražite najnoviju verziju ovog priručnika na web stranici Hikvision (https://www.hikvision.com/).

Molimo koristite ovaj priručnik uz smjernice i pomoć stručnjaka obučenih za podršku proizvodu.

HIKVISION i drugi zaštitni znaci i logotipi tvrtke Hikvision vlasništvo su tvrtke Hikvision u raznim državama.

Drugi navedeni znaci i logotipi u pojedinačnom su vlasništvu.

Odricanje

DO MAKSIMALNOG OBUJMA DOZVOLJENOG PRIMJENJIVIM ZAKONOM, OVAJ PRIRUČNIK I OPISANI PROIZVOD, SA SVOJIM HARDVEROM, SOFTVEROM I FIRMVEROM DAJU SE „KAKVI JESU" I „SA SVIM GREŠKAMA I POGREŠKAMA". HIKVISION NE DAJE JAMSTVA, IZRIČITA ILI PODRAZUMIEVANA, UKLJUČUJUĆI BEZ OGRANIČENJA, PRODAJNOST, ZADOVOLJAVAJUĆI KVALITETU ILI PRILAGODLJIVOST ZA ODREĐENU SVRHU. KORIŠTENJE PROIZVODA NA VLASTITI RIZIK. TVRTKA HIKVISION NI U KOJEM SLUČAJU NIJE ODGOVORNA ZA BILO KOJU POSEBNU, POSLJEDIČNU, SPOREDNU ILI NEIZRAVNU ŠTETU, UKLJUČUJUĆI, IZMEĐU OSTALIH, ŠTETU ZA GUBITAK POSLOVNE DOBITI, PREKID POSLOVANJA, ILI GUBITAK PODATAKA, KORUPCIJE SUSTAVA, ILI GUBITKA DOKUMENTACIJE, BILO TEMELJENO NA POVREDI UGOVORA, DELIKTU (UKLJUČUJUĆI NEHAJ), ODGOVORNOSTI ZA PROIZVOD, ILI INAČE U VEZI S KORIŠTENJEM PROIZVODA, ČAK I AKO JE HIKVISION BIO UPOZOREN O MOGUĆNOSTI TAKVIH ŠTETA ILI GUBITKA.

PRIZNAJETE DA PRIRODA INTERNETA PREDSTAVLJA NEPOSREDNE SIGURNOSNE RIZIKE, I HIKVISION NE PREUZIMA NIKAKVU ODGOVORNOST ZA NEUOBIČAJENI RAD, POVREDU PRIVATNOSTI ILI DRUGE ŠTETE PROIZAŽLE IZ CYBER NAPADA, NAPADA HAKERA, ZARAZE VIRUSOM, ILI DRUGIH SIGURNOSNIH INTERNETSKIH RIZIKA; MEĐUTIM, HIKVISION ĆE OSIGURATI PRAVOVREMENU TEHNIČKU PODRŠKU AKO JE POTREBNO.

PRIHVAĆATE KORISTITI OVAJ PROIZVOD U SKLADU SA SVIM PRIMJENIVIM ZAKONIMA, I VI STE ISKLJUČIVO ODGOVORNI ZA OSIGURAVANJE DA JE VAŠE KORIŠTENJE U SKLADU SA PRIMJENIVIM ZAKONOM. POSEBNO STE ODGOVORNI ZA KORIŠTENJE OVOG PROIZVODA NA NAČIN KOJI NE KRŠI PRAVA TREĆIH STRANA, UKLJUČUJUĆI BEZ OGRANIČENJA, PRAVA JAVNOSTI, PRAVA INTELEKTUALNOG VLASNIŠTVA, ILI ZAŠTITE PODATAKA I DRUGIH PRAVA PRIVATNOSTI. NE SMIJETE KORISTITI OVAJ PROIZVOD U BILO KOJE ZABRANJENE KRAJNJE SVRHE, UKLJUČUJUĆI RAZVOJ ILI PROIZVODNJU ORUŽJA ZA MASOVNO UNIŠTENJE, RAZVOJ ILI PROIZVODNJU KEMIJSKOG ILI BIOLOŠKOG ORUŽJA, BILO KOJE AKTIVNOSTI U KONTEKSTU POVEZANOM S BILO KAKVIM NUKLEARNIM EKSPLOZIVOM ILI NESIGURNIM NUKLEARNIM GORIVNIM CIKLUSOM, ILI U PODRŠCI ZLOUPORABI LJUDSKIH PRAVA.

U SLUČAJU BILO KAKVIH SUKOBA IZMEĐU OVOG PRIRUČNIKA I VAŽEĆEG ZAKONA, ZAKON ĆE PREVLADATI.

Ovaj proizvod i – ako je primjenjivo – priloženi dodaci označeni su oznakom „CE", te su stoga u skladu s primjenjivim uskladenim europskim normama navedenim u RE Direktivi 2014/53/EU, Direktivi 2014/30/EU o elektromagnetskoj kompatibilnosti, Direktivi 2011/65/EU o ograničenju uporabe određenih opasnih tvari u električnoj i elektroničkoj opremi.

Direktivi 2012/19/EU o otpadnoj električnoj i elektroničkoj opremi (OEEO): Proizvodi označeni ovim simbolom ne mogu se odlagati kao nerazvrstani komunalni otpad u Europskoj uniji. Za pravilnu reciklažu, vratite ovaj proizvod lokalnom dobavljaču pri kupnji istovjetne nove opreme, ili ga odložite na mjestima predviđenim za prikupljanje. Za više informacija posjetite: www.recyclethis.info

2006/66/EC (direktiva o baterijama): Ovaj proizvod sadrži baterju koja se ne može odlagati kao nerazvrstani komunalni otpad u Europskoj uniji. Pogledajte dokumentaciju proizvoda za određene informacije o baterijama. Baterija je označena ovim simbolom, koji može uključivati slova koja označavaju kadmij (Cd), olovo (Pb) ili živu (Hg). Za pravilnu reciklažnje vratite baterju dobavljaču ili na određeno mjesto za prikupljanje. Za više informacija posjetite: www.recyclethis.info

OPREZ

Oprema ne smije biti izložena kapanju ili prskanju i na opremu se ne smiju stavljati predmeti napunjeni tekućinama, kao što su vaze.

UPOZORENJA O BATERIJI

1. Ako se baterija zamijeni neispravnom vrstom postoji opasnost od eksplozije.
2. Nepravilna zamjena baterije s neispravnom vrstom može poništiti zaštitnu mjeru (na primjer, u slučaju nekih vrsta litijevih baterija).
3. Baterju nemojte bacati u vatru ili vruću pećnicu, niti je mehanički drobiti ili rezati, što može dovesti do eksplozije.
4. Ne ostavljajte baterju u okruženju s vrlo visokim temperaturama, što može dovesti do eksplozije ili curenja zapaljive tekućine ili plina.
5. Ne izlažite baterju izuzetno niskom tlaku zraka, što može dovesti do eksplozije ili curenja zapaljive tekućine ili plina.
6. Zbrinite istrošene baterije prema uputama.

Українська

1 Зовнішній вигляд

1. Світлодіодний індикатор
2. Зумер
3. Вимикач живлення
4. Реле захисту від несанкціонованого доступу
5. Вхід 12 В пост. струму
6. Переговорний пристрій
7. Динамік

2 Налаштування

1. Налаштуйте пристрій за допомогою програми.
2. Відкрийте корпус.
3. Увімкніть живлення й установіть задню панель.
   I. Живлення від батарей
   II. Живлення 12 В постійного струму
4. Перевірте потужність сигналу.
5. Закрийте корпус.

Посібник користувача

Зіскануйте QR-код для отримання додаткової інформації та довідки щодо використання.

Технічні характеристики

Бездротова технологія	Cam-X, двосторонній зв'язок
Частота радіохвиль	868 МГц
Модуляція	2GFSK
Відстань передавання радіохвиль	1000 м (на відкритій місцевості)
Захист від несанкціонованого доступу	Підтримується, спереду і ззаду
Зумер	Підтримується
Мікрофон	Підтримується
Роз'єм живлення	12 В постійного струму
Вимикач живлення	Живлення увімк./вимк.
Послідовний порт	1
Світлодіодний індикатор	Реєстрація/сигнал (червоний/зелений), тривога (синій/червоний), двосторонній аудіозв'язок (синій/червоний)
Споживання електроенергії	Струм у стані спокою: 25 мкА Максимальний струм: 1,6 А Напруга: 3 В
Тип акумулятора	Чотири батареї CR123
Строк служби акумулятора	До 2 років (спрацювання тривоги один раз на тиждень, 5 хв. тривога й 5 хв. розмов)
Живлення	Підтримує джерело живлення 12 В постійного струму
Робоча температура	Від -10 °C до 55 °C
Робоча вологість повітря	Від 10% до 90%
Колір	білий
Спосіб установлення	Монтаж на стіні
Розміри (Ш × В × Г)	130 × 128 × 39,5 мм
Вага	361,0 г

©2022 Hangzhou Hikvision Digital Technology Co., Ltd. Усі права застережено.
Про цю Інструкцію

Ця Інструкція містить вказівки з використання Виробу та керування ним. Рисунки, діаграми, зображення та вся інша інформація в цьому документі надається лише для опису та пояснення. Інформація, що міститься в Інструкції, може змінюватися без попередження внесліздля оновлення прошивки чи з інших причин. З останньою версією цієї інструкції можна ознайомитися на вебсайті Hikvision (https://www.hikvision.com/).

Використовуйте Інструкцію під наглядом фахівців, які навчені обслуговувати Виріб.

HIKVISION та інші торгові марки компанії Hikvision і логотипи є власністю компанії Hikvision у різних юрисдикціях. Інші наведені торгові марки та логотипи є власністю їх відповідних власників.

Обмеження відповідальності

В МАКСИМАЛЬНИХ МЕЖАХ, ДОЗВОЛЕНИХ ЗАСТОСОВУВАНИМ ЗАКОНОМ, ЦЕ КЕРІВНИЦТВО ТА ОПИСАНИЙ ВИРІБ, З ВУГОТ АПАРАТНИМ, ПРОГРАМНИМ ТА МІКРОПРОГРАМНИМ ЗАБЕЗПЕЧЕННЯМ, НАДАЮТЬСЯ «ЯК Є» ТА «З ВСІМА НЕДОЛІКАМИ ТА ПОМИЛКАМИ». HIKVISION НЕ НАДАЄ ЖОДНИХ ГАРАНТІЙ, ЯВНИХ АБО ОЧІКУВАНИХ, ВКЛЮЧАЮЧИ, БЕЗ ОБМЕЖЕНЬ, КОМЕРЦІЙНІ ЯКОСТІ, ЗАДОВОЛЬНУ ЯКІСТЬ АБО ПРИДАТНІСТЬ ДЛЯ ХАРАКТЕРНОЇ МЕТИ. ВИКОРИСТАННЯ ВИРОБУ ВІДБУВАЄТЬСЯ НА ВАШ ВЛАСНИЙ РИЗИК. КОМПАНІЯ HIKVISION НІ В ЯКОМУ РАЗІ НЕ НЕСЕ ВІДПОВІДАЛЬНОСТІ ПЕРЕД ВАМИ ЗА БУДЬ-ЯКІ СПЕЦІАЛЬНІ, ЛОГІЧНО ВИТІКАЮЧІ, ВИПАДКОВІ АБО НЕПРЯМІ ЗБИТКИ, ВКЛЮЧАЮЧИ, КРІМ ІНШОГО, ПОШКОДЖЕННЯ, ЩО ВЕДУТЬ ДО ВТРАТИ КОМЕРЦІЙНОГО ПРИБУТКУ, ПЕРЕРИВАННЯ ДІЛОВОЇ АКТИВНОСТІ АБО ВТРАТИ ДАНИХ, ПСУВАННЯ СИСТЕМ АБО ВТРАТИ ДОКУМЕНТАЦІЇ, НЕВАЖЛИВО, ЧИ ВИНИКЛИ ПОРУШЕННЯ КОНТРАКТУ, ЦИВІЛЬНОГО ПРАВОПОРУШЕННЯ (ВКЛЮЧАЮЧИ НЕДБАЛІСТЬ), ВІДПОВІДАЛЬНОСТІ ЗА ВИРІБ, АБО ІНШИМ ЧИНОМ, ПОВ'ЯЗАНИХ З ВИКОРИСТАННЯМ ВИРОБУ, НАВІТЬ ЯКЩО КОМПАНІЯ HIKVISION ПОВІДОМИЛАЛА ПРО МОЖЛИВІСТЬ ТАКИХ ЗБИТКІВ АБО ВТРАТ.

ВИ УСВІДОМЛЮЄТЕ, ЩО ПРИРОДА ІНТЕРНЕТУ НЕСЕ ПРИТАМАННІ РИЗИКИ ДЛЯ БЕЗПЕКИ, І КОМПАНІЯ HIKVISION НЕ БЕРЕ НА СЕБЕ НІЯКОЇ ВІДПОВІДАЛЬНОСТІ ЗА ЗАБЕЗПЕЧЕННЯ ВИКОРИСТАННЯ ВИРОБУ ВІДПОВІДНО ДО ЗАСТОСОВУВАНИХ ЗАКОНІВ. ЗОКРЕМА, ВИ НЕСЕТЕ ВІДПОВІДАЛЬНІСТЬ ЗА ЗАБЕЗПЕЧЕННЯ ВИКОРИСТАННЯ ЦЬОГО ВИРОБУ СПОСОБОМ, ЯКИЙ НЕ ПОРУШУЄ ПРАВА ТРЕТІХ СТОРІН, ВКЛЮЧАЮЧИ, БЕЗ ОБМЕЖЕНЬ, ПРАВА РОЗГОЛОШЕННЯ, ПРАВА ІНТЕЛЕКТУАЛЬНОЇ ВЛАСНОСТІ ТА ІНШІ ПРАВА ЩОДО КОНФІДЕНЦІЙНОСТІ. ВИ НЕ ПОВИННІ ВИКОРИСТОВУВАТИ ЦЕЙ ВИРІБ ДЛЯ БУДЬ-ЯКОГО ЗАБОРОНЕНОГО КІНЦЕВОГО ПРИЗНАЧЕННЯ, ВКЛЮЧАЮЧИ РОЗРОБКУ ВИРОБНИЦТВА ЗБРОЇ МАСОВОГО ЗНИЩЕННЯ, РОЗРОБКУ ВИРОБНИЦТВА ХІМІЧНОЇ АБО БІОЛОГІЧНОЇ ЗБРОЇ, БУДЬ-ЯКІ ДІЇ В КОНТЕКСТІ, ПОВ'ЯЗАНОМУ З ЯДЕРНИМ ВИБУХОВОМ РЕЧОВИНОЮ АБО НЕБЕЗПЕЧНИМ ЯДЕРНИМ ПАЛИВНИМ ЦИКЛОМ, АБО НА ПІДТРИМКУ ПОРУШЕНЬ ПРАВ ЛЮДИНИ.

У РАЗІ БУДЬ-ЯКИХ ПРОТИРІЧЬ МІЖ ЦИМ КЕРІВНИЦТВОМ ТА ЗАСТОСОВУВАНИМ ЗАКОНОМ, ОСТАННІЙ МАЄ ПЕРЕВАГУ.

Цей виріб і аксесуари до нього (у разі їх постачання) мають маркування «CE», що означає відповідність застосованим узгодженим Європейським стандартам, перелічиним у директиві щодо радіообладнання (RE) 2014/53/ЕС, директиві щодо електромагнітної сумісності (ЕМС) 2014/30/ЕС та директиві щодо обмеження використання шкідливих речовин (RoHS) 2011/65/ЕС.

2012/19/EU (Директива з утилізації електричного й електронного обладнання, WEEE): Вироби, помічені цим символом, не можна утилізувати у Європейському Союзі як несортовані побутові відходи. Щоб забезпечити правильну переробку цього виробу, поверніть його місцевому постачальнику під час придбання аналогічного нового обладнання, або здайте його до спеціально призначеного пункту збирання відходів. Більше інформації див. на сайті: www.recyclethis.info

2006/66/ЕС (Директива щодо елементів живлення): Цей виріб містить батарею, яку не можна утилізувати у Європейському Союзі як несортовані побутові відходи. Інформацію щодо батарей див. у документації до виробу. Батарея позначена цим символом, який може включати букви, що вказують на наявність кадмію (Cd), свинцю (Pb) або ртуті (Hg). Щоб забезпечити справильну переробку батарей, поверніть її постачальнику або здайте до спеціалізованого пункту збирання відходів. Більше інформації див. на сайті: www.recyclethis.info

ОБЕРЕЖНО

Не допускайте потрапляння на обладнання крапель чи бризок. Ніколи не ставте на обладнання предмети, наповнені рідиною, як-от вази.

ЗАСТЕРЕЖЕННЯ ЩОДО БАТАРЕЙКИ

1. Встановлення батареї невідповідного типу може призвести до вибуху.
2. Встановлення батареї невідповідного типу може призвести до порушення системи захисту (наприклад, у разі використання літієвих батарей деяких типів).
3. Не кидайте батарею у вогонь або в гарячу піч, не розбивайте та не розрізуйте її. Це може призвести до вибуху.
4. Не залишайте батарею в місцях із дуже високою температурою. Це може призвести до вибуху або витоку вогненебезпечної рідини або газу.
5. Не залишайте батарею в місцях із дуже низьким атмосферним тиском. Це може призвести до вибуху або витоку вогненебезпечної рідини або газу.
6. Утилізуйте використані батареї згідно з інструкціями.

Slovenščina

1 Pregled naprave

1. Indikator LED
2. Brenčalo
3. Stikalo za vklop/izklop
4. Stikalo za nedovoljene posege
5. DC12 V nosilec
6. Intercom
7. Zvočnik

2 Nastavi

1. Nastavite z aplikacijo.
2. Odprite pokrov.
3. Vklopite in namestite zadnjo ploščo.
   I. Napajanje z baterijo
   II. Napajanje 12 V DC
4. Preverite moč signala.
5. Zaprite pokrov.

Uporabniški priročnik

Če želite več informacij in pomoč pri delovanju, optično preberite kodo QR.

Tehnični podatki

Brezžična tehnologija	Cam-X, dvosmerna komunikacija
RF-frekvenca	868 MHz
Modulacija	2GFSK
Razdalja RF	1000 m (odprto območje)
Zavarovano pred nedovoljenim poseganjem	Podprt, spredaj in zadaj
Brenčalo	Podprta
Mic	Podprta
Napajalni vmesnik	12 VDC
Stikalo za vklop/izklop	Vklop/izklop napajanja
Serijska vrata	1
Indikator LED	Vpis/signal (rdeča/zelena), alarm (modra/rdeča), dvosmerna avdio storitev (modra/rdeča)
Poraba moči	Mirovni tok: 25 μA Največji tok: 1,6 A Napetost: 3 V
Tip baterije	Štiri baterije CR123
Življenjska doba baterije	Do 2 leti (alarm enkrat na teden, 5 minut alarm in 5 minut govora)
Napajanje	Podpira 12 VDC napajanje
Operativna temperatura	od -10 °C do 55 °C
Operativna vlažnost	od 10 do 90 %
Barva	Bela
Metoda namestitve	Namestitev na steno
Dimenzije (Š × V × G)	130 × 128 × 39,5 mm
Teža	361,0 g

©2022 Hangzhou Hikvision Digital Technology Co., Ltd. Vse pravice pridržane.
O tem priročniku

Priročnik vsebuje navodila za uporabo izdelka in upravljanje z njim. Slike, razpredelnice, podobe in druge informacije v njem služijo zgolj opisovanju in pojasnjevanju. Informacije v priročniku se lahko zaradi sistemskoprogramskih posodobitev ali drugih razlogov spremenijo brez predhodnega obvestila. Najnovejša različica tega priročnika je na voljo na spletnem mestu Hikvision (https://www.hikvision.com/).

Preberite ta priročnik, ki vsebuje navodila in pomoč strokovnjakov, usposobljenih za delo z izdelkom.

HIKVISION ter drugih znamk in logotipov družbe Hikvision so last družbe Hikvision v različnih pristojnostih.

Druge navedene blagovne znamke in logotipi so last njihovih zadevnih lastnikov.

Izjava o omejitvi odgovornosti

TA PRIROČNIK IN OPISANI IZDELEK JE SKUPAJ S STROJNO IN PROGRAMSKO OPREMO TER VDELANO PROGRAMSKO OPREMO V NAJVEČJI MOŽNI MERI, KI JO DOVOLJUJE VELJAVNA ZAKONODAJA, PRIKAZAN, »TAKŠEN, KOT JE«, IN Z VSEMI »OKVARAMI IN NAPAKAMI«. DRUŽBA HIKVISION NE PODELJUJE NOBENIH JAMSTEV, TAKO IZRECNIH KOT IMPLICITNIH IN NE DOLOČA OMEJITEV, USTREZNE KAKOVOSTI ALI PRIMERNOSTI ZA DOLOČEN NAMEN. IZDELEK UPORABLJATE NA LASTNO TVEGANJE. DRUŽBA HIKVISION V NOBENEM PRIMERU NE ODGOVARJA ZA KAKŠNO KOLI POSEBNO, POSLEDIČNO, NAKLJUČNO ALI POSREDNO ŠKODO, MED DRUGIM VKLJUČNO S ŠKODO, NASTALO ZARADI IZGUBE POSLOVNEGA DOBIČKA, PREKINITVE POSLOVANJA ALI IZGUBE PODATKOV, OKVAR SISTEMOV ALI IZGUBE DOKUMENTACIJE, KRŠITVE POGODBE, ŠKODNEGA DEJANJA (VKLJUČNO Z MALOMARNOSTJO), ODGOVORNOSTJO ZA IZDELEK ALI ŠKODO, NASTALO V ZVEZI Z UPORABO TEGA IZDELKA, TUDI ČE SE BILA DRUŽBA HIKVISION OBVEŠČENA O MOŽNOSTI TAKE ŠKODE.

POTVRJUJETE DA STE SVESNI NARAVE INTERNETA PO PRIRODI PODRAZUMEVA ODREDENE BEZBEDNOSNE RIZIKE, STOGA HIKVISION NEČE SNOSITI NIKAKVU ODGOVORNOST ZA NEPRAVILAN RAD, NARUŠAVANJE PRIVATNOSTI, NITI ZA DRUGO ŠTETU KOJA NASTANE USLED VISOKOTEHNOLOŠKOG NAPADA, HAKERSKOG NAPADA, ZARAZE VIRUSOM ILI DRUGOG VIDA NARUŠAVANJA BEZBEDNOSTI NA INTERNETU. S DRUGE STRANE, HIKVISION ĆE PO POTREBI PRUŽITI PRAVOVREMENU TEHNIČKU PODRŠKU.

SLAŽETE SE SA UPOTREBOM OVOG PROIZVODA U SKLADU SA SVIM VAŽEĆIM ZAKONIMA, I ISKLUČIVO VI STE ODGOVORNI ZA UPOTREBU PROIZVODA U SKLADU SA VAŽEĆIM ZAKONOM. NAROČITO STE ODGOVORNI DA OVAJ PROIZVOD KORISTITE TAKO DA TO NE NARUŠAVA PRAVA TRETJH STRANA, UKLJUČUJOČ, ALI NE OGRANIČAVAJOČ SE NA PRAVA PUBLICITETA, INTELEKTUALNE SVOJINE ILI ZAŠTITE PODATAKA, I DRUGA PRAVA VEZANA ZA PRIVATNOST.

OVAJ PROIZVOD NE SMETE KORISTITI NI U KAKVE ZABRANJENE KRAJNJE SVRHE, UKLJUČUJOČ RAZVOJ ILI PROIZVODNJU ORUŽJA ZA MASOVNO UNIŠTENJE, RAZVOJ ILI PROIZVODNJU HEMIJSKOG ILI BIOLOŠKOG ORUŽJA, BILO KAKVE AKTIVNOSTI V VEZI SA NUKLEARNIM EKSPLOZIVMA ILI RIZIČNIM CIKLUSOM NUKLEARNOG GORIVA, ILI V VEZI SA PODVREDNOM LJUDSKIH PRAVA.

V SLUČAJU SUKOBA IZMEDU OVOG PRIRUČNIKA I VAŽEČEG ZAKONA, POTONJI IMA PREDNOST.

Ta izdelek in priloženi dodatki (če so na voljo) so označeni z oznako "CE" in so tako skladni z ustreznimi uskladenimi evropskimi standardi, ki jih navajajo Direktiva RE 2014/53/EU, Direktiva EMC 2014/30/EU in Direktiva RoHS 2011/65/EU.

2012/19/EU (direktiva OEEO): Izdelkov, označenih s tem simbolom, v Evropski uniji ni mogoče odstraniti kot nesortirane komunalne odpadke. Za pravilno recikliranje vnite izdelek vašemu lokalnemu dobavitelju ob nakupu enakovredne nove opreme ali ga odnesite na za to določeno zbirno mesto. Več informacij najdete na spletnem mestu: www.recyclethis.info

2006/66/EC (direktiva o baterijah): Ta izdelek vsebuje baterijo, ki je v Evropski uniji ni mogoče odstraniti kot nesortiran komunalni odpadek. Za podatke o baterijah glejte dokumentacijo izdelka. Baterija je označena s tem simbolom, ki lahko vključuje črko, ki označuje kadmij (Cd), svinec (Pb) ali živo srebro (Hg). Za ustrezno recikliranje baterije vrnite dobavitelju ali na namensko zbirno mesto. Več informacij najdete na spletnem mestu: www.recyclethis.info

POZOR

Oprema ne sme biti izpostavljena kapljanju ali pljuskanju in na opremo ne smete postavljati predmetov, napolnjenih s tekočino, kot so vaze.

POZOR! BATERIJA

1. V primeru, da baterijo zamenjate z nepravilno vrsto baterije, obstaja nevarnost eksplozije.
2. Nepravilna menjava baterij z nepravilnim tipom lahko onemogoči delovanje varovala (npr. pri določenih tipih litijevih baterij).
3. Baterij ne mečite v ogenj ali vročo pečico, ne drobite jih in jih ne režite, saj lahko eksplodirajo.
4. Baterij ne puščajte v okolju, v katerem so prisotne izjemno visoke temperature, saj lahko pride do eksplozije ali puščanja vnetljive tekočine ali plina.
5. Baterij ne puščajte v okolju, v katerem je prisoten izjemno nizek zračni tlak, saj lahko pride do eksplozije ali puščanja vnetljive tekočine ali plina.
6. Uporabljene baterije odstranite v skladu z navodili proizvajalca.

Srpski

1 Izgled

1. LED indikator
2. Zvučni signal
3. Prekidač za napajanje
4. Prekidač za sprečavanje neovlašćenih izmena
5. Držač DC12 V
6. Interfon
7. Zvučnik

2 Podešavanje

1. Podešavanje pomoću aplikacije.
2. Otvaranje kućišta.
3. Uključivanje i instaliranje zadnjeg panela.
   I. Napajanje pomoću baterije
   II. Napajanje pomoću DC12 V
4. Proverite jačinu signala.
5. Zatvaranje kućišta.

Korisnički priručnik

Skenirajte QR kôd za više informacija i pomoć prilikom rada.

Specifikacija

Bežična tehnologija	Cam-X, dvosmerna komunikacija
RF frekvencija	868 MHz
Modulacija	2GFSK
RF razdaljina	1000 m (otvoreni prostor)
Otporno na neovlašćene izmene	Podržano, prednji i zadnji
Zvučni signal	Podržano
Mikrofon	Podržano
Strujni interfejs	12 VDC
Prekidač za napajanje	Uključi/Isključi
Serijski priključak	1
LED indikator	Upis/signal (crveno/zeleno), alarm (plavo/crveno), usluga dvosmernog zvuka (plavo/crveno)
Potrošnja struje	Struja mirovanja: 25 uA Maks. struja: 1,6 A Napon: 3 V
Tip baterije	Četiri CR123 baterije
Trajanje baterije	Do 2 godine (alarm jednom nedeljno, 5-minutni alarm i 5-minutni razgovor)
Napajanje	Podržava napajanje od 12 VDC
Radna temperatura	Od -10 °C do 55 °C
Radna vlažnost	Od 10 % do 90 %
Boja	Bela
Način instalacije	Postavljanje na zid
Dimenzije (Š × V × D)	130 × 128 × 39,5 mm
Težina	361,0 g

©2022 Hangzhou Hikvision Digital Technology Co., Ltd. Sva prava zadržana.
O ovom Priručniku

Ovaj Priručnik sadrži uputstva za korišćenje ovog proizvoda i upravljanje njime. Slike, grafikoni fotografije i sve ostale informacije sadržane u ovom dokumentu imaju isključivo ulogu opisa i objašnjenja. Informacije sadržane u Priručniku mogu da se menjaju, bez najave, u skladu sa ažuriranjem firmvera i iz drugih razloga. Najnovija verzija ovog Priručnika možete naći na Hikvision-ovom veb-sajtu (https://www.hikvision.com/).

Ovaj Priručnik koristite uz savete i pomoć od strane profesionalaca obučenih za podršku proizvodu.

HIKVISION i drugi žigovi i logotipi kompanije Hikvision su vlasništvo kompanije Hikvision na raznim teritorijama. Drugi žigovi i logotipi pomenuti u nastavku vlasništvo su svojih odgovarajućih vlasnika.

Odricanje odgovornosti

U MERI U KOJOJ JE TO DOZVOLJENO VAŽEĆIM ZAKONOM, OVAJ PRIRUČNIK I OPISANI PROIZVOD, SA PRIPADAJUĆIM HARDVEROM, SOFTVEROM I FIRMVEROM, ISPORUČUJU SE „KAKVI JESU" I „SA SVIM KVAROVIMA I MANAMA". HIKVISION NE DAJE NIKAKVE GARANCIJE, IZRIČITE ILI PODRAZUMEVANE, UKLJUČUJUĆI, ALI NE OGRANIČAVAJUĆI SE NA TRŽIŠNI POTENCIJAL, ZADOVOLJAVAJUĆI KVALITET, ILI PODESNOST ZA ODGOVARAJUĆE SVRHE. OVAJ PROIZVOD KORISTITE NA SOPSTVENI RIZIK. KOMPANIJA HIKVISION NI U KOM SLUČAJU NEĆE IMATI ODGOVORNOST PREMA VAMA U SLUČAJU BILO KAKVE POSEBNE, POSLEDIČNE, SLUČAJNO NANETE ILI INDIREKTNE ŠTETE, UKLJUČUJUĆI, IZMEĐU OSTALOG, GUBITAK POSLOVNOG PROFITA, PREKID POSLOVANJA, GUBITAK PODATAKA ILI DOKUMENTACIJE, SISTEMSKIH KVAROVA, BILO DA SE ZASNIVAJU NA KRŠENJU UGOVORA, DELIKTU (UKLJUČUJUĆI NEMARI), ODGOVORNOSTI ZA IZDELEK ALI ŠKODO, NASTALO V ZVEZI Z UPORABO TEGA IZDELKA, TUDI ČE JE BILA DRUŽBA HIKVISION OBVEŠČENA O MOŽNOSTI TAKE ŠKODE.

PRIHVATAMO DA STE SVESNI PRIRODE INTERNETA KOJA PODRAZUMEVA OBREDENE BEZBEDNOSNE RIZIKE, I DA SMO NEĆEMO NOSITI NIKAKVU OBAVEZU ZA NEPRAVILAN RAD, NARUŠAVANJE PRIVATNOSTI, NITI ZA DRUGU ŠTETU KOJA NASTANE USLED VISOKOTEHNOLOŠKOG NAPADA, HAKERSKOG NAPADA, ZARAZE VIRUSOM ILI DRUGOG VIDA NARUŠAVANJA BEZBEDNOSTI NA INTERNETU. S DRUGE STRANE, HIKVISION ĆE PO POTREBI PRUŽITI PRAVOVREMENU TEHNIČKU PODRŠKU.

SLAŽETE SE SA UPOTREBOM OVOG PROIZVODA U SKLADU SA SVIM VAŽEĆIM ZAKONIMA, I ISKLUČIVO VI STE ODGOVORNI ZA UPOTREBU PROIZVODA U SKLADU SA VAŽEĆIM ZAKONOM. NAROČITO STE ODGOVORNI DA OVAJ PROIZVOD KORISTITE TAKO DA TO NE NARUŠAVA PRAVA TREĆIH STRANA, UKLJUČUJUĆI, ALI NE OGRANIČAVAJUĆI SE NA PRAVA PUBLICITETA, INTELEKTUALNE SVOJINE ILI ZAŠTITE PODATAKA, I DRUGA PRAVA VEZANA ZA PRIVATNOST.

OVAJ PROIZVOD NE SMETE KORISTITI NI U KAKVE ZABRANJENE KRAJNJE SVRHE, UKLJUČUJUĆI RAZVOJ ILI PROIZVODNJU ORUŽJA ZA MASOVNO UNIŠTENJE, RAZVOJ ILI PROIZVODNJU HEMIJSKOG ILI BIOLOŠKOG ORUŽJA, BILO KAKVE AKTIVNOSTI U VEZI SA NUKLEARNIM EKSPLOZIVIMA ILI RIZIČNIM CIKLUSOM NUKLEARNOG GORIVA, ILI U VEZI SA POVREDOM LJUDSKIH PRAVA.

U SLUČAJU SUKOBA IZMEĐU OVOG PRIRUČNIKA I VAŽEĆEG ZAKONA, POTONJI IMA PREDNOST.

Ovaj proizvod i – ako je primenjivo – sa njim dostavljena dodatna oprema nose oznaku „CE" i u skladu s tim su usklađeni sa odgovarajućim harmonizovanim evropskim standardima navedenim u Direktivi za radio-opremu 2014/53/EU, Direktivi za elektromagnetsku kompatibilnost 2014/30/EU i Direktivi za primenu opasnih supstanci u električnoj i elektronskoj opremi 2011/65/EU.

2012/19/EU (Direktiva za otpadnu električnu i elektronsku opremu): Proizvodi koji poseduju ovaj simbol ne smeju da se odlažu kao neklasirani komunalni otpad u Evropskoj uniji. Da biste pravilno reciklirali, vratite ovaj proizvod lokalnom distributeru kada kupite ekvivalentni novi ili ga odnesite na zvanično reciklažno prikupljalište. Za više informacija posetite: www.recyclethis.info

2006/66/EC (direktiva za baterije): Ovaj proizvod sadrži bateriju koja se ne sme da se odlaže kao neklasirani komunalni otpad u Evropskoj uniji. Konkretne informacije o bateriji potražite u dokumentaciji proizvoda. Baterija nosi ovaj simbol, na kom mogu da se nađu slovne oznake koje označavaju prisustvo kadmijuma (Cd), olova (Pb) ili žive (Hg). Da bi bila pravilno reciklirana, vratite baterju dobavljaču ili je odnesite na zvanično reciklažno prikupljalište. Za više informacija posetite: www.recyclethis.info

OPREZ

Oprema se sme biti izložena kapanju ili prskanju, a na nju se ne smeju stavljati predmeti koji sadrže tečnost, poput vaza.

UPOZORENJA O BATERIJI

1. Može doći do eksplozije ako se baterija zameni neodgovarajućim tipom.
2. Zamena baterije neodgovarajućim tipom može poništiti zaštitnu meru (na primer, kod nekih tipova litijumskih baterija).
3. Nemojte bateriju odlagati u vatru ili vruću pećnicu, niti je mehanički drobiti ili seći, jer to može dovesti do eksplozije.
4. Nemojte ostavljati bateriju u okruženjima sa ekstremno visokom temperaturom, jer to može dovesti do eksplozije

Svenska

1 Utseende

1. Lysdiodsindikering
2. Summer
3. Strömbrytare
4. Sabotagebrytare
5. Anslutning för 12 V DC
6. Porttelefon
7. Högtalare

2 Konfiguration

1. Konfiguration med appen.
2. Öppna kapslingen.
3. Inkoppling av strömförsörjning och installation av bakre kapsling.
   I. Batteridrivet
   II. Strömförsörjning med 12 V DC
4. Kontrollera signalstyrkan.
5. Stäng kapslingen.

Bruksanvisning

Skanna QR-koden för mer information och hjälp med funktioner.

Specifikationer

Trådlös teknik	Cam-X, dubbelriktad kommunikation
RF-frekvens	868 MHz
Modulering	2 GFSK
RF-avstånd	1000 m (fri sikt)
Sabotageskydd	Stöds, för främre och bakre kapsling
Summer	Stöds
Mikrofon	Stöds
Strömförsörjning	12 V DC
Strömbrytare	Ström av/på
Seriell port	1
Lysdiodsindikering	Registrering/signal (röd/grön), larm (blå/röd), dubbelriktat ljud (blå/röd)
Effektförbrukning	Viloström: 25 µA Max. ström: 1,6 A Spänning: 3 V
Batterityp	Fyra CR123-batterier
Batteriernas livslängd	Upp till två år (baserat på larm en gång i veckan, fem minuter larm och fem minuter taltid)
Strömförsörjning	Stöd för strömförsörjning på 12 V DC
Drifttemperatur	-10 °C till 55 °C
Luftfuktighet vid drift	10 till 90 %
Färg	Vit
Monteringssätt	Väggmontering
Mått (B × H × D)	130 × 128 × 39,5 mm
Vikt	361 g

©2022 Hangzhou Hikvision Digital Technology Co., Ltd. Alla rättigheter förbehålles.
Om bruksanvisningen

Bruksanvisningen innehåller anvisningar för användning och underhåll av produkten. Bilder, diagram och illustrationer och all övrig information är endast avsedda som beskrivningar och förklaringar. Informationen i bruksanvisningen kan, utan föregående meddelande, komma att ändras, vid uppgradering av fast programvara eller av andra skäl. Den senaste versionen av bruksanvisningen finns på Hikvisions webbplats (https://www.hikvision.com/).
Använd bruksanvisningen tillsammans med vägledning och assistans från yrkespersonser som utbildats i att ge stöd för produkten.
HIKVISION och andra varumärken och logotyper för Hikvision tillhör Hikvision i olika jurisdiktioner. Andra varumärken och logotyper som omnämns tillhör sina respektive ägare.
Friskrivning
BRUKSANVISNINGEN OCH DEN PRODUKT SOM BESKRIVS, MED DESS HÅRDVARA, MJUKVARA OCH FIRMWARE TILLHANDAHÅLLES "I BEFINTLIGT SKICK" OCH "MED ALLA FEL OCH BRISTER" SÅ LÅNGT DETTA ÄR TILLÅTET ENLIGT TILLÄMPLIG LAGSTIFTNING. HIKVISION GER INGA GARANTIER VARKEN UTTRYCKLIGA ELLER UNDERförSTÅDDA, INKLUDERANDE UTAN BEGRÄNSNING, FÖR SÄLJBARHET, TILLFREDSSTÄLLANDE KVALITET ELLER LÄMPLIGHET FÖR ETT VISST ÄNDAMÅL. ANVÄNDNING AV PRODUKTEN SKER HELT PÅ EGEN RISK. HIKVISION KAN INTE UNDER NÅGRA OMSTÄNDIGHETER HÅLLAS ANSVARIGA FÖR EVENTUELLA SÄRSKILDA SKADOR, FOLJDSKADOR ELLER INDIREKTA SKADOR, INKLUSIVE, BLAND ANNAT SKADESTÅND FÖR FÖRLORAD AFFÄRSVINST, VERKSAMHETSSTÖRNING, FÖRLUST AV INFORMATION ELLER DOKUMENTATION, OAVSETT OM DETTA BASERAS PÅ AVTALSBROTT, ÅTALBAR HANDLING (INKLUSIVE FÖRSUMLIGHET), PRODUKTANSVAR ELLER ANNAT I SAMBAND MED ANVÄNDNINGEN AV PRODUKTEN, ÄVEN OM HIKVISION HAR MEDDELATS OM RISKEN FÖR SÅDANA SKADOR ELLER FÖRLUSTER.
DU BEKRÄFTAR ATT INTERNETS NATUR INNEBÄR INBYGGDA SÄKERHETSRISKER OCH HIKVISION TAR INGET ANSVAR FÖR ONORMAL ANVÄNDNING, INTEGRITETSLÄCKOR ELLER ANDRA SKADOR SOM ORSAKAS AV CYBERATTACKER, HACKERATTACKER, VIRUSANGREPP ELLER ANDRA SÄKERHETSRISKER MED INTERNET. HIKVISION KOMMER DOCK ATT TILLHANDAHÅLLA LÄMPLIG TEKNISK SUPPORT OM SÅ KRÄVS.
DU ACCEPTERAR ATT ANVÄNDA PRODUKTEN I ENLIGHET MED ALLA TILLÄMPLIGA LAGAR OCH DU ÄR ENSAMT ANSVARIG FÖR ATT SÄKERSTÄLLA ATT DIN ANVÄNDNING EFTERLEVER TILLÄMPLIGA LAGAR. DU ÄR I SYNNERHET ANSVARIG FÖR ATT ANVÄNDA PRODUKTEN PÅ ETT SÅDANT SÄTT ATT DEN INTE INKRÄKTAR PÅ NÅGRA RÄTTIGHETER SOM ÄGS AV TREDJE PART, INKLUSIVE UTAN BEGRÄNSNING, RÄTTEN TILL PUBLICERING, IMMATERIELLA RÄTTIGHETER, SAMT DATASKYDD OCH ANDRA INTEGRITETSRÄTTIGHETER. DU FÅR INTE ANVÄNDA PRODUKTEN FÖR NÅGRA FÖRBJUDNA SLUTANVÄNDNINGAR, INKLUSIVE UTVECKLING ELLER PRODUKTION AV MASSFÖRSTÖRELSEVAPEN, UTVECKLING ELLER PRODUKTION AV KEMISKA ELLER BIOLOGISKA STRIDSMEDEL ELLER NÅGRA AKTIVITETER SOM ÄR RELATERADE TILL NUKLEÄRA SPRÄNGMEDEL ELLER OSÄKRA NUKLEÄRA BRÄNSLECYKLER, ELLER SOM STÖD FÖR ÖVERGREPP AV MÄNSKLIGA RÄTTIGHETER.
OM FALL INNEHÅLLET I DENNA BRUKSANVISNING STÅR I KONFLIKT MED TILLÄMPLIGA LAGAR, GÄLLER DE SISTNÄMNDA.

Denna produkt och – i förekommande fall – de medföljande tillbehören är märkta med "CE" och överensstämmer därför med tillämpliga harmoniserade europeiska standarder som anges under radioutrustningsdirektivet 2014/53/EU, EMC-direktivet 2014/30/EU och RoHS-direktivet 2011/65/EU.

2012/19/EU (WEEE-direktivet): Produkter märkta med denna symbol får inte avfallshanteras som osorterat hushållsavfall inom EU. Produkten ska återlämnas till din lokala återförsäljare för korrekt återvinning, vid inköp av motsvarande ny utrustning, eller lämnas in på en särskild återvinningsstation. Mer information finns på www.recyclethis.info

2006/66/EC (batteridirektivet): Produkten innehåller ett batteri som inte får avfallshanteras som osorterat hushållsavfall inom EU. Se produktdokumentation för specifik information om batteriet. Batteriet är märkt med den här symbolen vilken kan innehålla bokstaver som anger kadmium (Cd), bly (Pb) eller kvicksilver (Hg). För korrekt återvinning ska batteriet returneras till leverantören eller till en angiven uppsamlingsplats. Mer information finns på www.recyclethis.info

VARNING

Utrustningen får inte utsättas för dropp eller stänk, och inga föremål fyllda med vatten, såsom exempelvis vaser, får placeras på utrustningen.

FÖRSIKTIGHETSÅTGÄRDER FÖR BATTERIER

1. Risk för explosion om batteriet ersätts med en felaktig typ.
2. Ersättning av batteriet med en felaktig typ kan kringgå en skyddsfunktion (exempelvis med vissa typer av litiumbatterier).
3. Batteriet får inte kastas på en öppen eld eller i en varm ugn eller krossas och skäras, då detta kan orsaka en explosion.
4. Batteriet får inte lämnas i en miljö med extremt höga temperaturer, då detta kan medföra explosion och/eller läckage av brännbar vätska eller gas.
5. Batteriet får inte utsättas för extremt lågt lufttryck, då detta kan resultera i en explosion och/eller läckage av brännbar vätska eller gas.
6. Förbrukade batterier ska avfallshanteras i enlighet med anvisningarna.

Norsk

1 Utseende

1. LED-indikator
2. Summer
3. Strømbryter
4. Sabotasjebryter
5. DC12 V holder
6. Interkom
7. Høyttaler

2 Oppsett

1. Konfigurer med appen.
2. Åpne enheten.
3. Skru på strømmen, og monter bakdekslet.
   I. Batteridrevet
   II. DC12 V strøm
4. Kontroller signalstyrken.
5. Lukk enheten.

Brukerhåndbok

Skan QR-koden for mer informasjon og driftshjelp.

Spesifikasjon

Trådløs teknologi	Kam-X, toveiskommunikasjon
RF-frekvens	868 MHz
Modulering	2GFSK
RF-avstand	1000 m (åpent område)
Sabotasjesikker	Støttes, foran og bak
Summer	Støttet
Mik	Støttet
Strømgrensesnitt	12 VDC
Strømbryter	Skru av/på
Serieport	1
LED-indikator	Innmelding/signal (rødt/grønt), alarm (blått/rødt), toveis lydtjeneste (blått/rødt)
Strømforbruk	Hvilestrøm: 25 µA Maksimumsstrøm: 1,6 A Spenning: 3 V
Batteritype	Fire CR123-batterier
Batteriets levetid	Opptil 2 år (alarm én gang i uka, 5 minutter alarm og 5 minutter samtale)
Strømforsyning	Støtter 12 VDC strømforsyning
Driftstemperatur	-10 °C til 55 °C
Driftsluftfuktighet	10% til 90%
Farge	Hvit
Monteringsmetode	Veggmontering
Mål (B × H × D)	130 × 128 × 39,5 mm
Vekt	361,0 g

©2022 Hangzhou Hikvision Digital Technology Co., Ltd. Med enerett.
Om denne Brukerhåndboken

Denne brukerhåndboken forklarer hvordan produktet skal brukes og vedlikeholdes. Bilder, tabeller og all annen informasjon er kun ment som beskrivelser og forklaringer. Informasjonen i brukerhåndboken kan bli endret uten varsel, f.eks. på grunn av fastvareoppdateringer. Du finner den nyeste versjonen av denne håndboken på nettstedet til Hikvision (https://www.hikvision.com/).
Bruk denne håndboken i kombinasjon med hjelp fra profesjonelle fagfolk når du bruker produktet.
HIKVISION og andre av Hikvisions varemerker og logoer eies av Hikvision i forskjellige jurisdiksjoner. Andre varemerker og logoer som presenteres, tilhører sine respektive eiere.
Juridisk advarsel

DENNE HÅNDBOKEN OG PRODUKTET DEN GJELDER FOR (MASKINVARE, FASTVARE OG PROGRAMVARE) LEVERES «SOM DET ER», INKLUDERT ALLE FEIL OG MANGLER, TIL DEN GRAD DETTE TILLATES AV GJELDENDE LOVVERK. HIKVISION GIR INGEN GARANTIER, UTTRYKTE ELLER UNDERFORSTÅTTE, INKLUDERT UTEN BEGRENSNING, SALGBARHET, TILFREDSSTILLENDE KVALITET ELLER EGNETHET FOR ET BESTEMT FORMÅL. ALL BRUK AV PRODUKTET SKJER UTELUKKENDE PÅ DIN EGEN RISIKO. HIKVISION ER IKKE UNDER NOEN OMSTENDIGHETER ANSVARLIGE OVERFOR DEG FOR EVENTUELLE SPESIELLE SKADER. FØLGESKADER, TILFELDIGE SKADER ELLER INDIREKTE SKADER, INKLUDERT BLANT ANNET TAP AV FORTJENESTE, AVBRUDD I FORRETNINGSDRIFT, TAP AV DATA, SKADER PÅ DATASYSTEMER ELLER TAP AV DOKUMENTASJON SOM OPPSTÅR I FORBINDELSE MED BRUKEN AV DETTE PRODUKTET, UAVHENGIG AV OM DETTE SKER GRUNNET KONTRAKTSBRUDD, FORSØMMELSE, PRODUKTFEIL ELLER ANNET, SELV NÅR HIKVISION HAR BLITT VARSLET OM AT SLIKE SKADER KAN OPPSTÅ.
DU FORSTÅR AT INTERNETTS NATUR GIR IUNGÅRLIGE OG IBOENDE SIKKERHETSRISIKOER, OG AT HIKVISION ER IKKE ANSVARLIG FOR DRIFTSAVVIK, TAP AV PERSONVERN ELLER ANDRE SKADER SOM STAMMER FRA CYBERANGREP, HACKERANGREP, VIRUS ELLER ANDRE INTERNETT-RELATERTE SIKKERHETSRISIKOER. HIKVISION TILBYR LIKEVEL TEKNISK STØTTE VED BEHOV.
DU GODTAR Å BRUKE DETTE PRODUKTET I SAMSVAR MED ALLE GJELDENDE LOVER, OG AT DU ER ENEANSVARLIG FOR Å FORSIKRE DEG OM AT DIN BRUK SKER I SAMSVAR MED GJELDENDE LOVER. MER SPESIFIKT ER DU ANSVARLIT FOR AT DETTE PRODUKTET IKKE BRUKES PÅ EN MÅTE SOM KRENKER RETTIGHETENE TIL TREDJEPARTER, INKLUDERT, MEN UTEN BEGRENSNING, PUBLISERINGSRETTIGHETER, INTELLEKTUELLE EIENDOMSRETTIGHETER ELLER DATABESKYTTELSE ELLER ANDRE PERSONVERNSRETTIGHETER. DU SKAL IKKE BRUKE PRODUKTET TIL ULOVLIGE FORMÅL, BLANT ANNET UTVIKLING ELLER PRODUKSJON AV MASSEØDELEGGELSESVÅPEN, UTVIKLING ELLER PRODUKSJON AV KJEMISKE OG BIOLOGISKE VÅPEN, ENHVER FORM FOR AKTIVITET KNYTTET TIL KJERNEVÅPEN ELLER UTRYGG BRUK AV KJERNEFYSISK MATERIALE ELLER I FORBINDELSE MED BRUDD PÅ MENNESKERETTIGHETENE.
HVIS DET OPPSTÅR KONFLIKTER MELLOM BRUKERHÅNDBOKEN OG GJELDENDE LOVVERK, ER DET SISTNEVNTE SOM GJELDER.

Dette produktet og (hvis relevant) tilbehøret som følger med er merket "CE", og overholder dermed de gjeldende Europeiske standardene som beskrives i RE-direktivet 2014/53/EU, EMC-direktivet 2014/30/EU og RoHS-direktivet 2011/65/EU.

2012/19/EU (WEEE-direktivet): Produkter som er merket med dette symbolet kan ikke kastes som restavfall innenfor EU. Produktet skal returneres for resirkulering, enten til en forhandler/leverandør eller på en miljøstasjon eller et lignende, godkjent mottakssted. For mer informasjon, se www.recyclethis.info

2006/66/EC (batteridirektiv): Dette produktet inneholder et batteri som ikke kan kastes som restavfall innenfor EU. Se produktinformasjonen for spesifikk informasjon om batteriet. Batteriet er merket med dette symbolet, som også kan inneholde bokstaver for å indikere at det inneholder kadmium (Cd), bly (Pb) eller kvikksølv (Hg). Batteriet skal returneres for resirkulering, enten til en forhandler/leverandør eller til et godkjent mottakssted. For mer informasjon, se www.recyclethis.info

FORSIKTIG

Utstyret må ikke eksponeres for drypp eller sprut, og det må ikke plasseres væskefylte gjenstander, som for eksempel vaser, på utstyret.

VÆR FORSIKTIG MED BATTERIET

1. Det kan oppstå eksplosjonsfare hvis batteriet blir skiftet ut med feil type batteri.
2. Urriktig erstatning av batteriet med feil type, kan gjødelegge en sikkerhetsinnretning (ved f.eks. enkelte litiumbatterityper).
3. Batteriet må ikke kastes i ild eller en varm ovn, og det må heller ikke knuses eller deles da dette kan føre til en eksplosjon.
4. Batteriet må ikke utsettes for ekstremt høy temperatur. Det kan forårsake eksplosjon eller lekkasje av brennbar væske eller gass.
5. Batteriet må ikke utsettes for ekstremt lavt lufttrykk. Det kan forårsake eksplosjon eller lekkasje av brennbar væske eller gass.
6. Kast brukte batterier i samsvar med instruksjonene.

Български

1 Изглед

1. Светодиоден индикатор
2. Звънец
3. Ключ на захранването
4. Ключ за намеса
5. Интерфейс за 12 VDC
6. Интерком
7. Високоговорител

2 Настройка

1. Настройка с приложение.
2. Отворете корпуса.
3. Включете захранването и поставете задния панел.
   I. Захранване с батерия
   II. Захранване с 12 VDC
4. Проверете силата на сигнала.
5. Затворете корпуса.

Ръководство за употреба

Сканирайте QR кода за повече информация и помощ при експлоатация.

Спецификация

Безжична технология	Cam-X, двупосочна комуникация
Радиочестота	868 MHz
Модулация	2GFSK
Разстояние на РЧ	1000 m (открита площ)
Защита срещу намеса	Поддържа се, преден и заден панел
Звънец	Поддържа се
Микрофон	Поддържа се
Интерфейс за захранване	12 VDC
Ключ на захранването	Включване/изключване
Сериен порт	1
Светодиоден индикатор	Вписване/Сигнал (червен/зелен), Аларма (син/червен), Двупосочна аудио услуга (син/червен)
Консумация на енергия	Ток в покой: 25 uA Макс. ток: 1,6 A Напрежение: 3 V
Тип батерия	Четири батерии CR123
Живот на батерията	До 2 години (Аларма веднъж седмично, 5 минути аларма и 5 минути разговори)
Захранване	Поддържа захранване на 12 VDC
Работна температура	-10°C до 55°C
Работна влажност	10% до 90%
Цвят	Бял
Метод за инсталиране	Стенен монтаж
Размери (Ш × В × Д)	130 × 128 × 39,5 mm
Тегло	361,0 g

©2022 Hangzhou Hikvision Digital Technology Co., Ltd. Всички права запазени.
Относно това ръководство

Това ръководство включва инструкции за употреба и управление на продукта. Снимките, диаграмите, изображенията и цялата останала информация по-долу служат само за описание и обяснение. Информацията, съдържаща се в ръководството, подлежи на промяна без предварително уведомяване поради актуализации на фърмуера или други причини. Потърсете най-новата версия на това ръководство на уебсайта на Hikvision (https://www.hikvision.com/).
Използвайте това ръководство съгласно насоките и със съдействието на специалисти, обучени в поддържането на продукта.
HIKVISION и другите търговски марки и лога на Hikvision са собственост на Hikvision в различни юрисдикции. Другите споменати търговски марки и лога са собственост на съответните им собственици.
Отказ от отговорност

ТОВА РЪКОВОДСТВО И ОПИСАНИЯТ ПРОДУКТ, ЗАЕДНО С НЕГОВИТЕ ХАРДУЕР, СОФТУЕР И ФЪРМУЕР СЕ ПРЕДОСТАВЯТ "ТАКИВА, КАКВИТО СА" И "С ВСИЧКИ НЕИЗПРАВНОСТИ И ГРЕШКИ" ДО МАКСИМАЛНАТА СТЕПЕН, РАЗРЕШЕНА ОТ ПРИЛОЖИМОТО ЗАКОНОДАТЕЛСТВО. HIKVISION НЕ ДАВА НИКАКВИ ГАРАНЦИИ, ИЗРИЧНИ ИЛИ ПОДРАЗБИРАЩИ СЕ, ВКЛЮЧИТЕЛНО И БЕЗ ДА СЕ ОГРАНИЧАВА ДО ПРОДАВАЕМОСТ, ЗАДОВОЛИТЕЛНО КАЧЕСТВО ИЛИ ПРИГОДНОСТ ЗА ОПРЕДЕЛЕНА ЦЕЛ. ИЗПОЛЗВАНЕТО НА ПРОДУКТА Е НА ВАШ СОБСТВЕН РИСК. HIKVISION В НИКАКЪВ СЛУЧАЙ НЕ НОСИ ОТГОВОРНОСТ СПРЯМО ВАС ЗА ВСИКАКВИ СПЕЦИАЛНИ, ПОСЛЕДВАЩИ, СЛУЧАЙНИ ИЛИ КОСВЕНИ ЩЕТИ, ВКЛЮЧИТЕЛНО, НО НЕ САМО ЩЕТИ, СВЪРЗАНИ С ПРОПУСНАТИ ПЕЧАЛБИ, ПРЕКЪСВАНЕ НА БИЗНЕС-ДЕЙНОСТТА ИЛИ ЗАГУБА НА ДАННИ, ПОВРЕДИ В СИСТЕМИ ИЛИ ЗАГУБА НА ДОКУМЕНТАЦИЯ, НЕЗАВИСИМО ДАЛИ СЕ ДЪЛЖАТ НА НАРУШЕНИЕ НА ДОГОВОР, ЗАКОНОНАРУШЕНИЕ (ВКЛЮЧИТЕЛНО НЕБРЕЖИЕТО), ОТГОВОРНОСТ ВЪВ ВРЪЗКА С ПРОДУКТА ИЛИ ПО ДРУГ НАЧИН СВЪРЗАНИ С ИЗПОЛЗВАНЕТО НА ПРОДУКТА, ДОРИ И АКО HIKVISION СА БИЛИ УВЕДОМЕНИ ЗА ВЪЗМОЖНОСТТА ОТ ТАКИВА ЩЕТИ ИЛИ ЗАГУБИ.
ВИЕ РАЗБИРАТЕ И ПРИЕМАТЕ, ЧЕ ЕСТЕСТВОТО НА ИНТЕРНЕТ ПРЕДПОЛАГА ПРИСЪЩИ РИСКОВЕ ЗА СИГУРНОСТТА И HIKVISION НЕ ПОЕМА НИКАКВА ОТГОВОРНОСТ ЗА НЕТРАВИЛНА РАБОТА, ИЗТИЧАНЕ НА ПОВЕРИТЕЛНИ ДАННИ ИЛИ ДРУГИ ЩЕТИ, ПРОИЗТИЧАЩИ ОТ КИБЕРАТАКА, ХАКЕРСКА АТАКА, ЗАРАЗА С ВИРУСИ ИЛИ ДРУГИ СВЪРЗАНИ С ИНТЕРНЕТ РИСКОВЕ ЗА СИГУРНОСТТА. HIKVISION ОБАЧЕ ЩЕ ПРЕДОСТАВИ НАВРЕМЕННА ТЕХНИЧЕСКА ПОДДРЪЖКА, АКО СЕ НАЛОЖИ.
ВИЕ ПРИЕМАТЕ ДА ИЗПОЛЗВАТЕ ТОЗИ ПРОДУКТ В СЪОТВЕТСТВИЕ С ВСИЧКИ ПРИЛОЖИМИ ЗАКОНИ И НОСИТЕ ПЪЛНА ОТГОВОРНОСТ ЗА УПОТРЕБАТА НА ПРОДУКТА СЪГЛАСНО ПРИЛОЖИМОТО ЗАКОНОДАТЕЛСТВО. ПО-СПЕЦИАЛНО ВИЕ НОСИТЕ ОТГОВОРНОСТ ЗА УПОТРЕБАТА НА ТОЗИ ПРОДУКТ ПО НАЧИН, КОЙТО НЕ НАРУШАВА ПРАВАТА НА ТРЕТИ СТРАНИ, ВКЛЮЧИТЕЛНО, НО НЕ САМО, ПРАВОТО НА ПУБЛИКУВАНЕ, ПРАВОТО НА ИНТЕЛЕКТУАЛНА СОБСТВЕНОСТ ИЛИ ЗАЩИТА НА ДАННИТЕ, КАКТО И ДРУГИ ПРАВА ЗА ПОВЕРИТЕЛНОСТ. ТОЗИ ПРОДУКТ НЕ МОЖЕ ДА СЕ ИЗПОЛЗВА ЗА ЗАБРАНЕНИ КРАЙНИ ЦЕЛИ, ВКЛЮЧИТЕЛНО ЗА РАЗРАБОТВАНЕ ИЛИ ПРОИЗВОДСТВО НА ОРЪЖИЯ ЗА МАСОВО УНИЩОЖАВАНЕ, РАЗРАБОТВАНЕ ИЛИ ПРОИЗВОДСТВО НА ХИМИЧЕСКИ ИЛИ БИОЛОГИЧНИ ОРЪЖИЯ, КАКТО И ВСЯКАКВИ ДЕЙНОСТИ, СВЪРЗАНИ С ЯДРЕНИ ЕКСПЛОЗИВИ, ОПАСНИ ЯДРЕНО-ГОРИВНИ ЦИКЛИ ИЛИ СЪВЪРАНИ С НАРУШАВАНЕ НА ПРАВАТА НА ЧОВЕКА.
В СЛУЧАЙ НА КАКВИТО И ДА БИЛО ПРОТИВОРЕЧИЯ МЕЖДУ ТОВА РЪКОВОДСТВО И ПРИЛОЖИМИТЕ ЗАКОНИ, ПОСЛЕДНИТЕ ИМАТ ПРЕДИМСТВО.

Този продукт и - ако е приложимо - доставените с него аксесоари имат маркировка "CE" за съответствие с приложимите хармонизирани европейски стандарти, изброени в Директива 2014/53/ЕС относно радиооборудването, Директива 2014/30/ЕС относно електромагнитна съвместимост, Директива 2011/65/ЕС относно ограничението на опасните вещества.

2012/19/ЕС (Директива относно излязлото от употреба електрическо и електронно оборудване): Продуктите, отбелязани с този символ, не могат да бъдат изхвърляни заедно с битовите отпадъци в Европейския съюз. За да бъде рециклиран правилно, този продукт трябва да бъде върнат на местния доставчик при покупка на еквивалентноново оборудване, или да бъде предаден в съответния пункт за рециклиране. За повече информация вижте: www.recyclethis.info

2006/66/ЕС (Директива относно батериите): Този продукт съдържа батерия, която не може да бъде изхвърлана заедно с битовите отпадъци в Европейския съюз. Вижте документацията на продукта за повече информация относно батерията. Батерията е отбелязана с този символ, който може да е придружен от букви, обозначаващи кадмий (Cd), олово (Pb) или живак (Hg). За да бъде рециклирана правилно, тази батерия трябва да бъде върната на местния доставчик или да бъде предадена в съответния пункт за рециклиране. За повече информация вижте: www.recyclethis.info

ВНИМАНИЕ

Оборудването не трябва да се излага на капки или пръски вода, и върху него не трябва да се поставят предмети, пълни с течност, като например вази.

ПРЕДУПРЕЖДЕНИЕ ЗА БАТЕРИЯТА

1. При поставяне на неподходящ тип батерия съществува риск от експлозия.
2. Неправилната смяна с неподходящ тип батерия може да повреди защитата (например някои видове литиеви батерии).
3. Не изхвърляйте батерията в огън или нагорещена фурна, не подлагайте на механично раздробяване или рязане, тъй като това може да предизвика експлозия.
4. Не излагайте батерията при много висока температура на околната среда, тъй като това може да доведе до експлозия или изтичане на запалима течност или газ.
5. Не излагайте батерията на изключително ниско въздушно налягане, тъй като това може да доведе до експлозия или изтичане на запалима течност или газ.
6. Изхвърляйте използваните батерии в съответствие с инструкциите.

עברית

1 תרשים רכיבים

1. מחוון לד
2. זמזם
3. מתג הפעלה
4. מתג חבלה
5. מחיצ 12 VDC
6. קשר פנים
7. רמקול

2 כיוון

1. התקן באמצעות אפליקציה.
2. פתח את המעטפת.
3. הפעל/ה לוח הבקרה האחורי והתקנת.
   I. הפעלה סוללה
   II. הפעלה 12 VDC
4. בדוק עצמת אות.
5. יש לסגור את המעטפת.

מדריך למשתמש

סרוק קוד QR למידע נוסף ועזרה בתפעול.

מיפרט

טכנולוגיה אלחוטית	Cam-X, תקשורת דו-כיוונית
תדר רדיו	868MHz
אפנון	2GFSK
מרחק RF	1000 מ' (שטח פתוח)
עמיד מפני חבלה	נתמך, בחזית ומאחור
זמזם	נתמך
מיק'	נתמך
ממשק הפעלה	12 VDC
מתג הפעלה	הפעלה/כיבוי
יציאה טורית	1
מחוון לד	הרשמה/ אות (אדום/ ירוק), אזעקה (כחול/ אדום), שירות אודיו דו-כיווני (כחול/ אדום)
צריכת חשמל	זרם במנוחה (Quiescent): 25uA זרם מקסימלי: 1.6 אמפר מתח: 3V
סוג סוללה	ארבע סוללות CR123
אורך חיי סוללה	עד שנתיים (אזעקה פעם בשבוע במשך 5 דקות ו5 דקות שיחה)
שפק כוח	תמיכה בספק כוח 12 VDC
טמפרטורת עבודה	-10° עד 55 °C
לחות הפעלה	10% עד 90%
צבע	לבן
שיטת התקנה	הרכבה על קיר
מידות (רוחב X גובה X עומק)	130 על 128 על 39.5 מ"מ
משקל	361.0 גרם

©2022 Hangzhou Hikvision Digital Technology Co., Ltd. כל הזכויות שמורות.
מידע על אודות מדריך זה

המדריך, כולל תרשים לשימוש במוצר ולניהול, המוצגים, הרשומים, ודוחות אל המידע הנוסף שלהלן נועדו למטרות תיאור והסבר בלבד. המידע הנכלל במדריך זה עשוי להשתנות, ללא הודעה, עקב עדכוני קושחה או סיבות אחרות. אם מתלווים במוצר לאחר לחמצא את הגרסה האחרונה של המדריך באתר האינטרנט של Hikvision בכתובת (https://www.hikvision.com/).
השתמש במדריך בהנחיה בסיוע של מקצועים המאומנים בתחומי לתמיכה במוצר.
HIKVISION ומסמנים מסחריים נוספים (לוגואים) אחרים הנם רכושה של חברת Hikvision בתחומי שיפוט שונים.
מסמנים מסחריים נוספים אחרים המוזכרים הם רכושם של בעליהם המתאימים.
כתב מיאן

במידה המרבית המותרת על פי החוק הישים, מדריך זה ומוצר המתואר, לרבות המוצרה, החומרה, הקושחה ותוכנה שלן, מסופקים על בסיס "כמו שהוא" ו"עם כל התקלות והשגיאות". HIKVISION אינה מקבלת אחריות, ספציפית או משתמעת, לרבות, אך לא הגבלה לתחום, איכות מספקת ושל ההתאמה לשמיר מטרה. השימוש שאתה עושה במוצר הוא באחריותך בלבד. בשום מקרה לא תחוף על HIKVISION הנתח כלשהי כלפיך בגין נזקים מיוחדים, משתאים, מקריים או בלתי ישירים, לרבות, בין השאר, נזקים בגין אבדן הזדמנים עסקיים, הפרעה לעיסוק העסק או אבדן נתונים, קיראם מערכות או אבדן תיעוד, גם אם הם הוצאה של הפרת הסכם, עוולה (לרבות רשלנות), מחוצה מוצר או אחרת אחר הקשורים לשימוש במוצר, גם אם HIKVISION ובלה הודיעה מראש על האפשרות של נזקים או אבדן מעין אלה.
אתה מקבל/ומסכים שטבעה השרשרת האינטרנט מסבאה הטמנה לסיפוח אבטחה בגבנים ושתרבת HIKVISION לא תקבל על עצמה אחריות כלשהי לפעולה לא תקינה, לליקוח פרטי אישי או נתונים אחרים בגבנים מתקפות סייבר, התקפות פריצות, נגוע בוירוסים או טיפוח אבטחת אינטרנט אחרים, לתרום האמור. HIKVISION תספק תמיכה טכנית בעתיד הנכון על פי דרישה.
אתה מסכים לשתמש במוצר תוך עמוד לכל החוקים הישימים ואתה תהיה האחראי הבלעדי לוודא שאישומנו שלך מתאימה גם החוק הישים. בפרט, אתה אחראי לוודאות לשמוש במוצר באופן שאינו מפר זכויות של צד שלישי. לרבות, אך לא הגבלה, זכויות פרסום, זכויות קניינים רוחניים, זכות הגנה על נתונים וזכויות פרטיות אחרות. אסור עליך להשתמש בתוצר זה למטרות סופיות אסורות כלשהן. לרבות פיתוח או ייצור של כלי נשק להשמדה המונית, פיתוח או ייצר של כלי נשק כימיים או ביולוגיים ופעילויות כלשהן הנקשר של חומרי נפץ גרעיניים או מעגל דלק גרעיני שאינם בטוח או הנוגעים בפגיעה בזכויות אדם.
במקרה של הנ"ל הנ"ל בתוך מדריך זה הנה לחוק הישים, האחרון עבר.

מוצר זה - ואם רלוונטי - האביזרים הנלווים שסופקו מסומנים בסמל "CE" ומשום כך עומדים בדרישות התקנים המתאמנים האירופיים הישימים המפורטים בתקן RE 2014/53/EU, בתקן EMC 2014/30/EU, בתקן RoHS 2011/65/EU.

תקן 2012/19/EU (WEEE): באיחוד האירופי, אין להשליך מוצרים המשאים סמל זה לאשפה ערוכות בלתי ממוינת. יש להחזיר מוצר, בחיזוי לרכישה, לספק הקונה של מוצר חליפי חדש או השלך אותו לאשפה בנקודת איסוף מיועדת. לפרטים נוספים, ראה: www.recyclethis.info.

תקן 2006/66/EC (סוללות): מוצר זה כולל סוללה. באיחוד האירופי, אין להשליך סוללות לאשפה ערוכות בלתי ממוינת. עיין בתיעוד המצורף של המוצר לקיבול בנוגע לסוללה. הסוללה המצוינת בסמל זה, שלדיו עשויות להפיע גם אותיות המציינות חומרים, כגון קדמיום (Cd), עופרת (Pb), או כספית (Hg). אם בכפיית (Hg). לתחזוקה נאות, החזר את הסוללה לספק הקונה או השלך אותה לאשפה בנקודת איסוף מיועדת. לפרטים נוספים, ראה: www.recyclethis.info.

זהירות

אין לחשוף את המוצר לטפטוף או הזזה ואין להציב עליו כלים מלאים בנוזלים, כגון אגרטלים.

זהירות בשימוש בסוללה

1. אם הסוללה מוחלפת על יד סוג סוללה שאינו תואם, קיימת סכנת התפוצצות.
2. החלפה לא נכונה של סוללה בסוללה מסוג לא מתאים עלולה לשבש את ההגנות (לדוגמה, כמה סוגים של סוללות ליתיום).
3. אין להשליך את הסוללה לאש או לתנור חם ואין לרסק או לחתוך אותה באמצעים מכניים, שכן הדבר עלול להביא להתפוצצות.
4. אין להשאיר את הסוללה השפוה לסביבת טמפרטורה גבוהה מאוד שכן הדבר עלול להביא להתפוצצות או לדליפה של נוזלים או גזים דליקים.
5. אין להשאיר את הסוללה השפוה לסביבת לחץ אוויר נמוך מאוד שכן הדבר עלול להביא להתפוצצות או לדליפה של נוזלים או גזים דליקים.
6. השלך סוללות משמשות לאשפה בהתאם להוראות.